Skjutlag	Tavla	
1	1	Dan-Ivan Karlsson
		Ramselefors
2008-07-12	Tavelträffen A 2008	Ramselefors SKF

Provskott

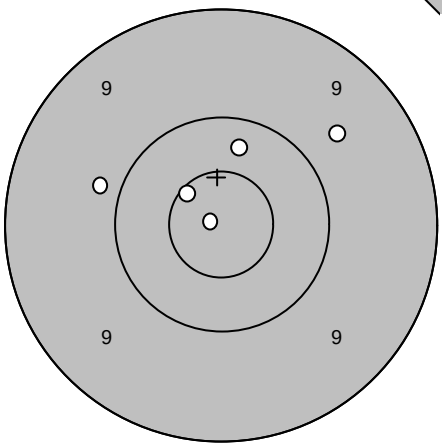

1:	9,9
2:	10,6*
3:	9,7
4:	10,9*
5:	10,3
Serie	48,0
Totalt	0,0

Serie 1

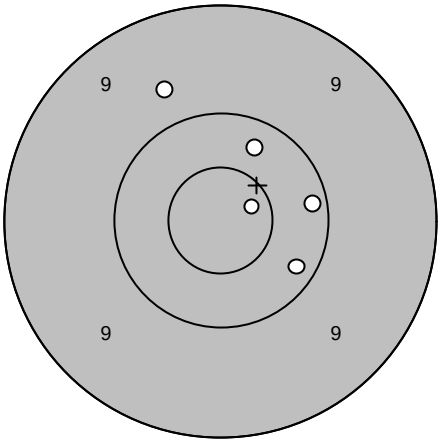

1:	10,2
2:	10,2
3:	9,7
4:	10,7*
5:	10,3
Serie	49,0
Totalt	49,0

Serie 2

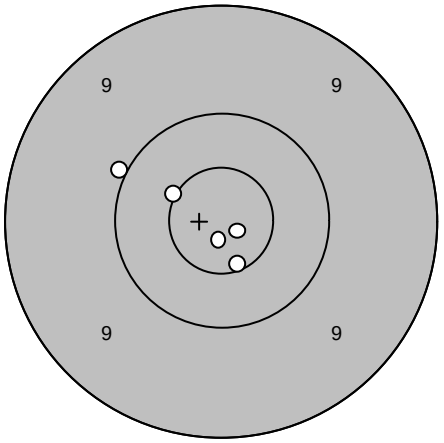

1:	10,0
2:	10,6*
3:	10,5*
4:	10,9*
5:	10,9*
Serie	50,0
Totalt	99,0

Serie 3

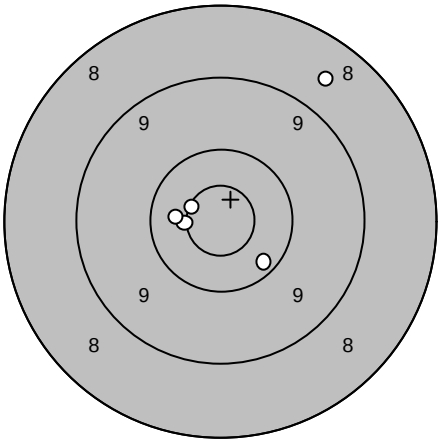

1:	10,6*
2:	10,6*
3:	10,4
4:	10,2
5:	8,6
Serie	48,0
Totalt	147,0

Extratävling 10

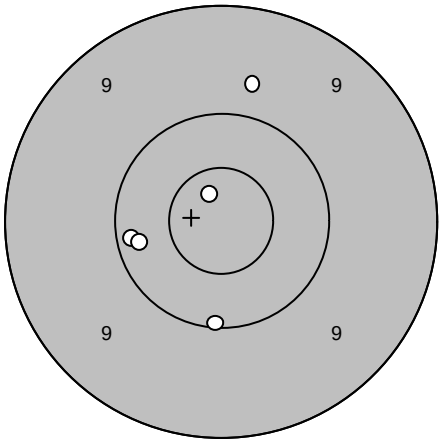

1:	10,2
2:	10,3
3:	10,1
4:	10,8*
5:	9,7
Serie	49,0
Totalt	196,0

Extratävling 10

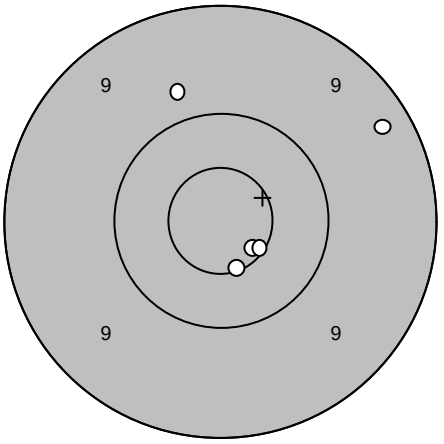

6:	9,8
7:	10,6*
8:	10,6*
9:	10,6*
10:	9,3
Serie	48,0
Totalt	244,0

Skjutlag	Tavla	
1	2	Jan-Erik Karlsson
		Ramselefors
2008-07-12		Tavelträffen A 2008 — Ramselefors SKF

Provskott

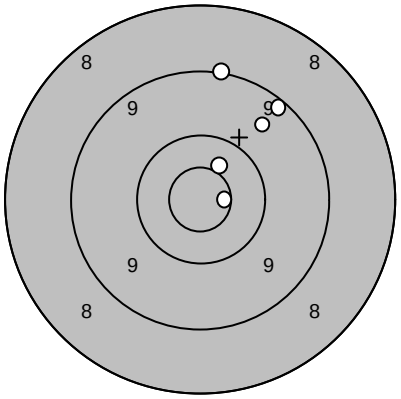

1:	9,6
2:	9,1
3:	9,2
4:	10,7*
5:	10,5*
Serie	47,0
Totalt	0,0

Serie 1

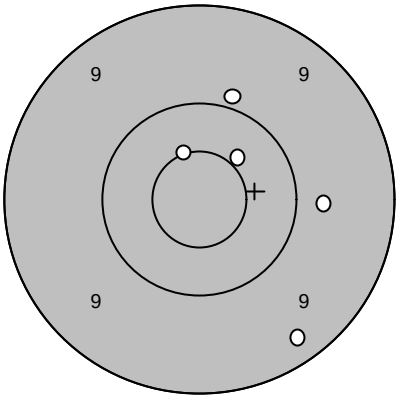

1:	9,9
2:	10,5*
3:	9,8
4:	10,5*
5:	9,3
Serie	47,0
Totalt	47,0

Serie 2

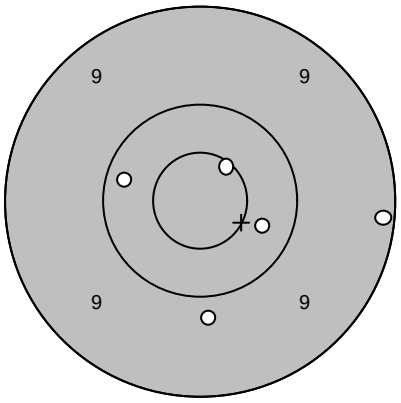

1:	9,8
2:	9,2
3:	10,2
4:	10,6*
5:	10,3
Serie	48,0
Totalt	95,0

Serie 3

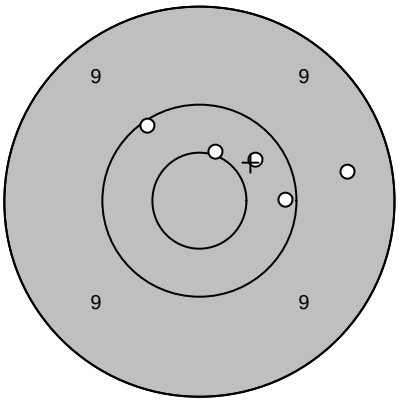

1:	9,5
2:	10,1
3:	10,3
4:	10,2
5:	10,5*
Serie	49,0
Totalt	144,0

Extratävling 10

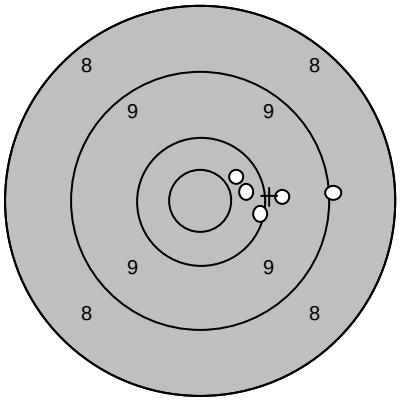

1:	9,0
2:	10,3
3:	9,8
4:	10,4
5:	10,1
Serie	48,0
Totalt	192,0

Extratävling 10

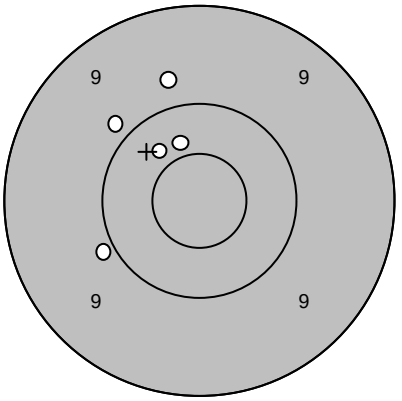

6:	9,9
7:	10,4
8:	9,8
9:	10,4
10:	9,9
Serie	47,0
Totalt	239,0

Skjutlag	Tavla	
1	3	Erik Sigfridsson
		Ramselefors
2008-07-12	Tavelträffen A 2008	Ramselefors SKF

Provskott

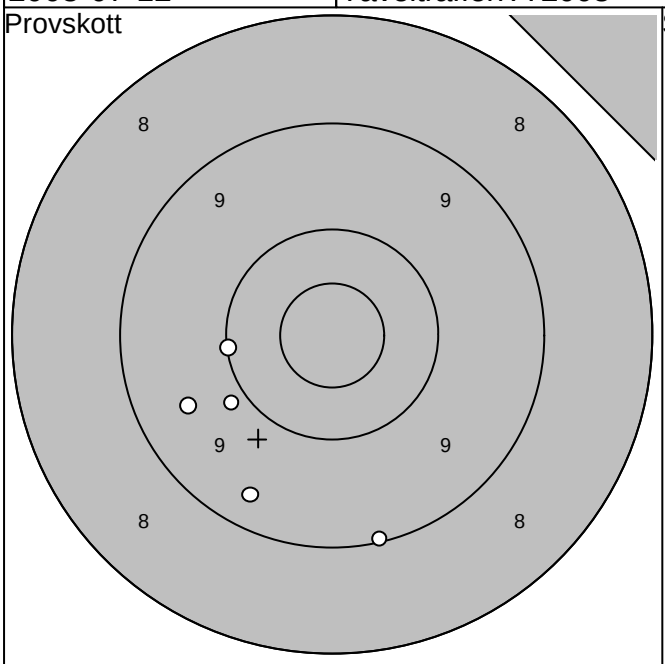

Serie 1

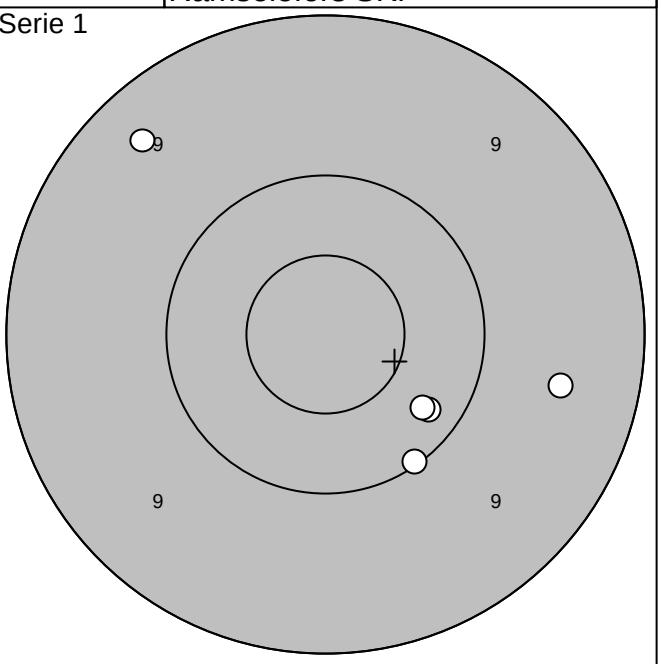

1: 9,3 ↙	Serie 46,0	1: 9,4 ↖	Serie 48,0
2: 9,1 ↓		2:10,2 ↘	
3: 9,9 ↙		3:10,1 ↘	
4: 9,5 ↙	Totalt 0,0	4:10,3 ↘	Totalt 48,0
5:10,1 ←		5: 9,5 →	

Serie 2

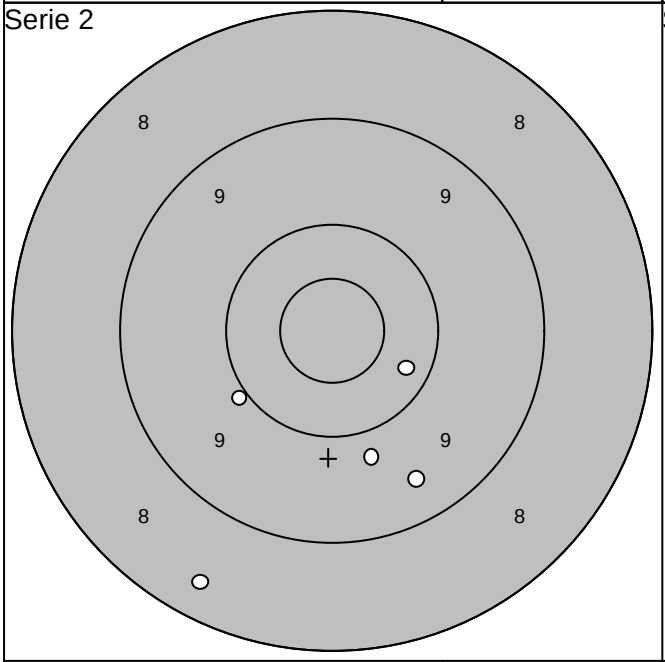

Serie 3

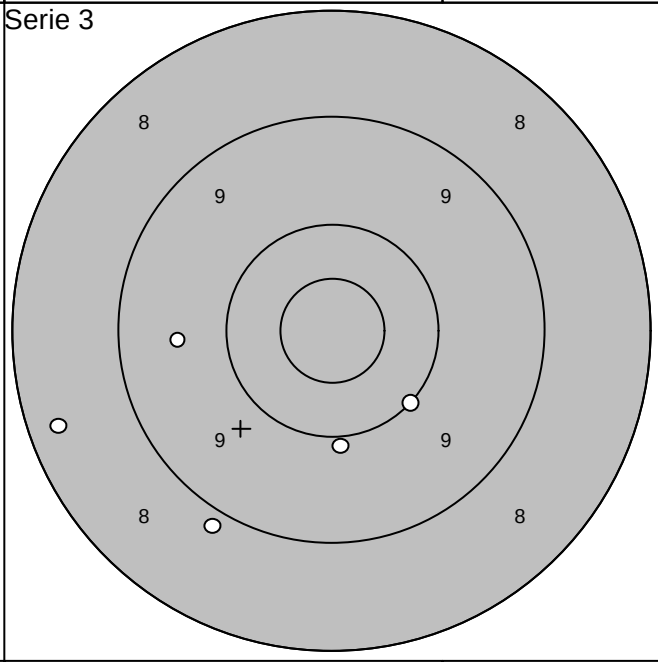

1:10,2 ↘	Serie 46,0	1: 8,3 ←	Serie 44,0
2: 9,8 ↓		2:10,0 ↘	
3: 9,4 ↘		3: 9,9 ↓	
4:10,0 ↙	Totalt 94,0	4: 9,6 ←	Totalt 138,0
5: 8,4 ↙		5: 8,9 ↙	

Skjutlag	Tavla	
1	4	Peder Vahlberg
		Ramselefors
2008-07-12		Tavelträffen A 2008 — Ramselefors SKF

Provskott

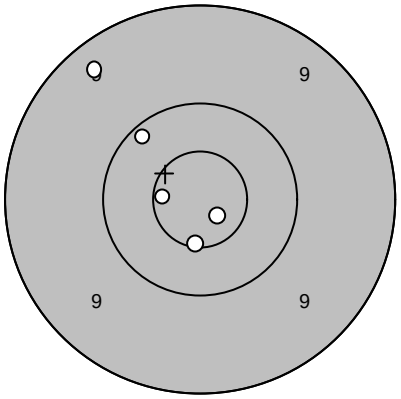

1:	9,3
2:	10,2
3:	10,7*
4:	10,6*
5:	10,8*
Serie	49,0
Totalt	0,0

Serie 1

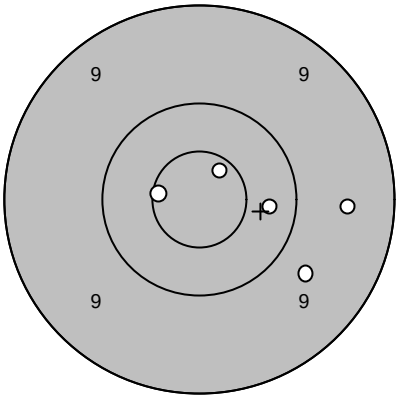

1:	10,6*
2:	10,7*
3:	9,5
4:	10,3
5:	9,7
Serie	48,0
Totalt	48,0

Serie 2

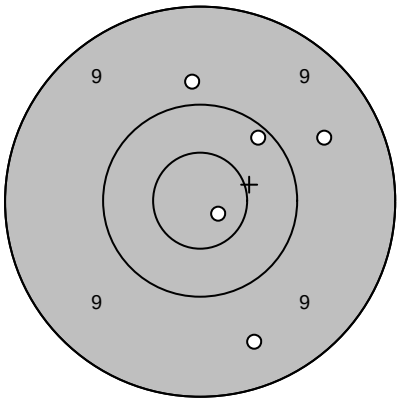

1:	10,8*
2:	9,5
3:	9,8
4:	10,2
5:	9,6
Serie	47,0
Totalt	95,0

Serie 3

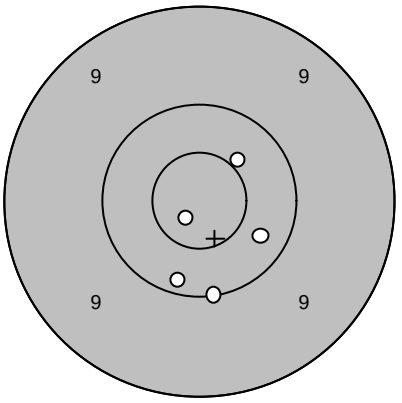

1:	10,5*
2:	10,8*
3:	10,1
4:	10,2
5:	10,3
Serie	50,0
Totalt	145,0

Extratävling 10

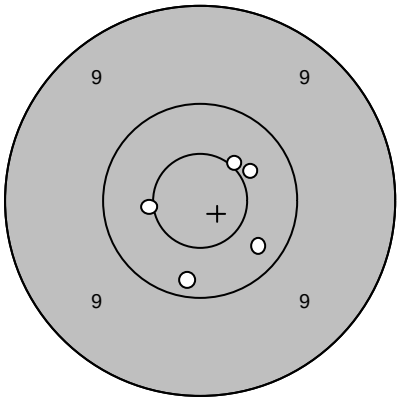

1:	10,3
2:	10,2
3:	10,5*
4:	10,4
5:	10,5*
Serie	50,0
Totalt	195,0

Extratävling 10

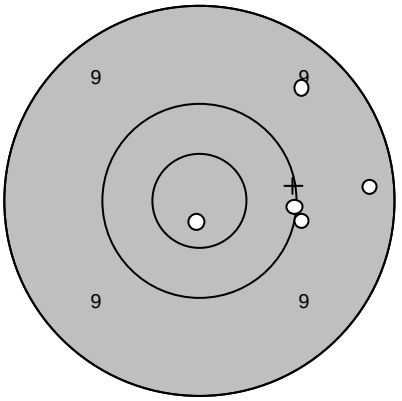

6:	9,5
7:	10,8*
8:	10,0
9:	10,1
10:	9,3
Serie	48,0
Totalt	243,0

Skjutlag	Tavla	
1	6	Kjell Marklund

S 3

2008-07-12 | Tavelträffen A 2008 | Ramselefors SKF

Provskott

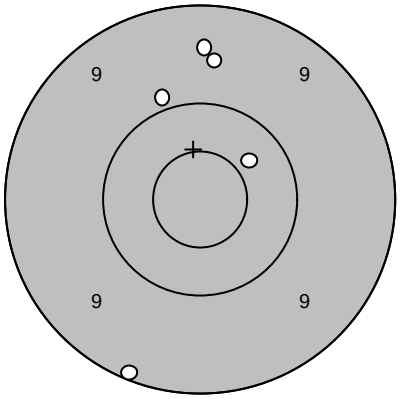

1: 10,4	↗
2: 9,5	↑
3: 9,6	↑
4: 9,9	↖
5: 9,1	↙
Serie	46,0
Totalt	0,0

Serie 1

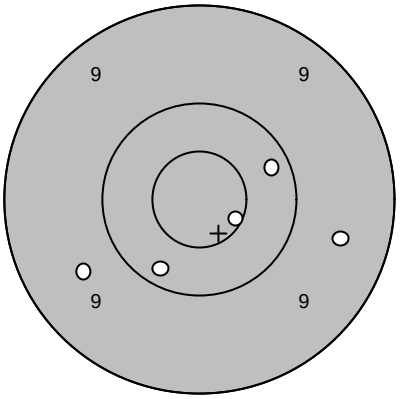

1: 10,2	↙
2: 10,6*	↘
3: 9,6	↙
4: 9,5	↘
5: 10,2	↗
Serie	48,0
Totalt	48,0

Serie 2

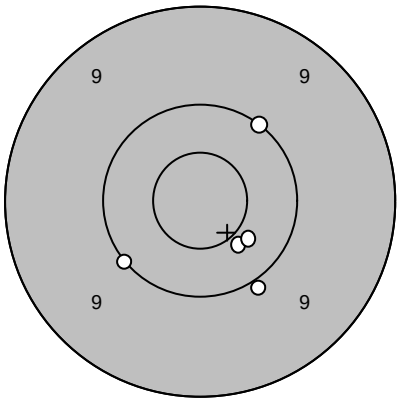

1: 10,0	↘
2: 10,4	↘
3: 10,1	↗
4: 10,0	↙
5: 10,4	↘
Serie	50,0
Totalt	98,0

Serie 3

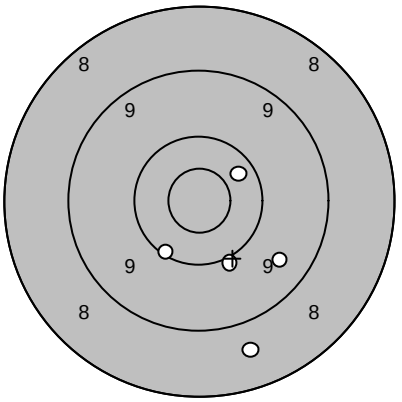

1: 10,0	↓
2: 9,6	↘
3: 10,3	↗
4: 8,7	↓
5: 10,1	↙
Serie	47,0
Totalt	145,0

Extratävling 10

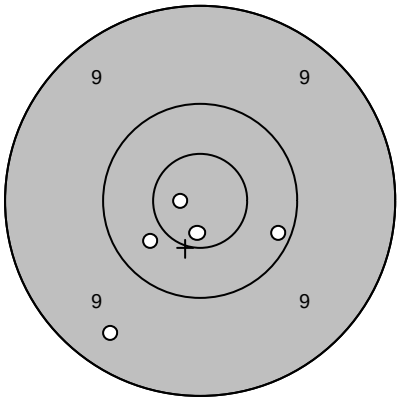

1: 10,7*	↓
2: 10,4	↙
3: 10,8*	←
4: 10,2	↘
5: 9,4	↙
Serie	49,0
Totalt	194,0

Extratävling 10

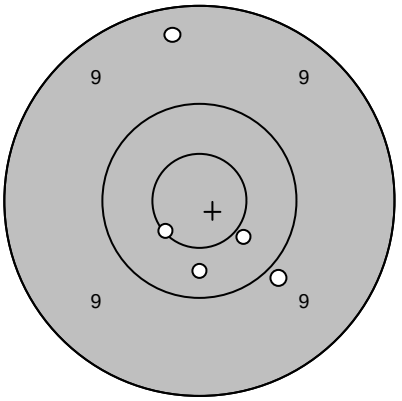

6: 9,9	↘
7: 10,5*	↘
8: 9,3	↑
9: 10,6*	↙
10: 10,3	↓
Serie	48,0
Totalt	242,0

Skjutlag	Tavla	
1	7	Hampus Stenlund
		I 19 / A 9
2008-07-12	Tavelträffen A 2008	Ramselefors SKF

Provskott

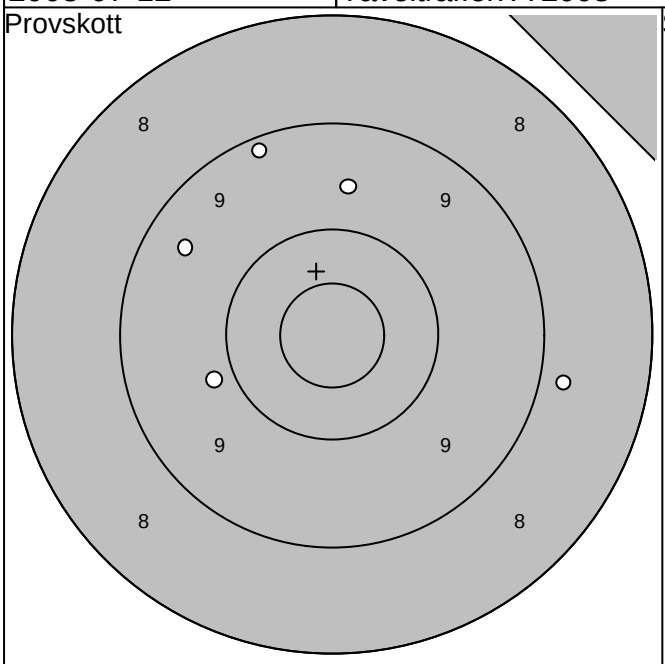

1: 9,9 ↙	Serie 44,0		
2: 9,4 ↖			
3: 9,2 ↑			
4: 8,8 →	Totalt 0,0		
5: 9,6 ↑			

Serie 1

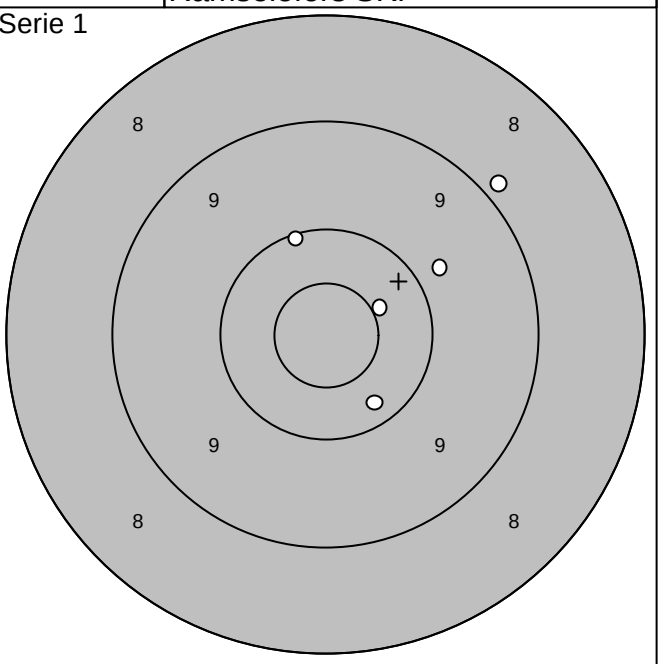

1:10,1 ↑	Serie 47,0		
2: 8,9 ↗			
3:10,5* ↗			
4: 9,8 ↗	Totalt 47,0		
5:10,2 ↘			

Serie 2

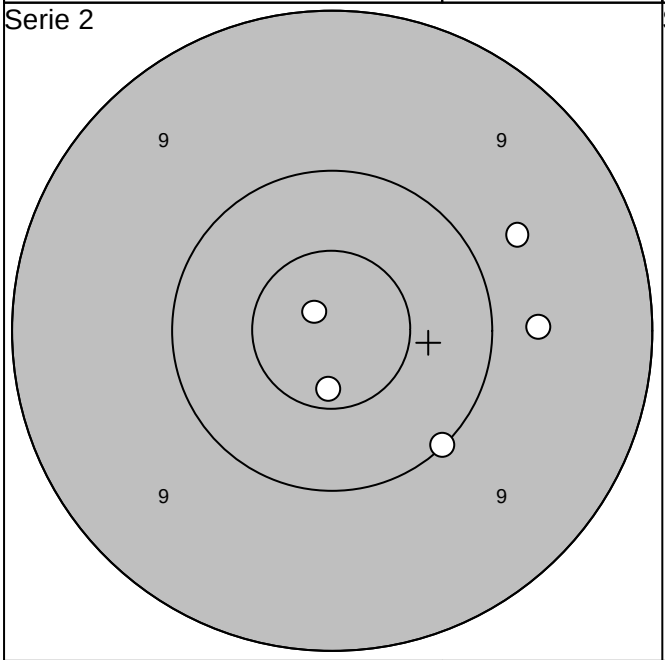

1: 9,7 →	Serie 48,0		
2: 9,7 ↗			
3:10,7* ↓			
4:10,0 ↘	Totalt 95,0		
5:10,9* ↖			

Serie 3

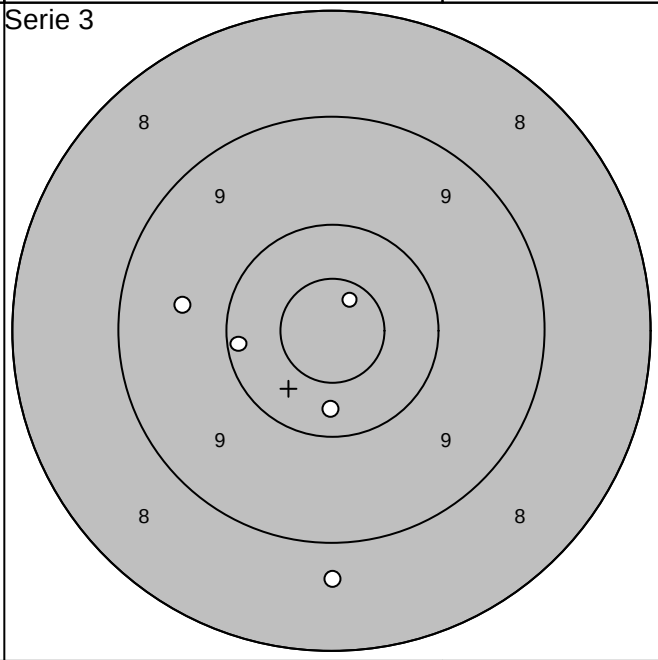

1:10,3 ↓	Serie 47,0		
2:10,7* ↗			
3:10,2 ←			
4: 8,7 ↓	Totalt 142,0		
5: 9,6 ←			

Skjutlag	Tavla	
1	8	Gunnar Iversen

S 3

2008-07-12 | Tavelträffen A 2008 | Ramselefors SKF

Provskott

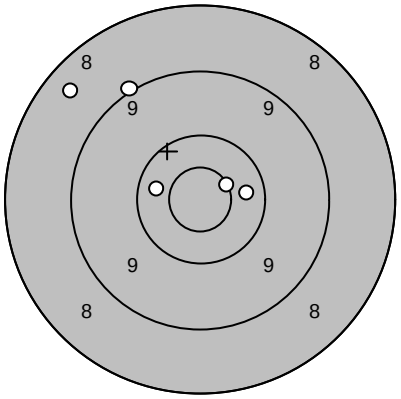

1:	10,6*
2:	10,4
3:	9,1
4:	8,5
5:	10,4
Serie	47,0
Totalt	0,0

Serie 1

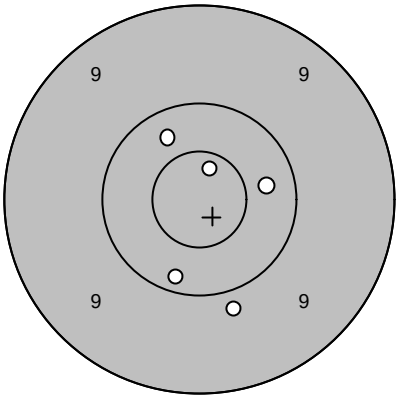

1:	10,7*
2:	10,3
3:	9,9
4:	10,3
5:	10,2
Serie	49,0
Totalt	49,0

Serie 2

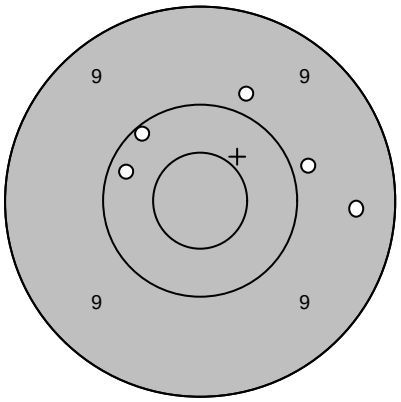

1:	9,8
2:	10,2
3:	9,9
4:	10,1
5:	9,4
Serie	47,0
Totalt	96,0

Serie 3

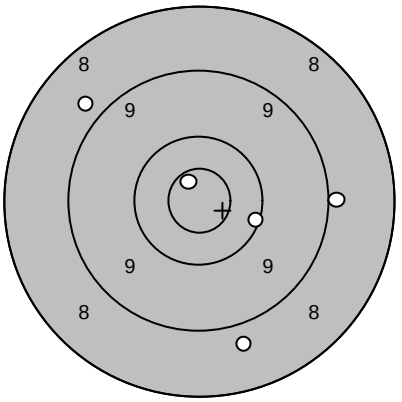

1:	8,8
2:	10,2
3:	9,0
4:	10,7*
5:	8,8
Serie	45,0
Totalt	141,0

Extratävling 10

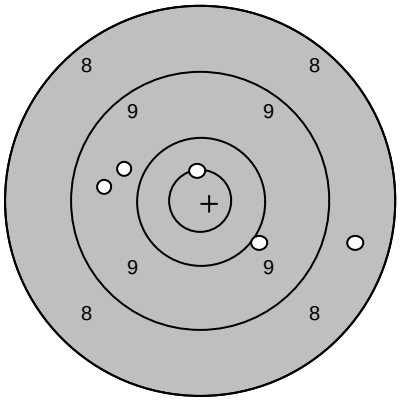

1:	9,8
2:	8,6
3:	10,0
4:	10,6*
5:	9,6
Serie	46,0
Totalt	187,0

Extratävling 10

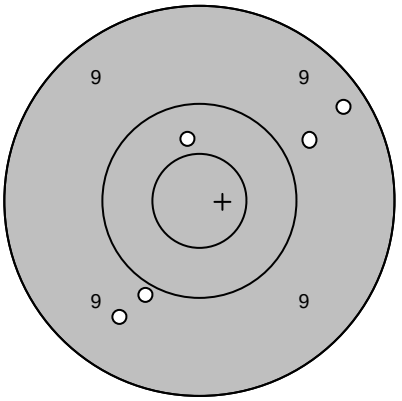

6:	9,3
7:	9,6
8:	10,4
9:	9,9
10:	9,7
Serie	46,0
Totalt	233,0

Skjutlag	Tavla	
1	9	Camilla Lindfors
		I 19 / A 9
2008-07-12	Tavelträffen A 2008	Ramselefors SKF

Provskott

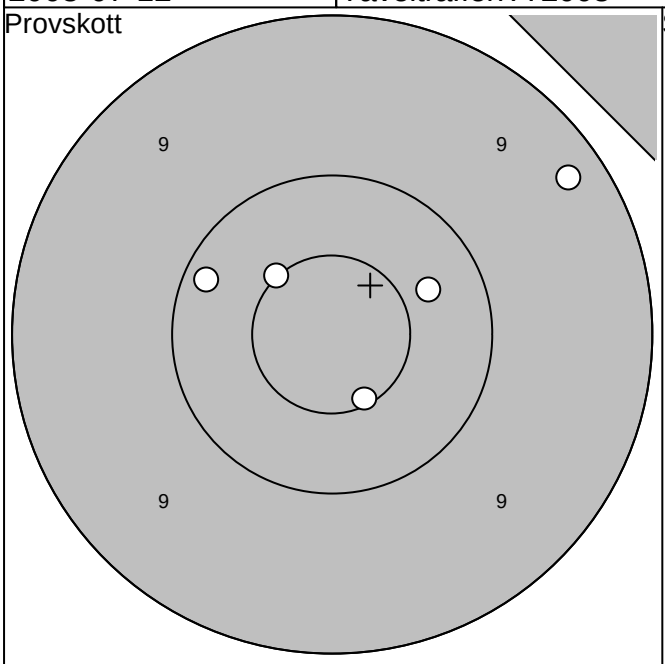

Serie 1

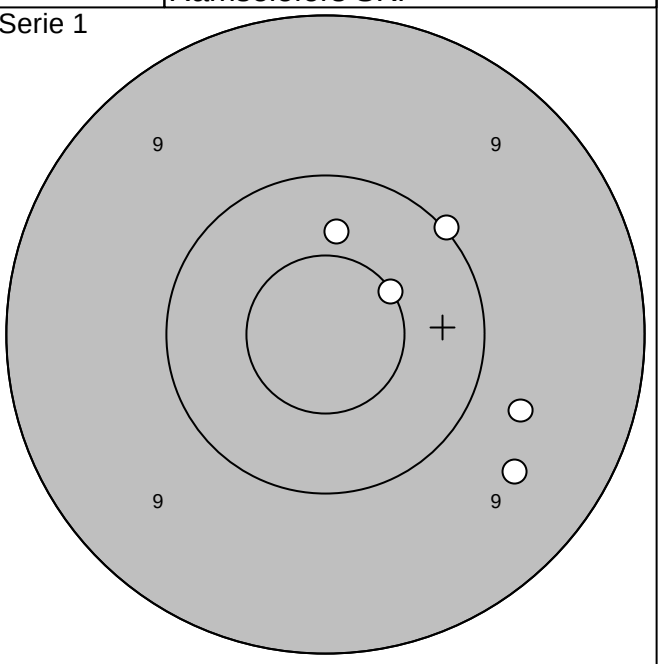

1:10,2 ↖	Serie 49,0	1:10,0 ↗	Serie 48,0
2:10,5* ↖		2: 9,7 ↘	
3: 9,3 ↗		3: 9,6 ↘	
4:10,6* ↘	Totalt 0,0	4:10,4 ↑	Totalt 48,0
5:10,4 ↗		5:10,5* ↗	

Serie 2

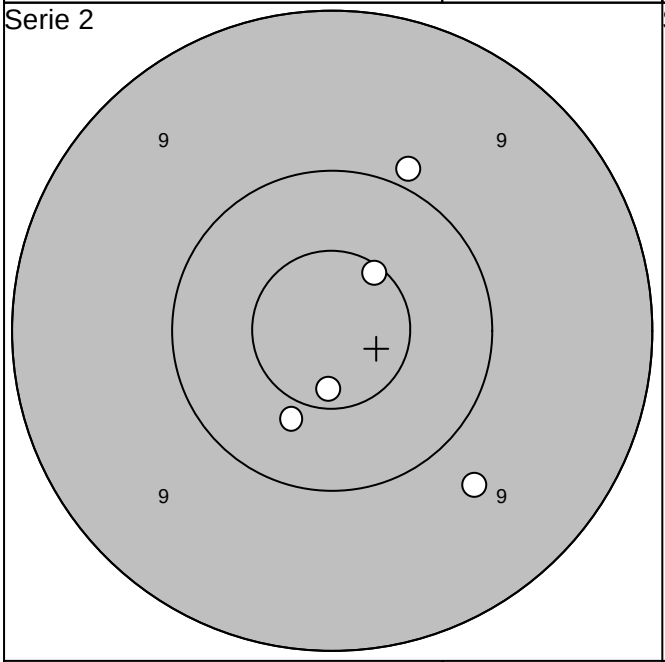

Serie 3

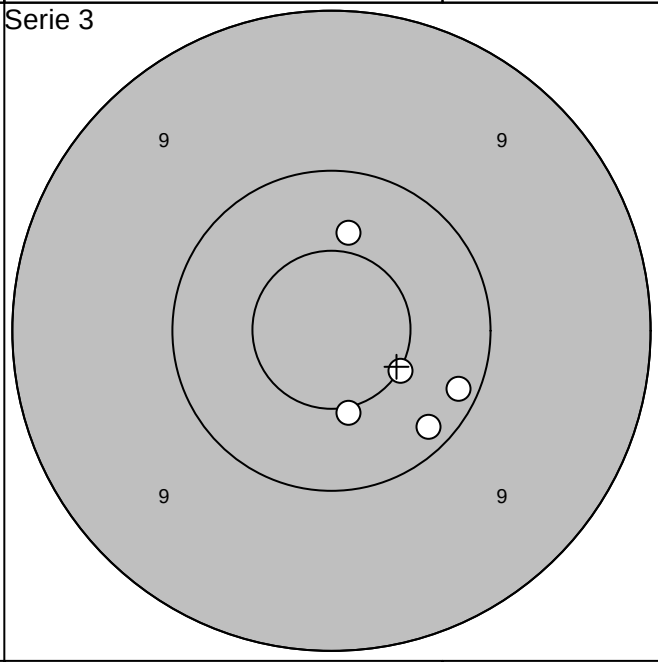

1: 9,9 ↗	Serie 48,0	1:10,5* ↘	Serie 50,0
2:10,6* ↗		2:10,2 ↘	
3:10,7* ↓		3:10,5* ↓	
4:10,4 ↙	Totalt 96,0	4:10,2 ↘	Totalt 146,0
5: 9,7 ↘		5:10,4 ↑	

Skjutlag	Tavla	
1	10	Roger Strand
		Mariestad
2008-07-12	Tavelträffen A 2008	Ramselefors SKF

Provskott

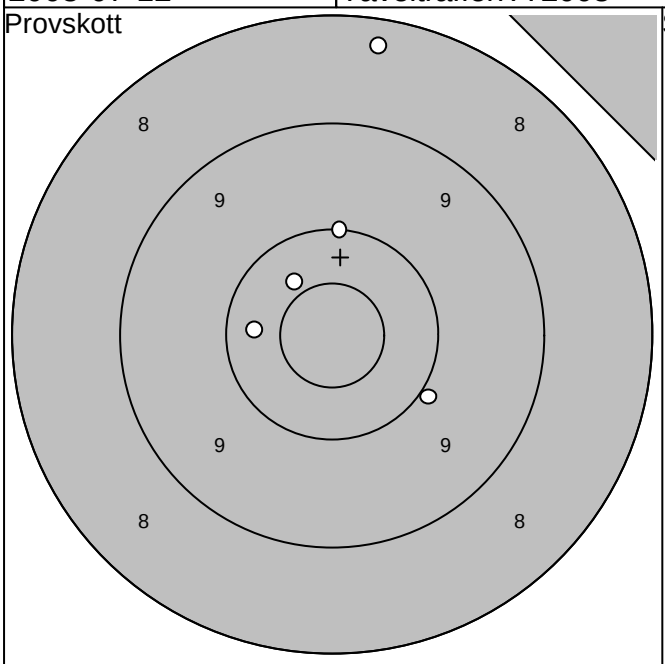

Serie 1

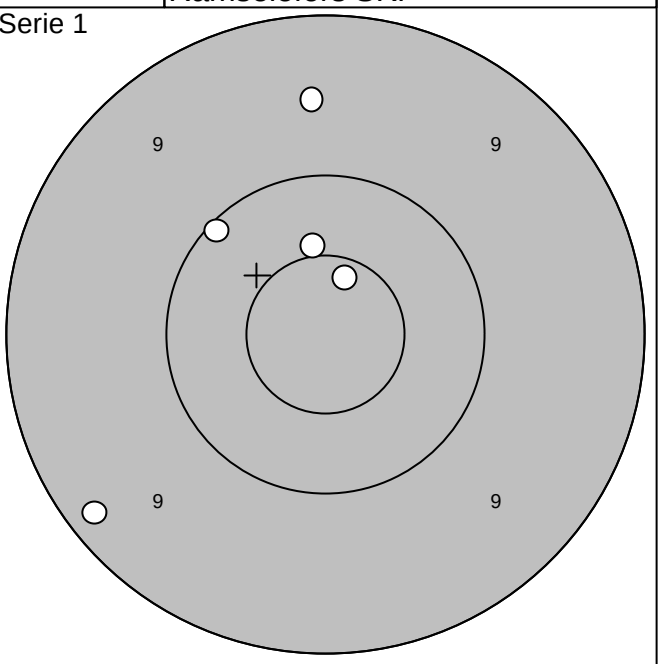

1:10,0 ↘	Serie 48,0	1: 9,2 ↙	Serie 48,0
2: 8,3 ↑		2:10,5* ↑	
3:10,0 ↑	Totalt 0,0	3:10,7* ↗	Totalt 48,0
4:10,4 ↖		4: 9,6 ↑	
5:10,3 ←		5:10,1 ↖	

Serie 2

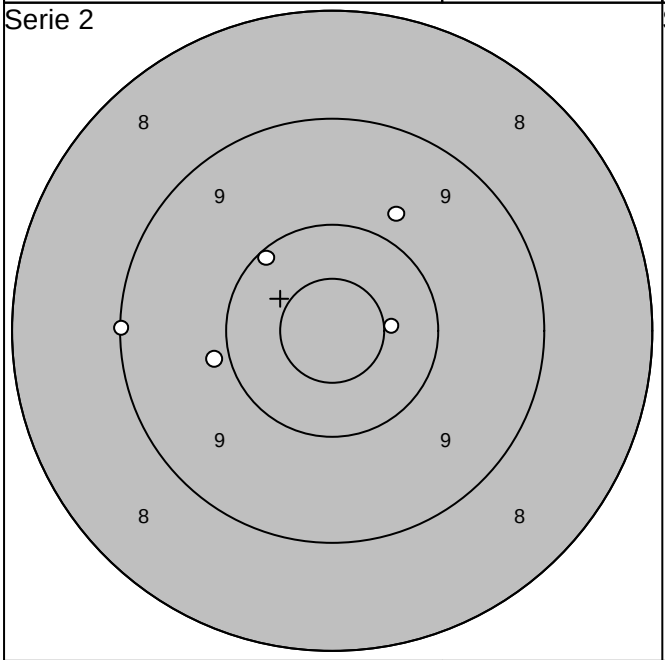

Serie 3

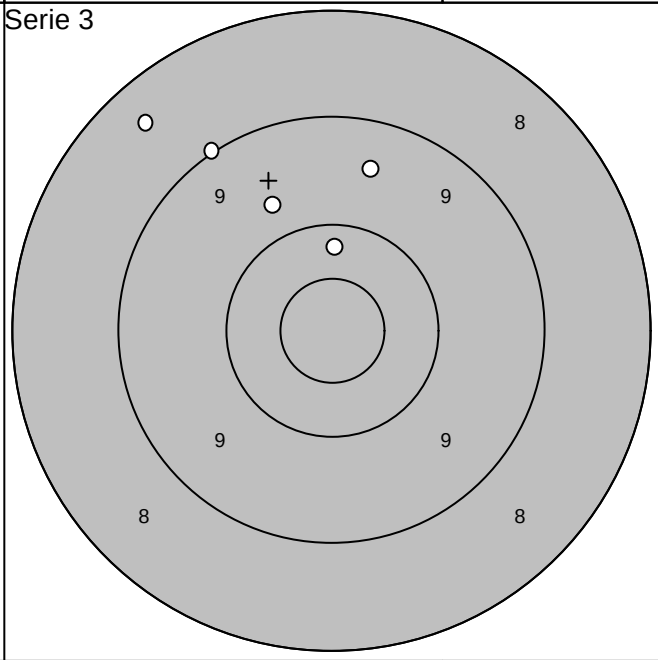

1: 9,9 ←	Serie 47,0	1: 9,5 ↑	Serie 45,0
2: 9,8 ↗		2:10,2 ↑	
3:10,5* →	Totalt 95,0	3: 9,7 ↖	Totalt 140,0
4:10,1 ↖		4: 9,0 ↖	
5: 9,1 ←		5: 8,4 ↖	

Skjutlag	Tavla	
1	11	Bror Rantakyrö
		Pello
2008-07-12	Tavelträffen A 2008	Ramselefors SKF

Provskott

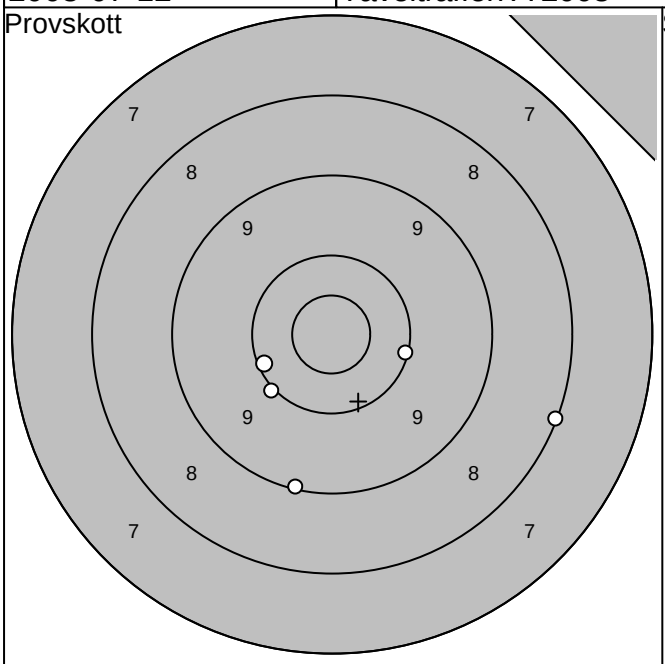

Serie 1

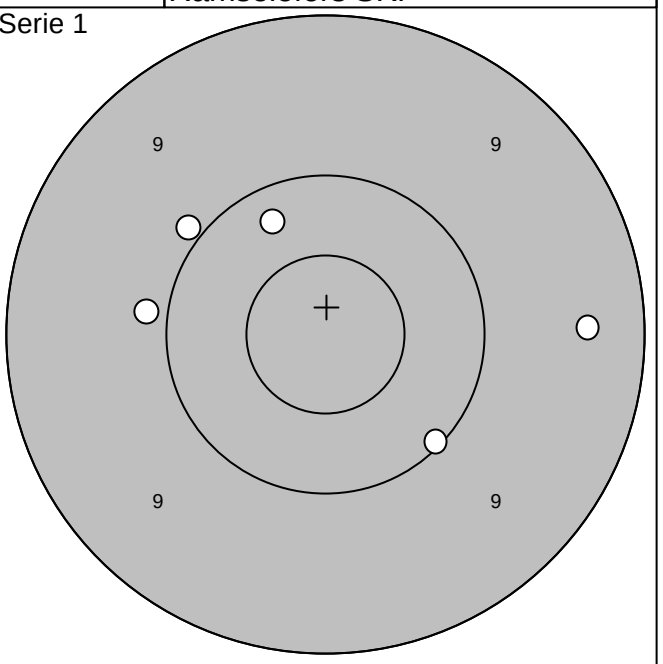

1:10,1 ↘	Serie 47,0	1:10,0 ↖	Serie 48,0
2: 8,1 ↘		2:10,3 ↑	
3:10,0 ↙	Totalt 0,0	3:10,1 ↘	Totalt 48,0
4: 9,1 ↓		4: 9,4 →	
5:10,1 ↙		5: 9,9 ←	

Serie 2

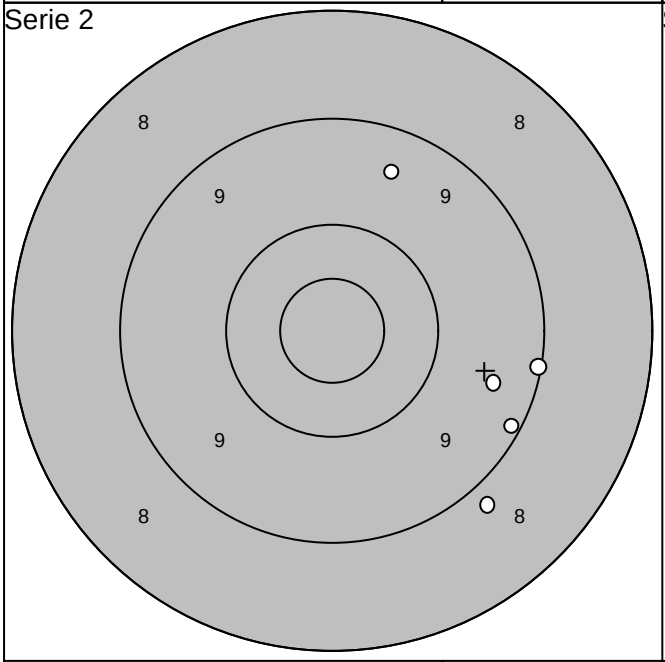

Serie 3

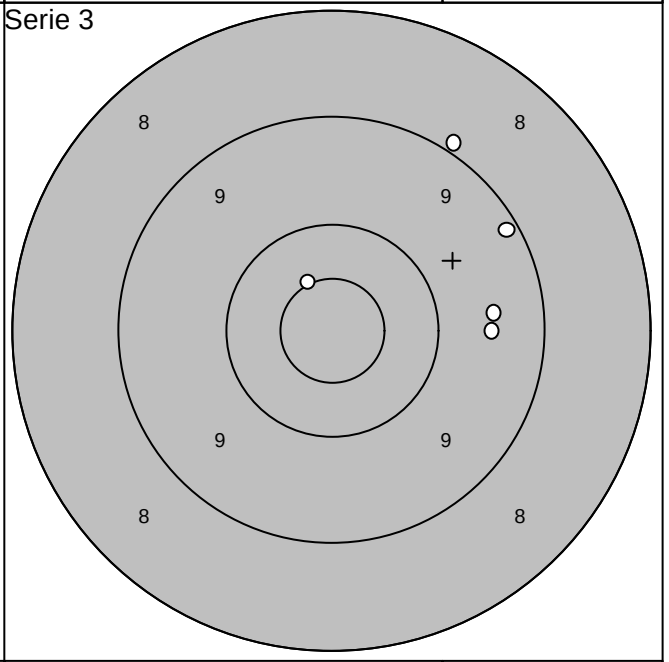

1: 9,4 ↘	Serie 44,0	1:10,5* ↖	Serie 45,0
2: 9,1 ↘		2: 9,5 →	
3: 8,8 ↘	Totalt 92,0	3: 9,5 →	Totalt 137,0
4: 9,4 ↑		4: 9,1 ↗	
5: 9,1 →		5: 8,9 ↗	

Skjutlag	Tavla	
1	12	Ivar Larsson
		Närkes Kil
2008-07-12	Tavelträffen A 2008	Ramselefors SKF

Provskott

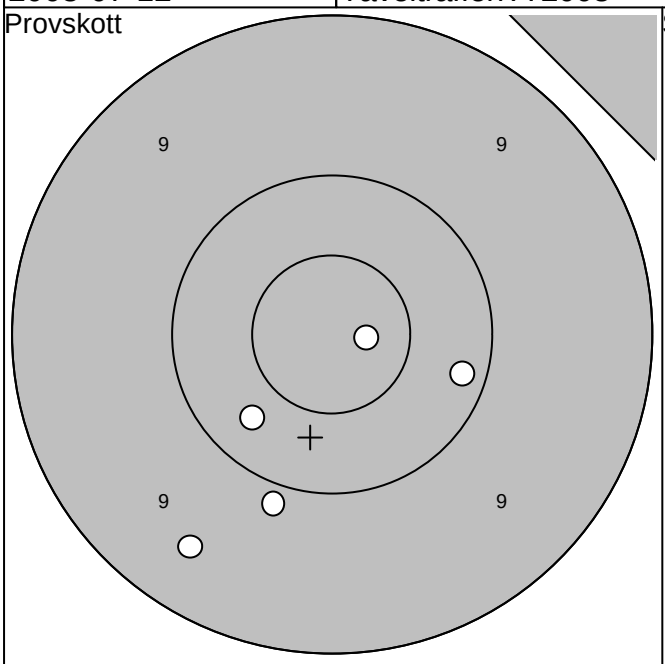

Serie 1

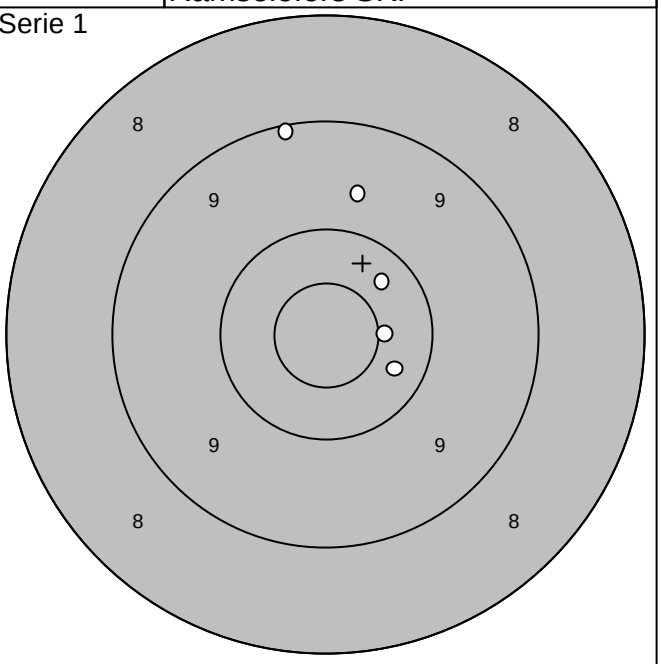

1:10,3 ↙	Serie 48,0	1:10,3 ↗	Serie 48,0
2: 9,4 ↙		2: 9,1 ↑	
3: 9,9 ↓		3: 9,7 ↑	
4:10,2 →	Totalt 0,0	4:10,3 ↘	Totalt 48,0
5:10,8* →		5:10,5* →	

Serie 2

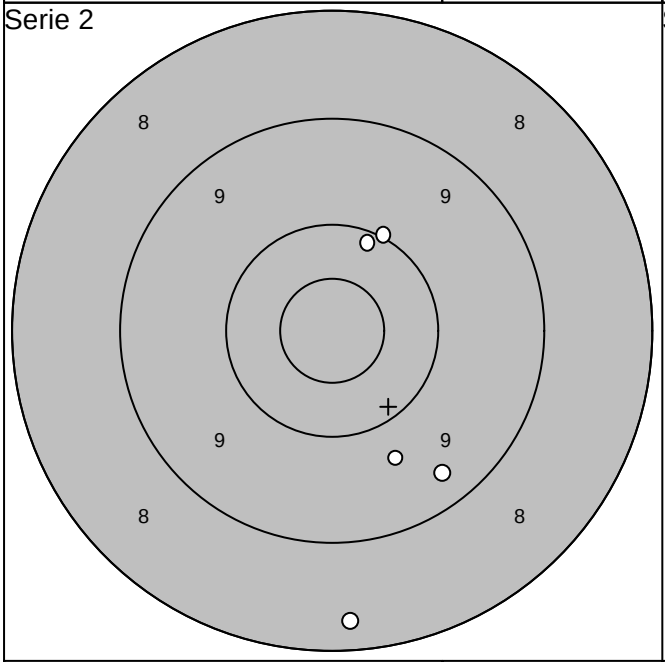

Serie 3

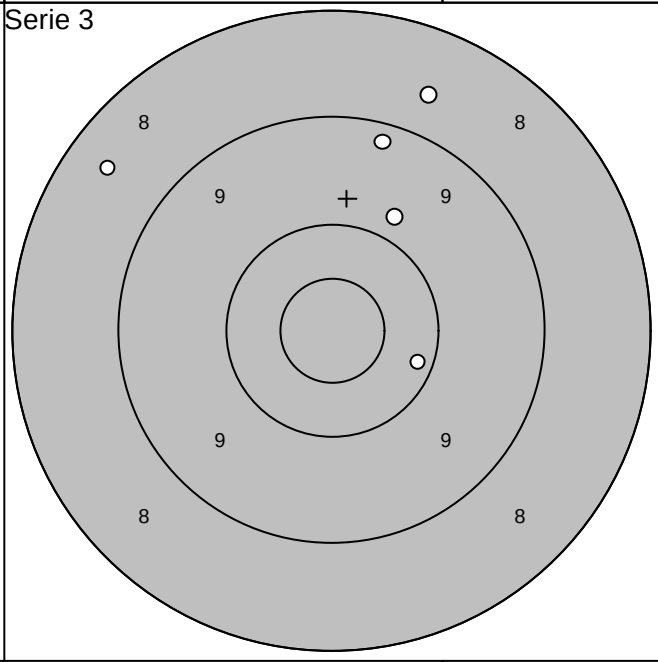

1: 9,7 ↘	Serie 46,0	1: 9,8 ↗	Serie 44,0
2:10,1 ↗		2:10,2 →	
3:10,0 ↗		3: 9,2 ↑	
4: 8,3 ↓	Totalt 94,0	4: 8,4 ↖	Totalt 138,0
5: 9,3 ↘		5: 8,7 ↗	

Skjutlag	Tavla	
1	16	Ingvar Uusitalo
		Pello
2008-07-12	Tavelträffen A 2008	Ramselefors SKF

Provskott

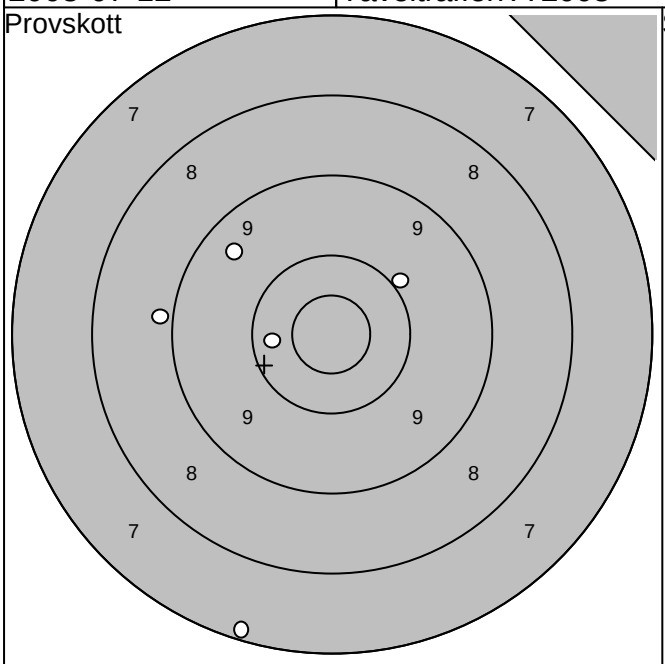

1: 9,5 ↖	Serie 44,0	1:10,0 ↖	Serie 44,0
2: 7,2 ↓		2: 8,9 ←	
3: 8,9 ←		3: 8,2 ↙	
4:10,0 ↗	Totalt 0,0	4: 9,2 ↘	Totalt 44,0
5:10,3 ←		5: 9,9 →	

Serie 1

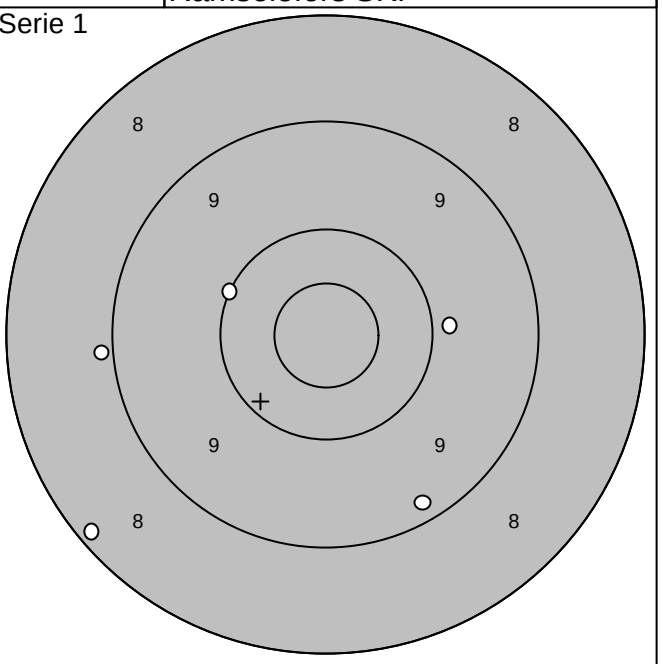

Serie 2

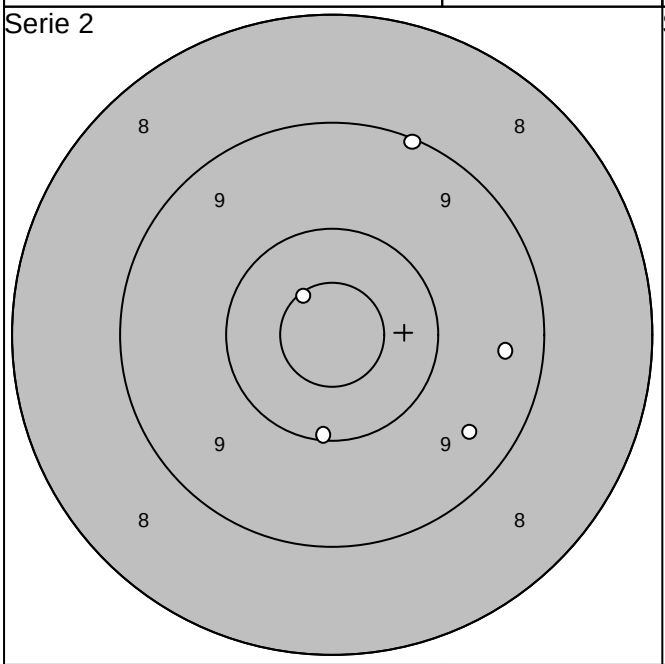

Serie 3

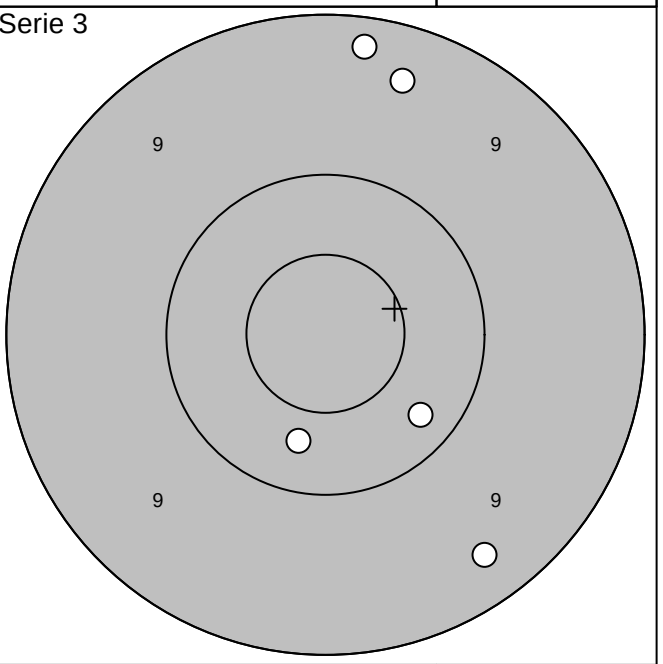

1: 9,4 ↘	Serie 47,0	1: 9,2 ↑	Serie 47,0
2: 9,1 ↗		2:10,3 ↘	
3: 9,4 →		3:10,3 ↓	
4:10,1 ↓	Totalt 91,0	4: 9,4 ↑	Totalt 138,0
5:10,6* ↖		5: 9,3 ↘	

Skjutlag	Tavla	
1	18	Håkan Lidman
		Skellefteå
2008-07-12	Tavelträffen A 2008	Ramselefors SKF

Provskott

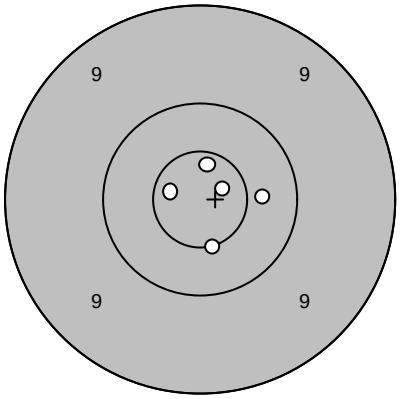

1: 10,8*	↗
2: 10,4	→
3: 10,7*	↑
4: 10,5*	↓
5: 10,7*	←
Serie	50,0
Totalt	0,0

Serie 1

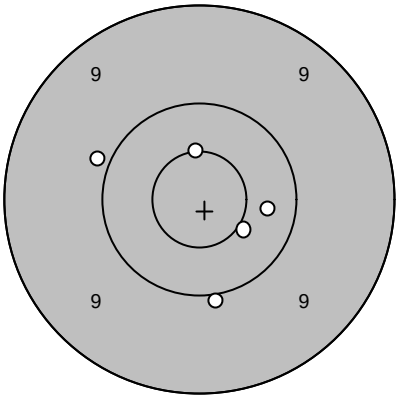

1: 10,0	↓
2: 10,5*	↑
3: 10,3	→
4: 10,5*	↘
5: 9,9	↖
Serie	49,0
Totalt	49,0

Serie 2

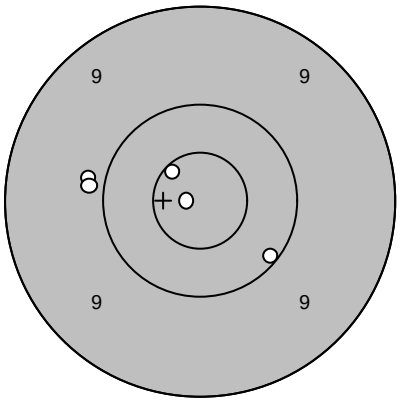

1: 10,9*	←
2: 10,6*	↖
3: 9,9	←
4: 9,9	←
5: 10,1	↘
Serie	48,0
Totalt	97,0

Serie 3

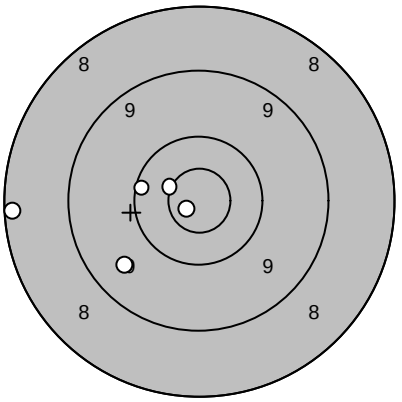

1: 10,9*	↙
2: 8,2	←
3: 10,6*	↖
4: 10,2	←
5: 9,6	↙
Serie	47,0
Totalt	144,0

Extratävling 10

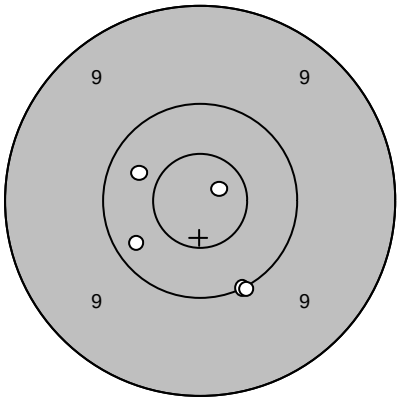

1: 10,0	↘
2: 10,8*	↗
3: 10,3	↙
4: 10,4	↖
5: 10,0	↘
Serie	50,0
Totalt	194,0

Extratävling 10

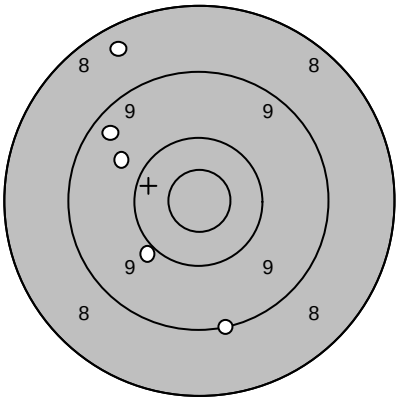

6: 9,4	↖
7: 9,1	↓
8: 9,9	↙
9: 9,7	↖
10: 8,4	↑
Serie	44,0
Totalt	238,0

Skjutlag	Tavla	
1	19	Tommy Lundqvist
		Ununge
2008-07-12	Tavelträffen A 2008	Ramselefors SKF

Provskott

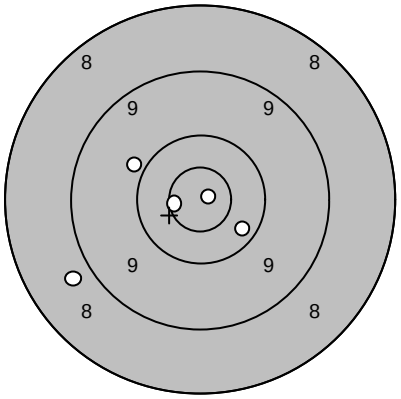

1: 10,7*	←
2: 10,3	↘
3: 10,9*	→
4: 8,8	↙
5: 9,9	↖
Serie	47,0
Totalt	0,0

Serie 1

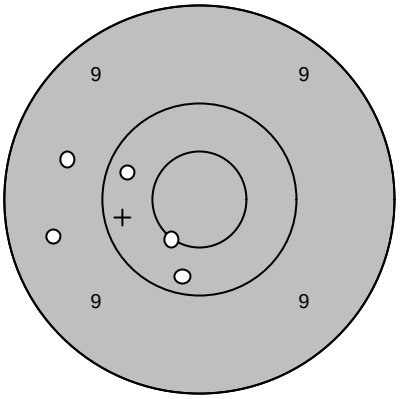

1: 10,5*	↙
2: 10,3	↖
3: 9,6	↖
4: 10,2	↓
5: 9,5	←
Serie	48,0
Totalt	48,0

Serie 2

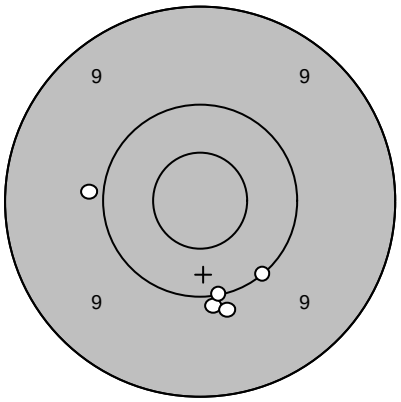

1: 9,9	↓
2: 9,9	←
3: 10,1	↓
4: 10,1	↘
5: 9,9	↓
Serie	47,0
Totalt	95,0

Serie 3

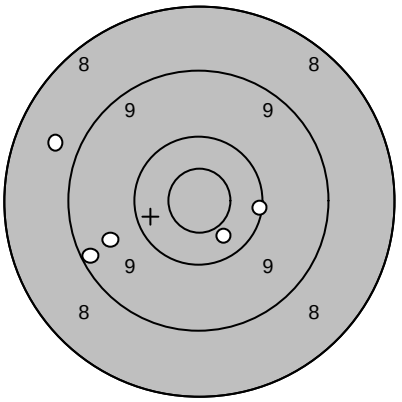

1: 9,6	↙
2: 8,7	↖
3: 10,1	→
4: 10,4	↘
5: 9,2	↙
Serie	46,0
Totalt	141,0

Extratävling 10

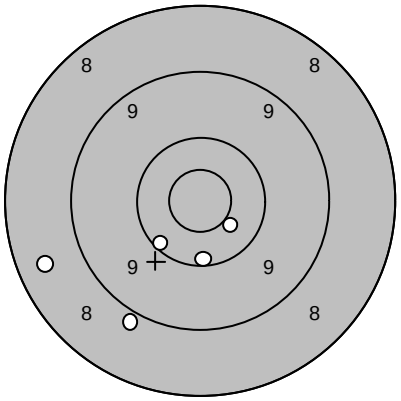

1: 10,2	↙
2: 8,9	↙
3: 10,2	↓
4: 8,5	←
5: 10,5*	↘
Serie	46,0
Totalt	187,0

Extratävling 10

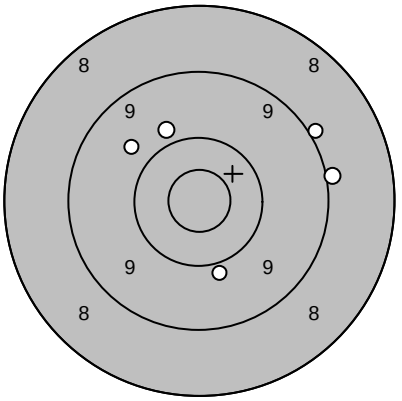

6: 9,9	↑
7: 9,0	→
8: 9,9	↘
9: 9,8	↖
10: 9,0	↗
Serie	45,0
Totalt	232,0

Skjutlag	Tavla	
1	20	Torgny Lindfors

I 19 / A 9

2008-07-12	Tavelträffen A 2008	Ramselefors SKF

Provskott

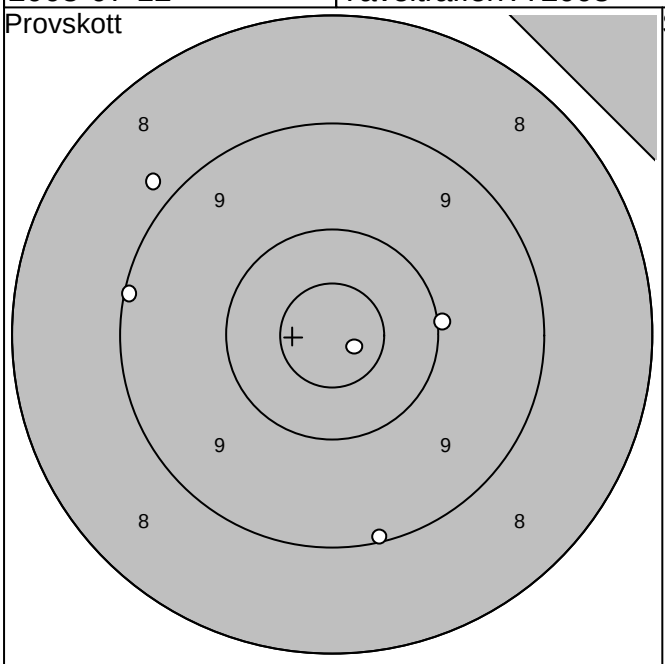

1:10,8* ↘	Serie 46,0	1: 8,8 ↘	Serie 43,0
2: 8,8 ↖		2: 9,7 ↙	
3: 9,1 ←	Totalt 0,0	3: 8,8 ↓	Totalt 43,0
4: 9,1 ↓		4:10,5* ↗	
5:10,0 →		5: 8,5 ↑	

Serie 1

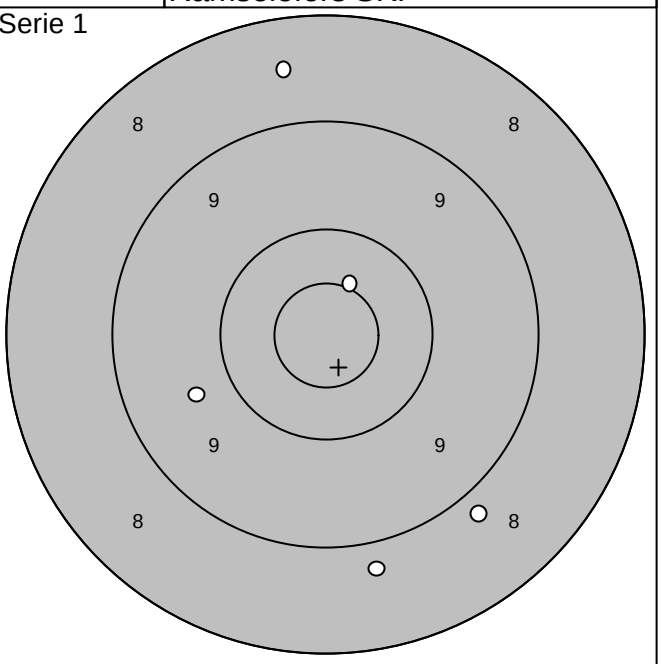

Serie 2

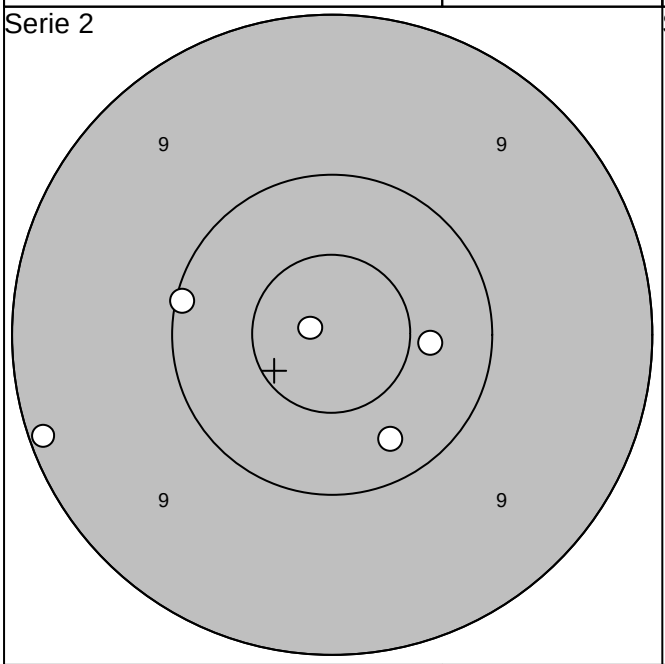

1:10,4 →	Serie 49,0	1:10,3 →	Serie 49,0
2:10,3 ↘		2:10,8* ↖	
3:10,1 ←	Totalt 92,0	3: 9,7 ↗	Totalt 141,0
4:10,9* ←		4:10,7* ↓	
5: 9,1 ↙		5:10,3 ↖	

Serie 3

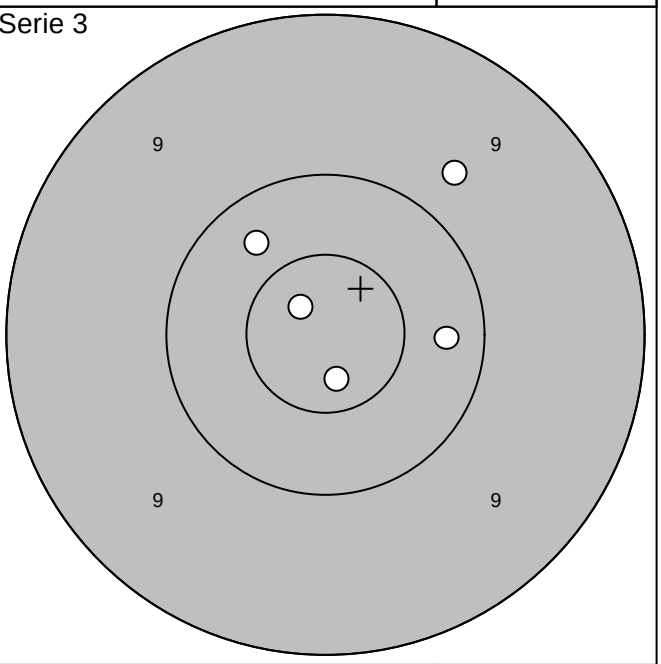

OBS!

På grund av tekniska problem har vi problem med detta skjutkort som därför tagits bort ur denna fil.

Vi ber om ursäkt för det inträffade och kommer att göra allt för att det inte ska inträffa igen.

//Ramselefors Skytteförening

Skjutlag	Tavla	
1	22	Marlene Forsell
		Ramselefors
2008-07-12	Tavelträffen A 2008	Ramselefors SKF

Provskott

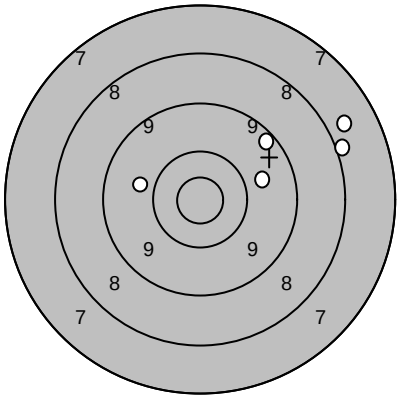

1:	7,8
2:	9,8
3:	8,0
4:	9,3
5:	9,9
Serie	42,0
Totalt	0,0

Serie 1

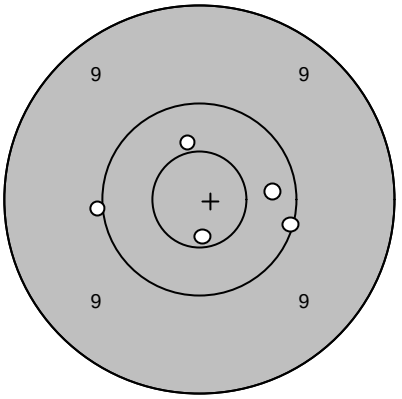

1:	10,3
2:	10,1
3:	10,0
4:	10,7*
5:	10,4
Serie	50,0
Totalt	50,0

Serie 2

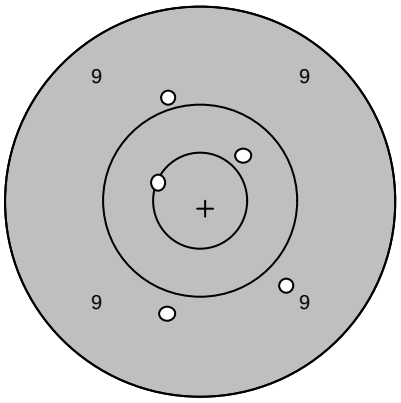

1:	10,4
2:	9,8
3:	9,8
4:	9,9
5:	10,6*
Serie	47,0
Totalt	97,0

Serie 3

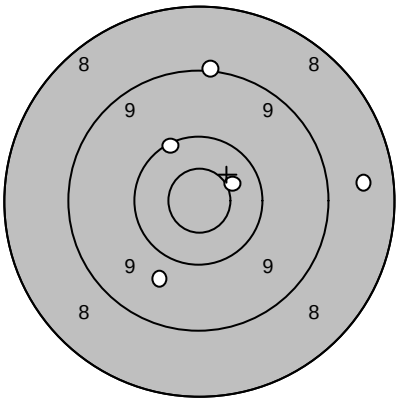

1:	10,1
2:	9,1
3:	9,7
4:	10,5*
5:	8,5
Serie	46,0
Totalt	143,0

Extratävling 10

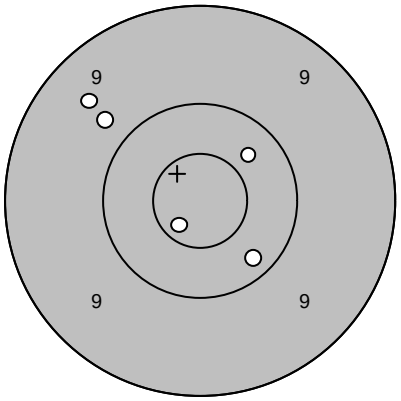

1:	9,8
2:	10,7*
3:	9,5
4:	10,2
5:	10,3
Serie	48,0
Totalt	191,0

Extratävling 10

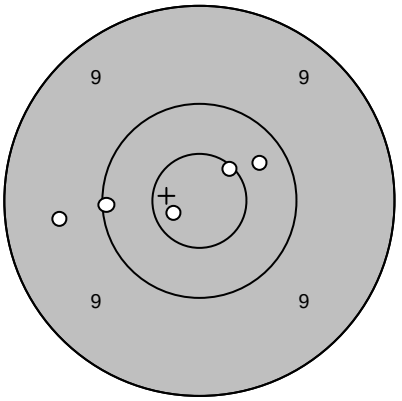

6:	10,7*
7:	10,6*
8:	9,6
9:	10,3
10:	10,1
Serie	49,0
Totalt	240,0

Skjutlag	Tavla	
1	23	Gerhard Andersson
		Ramselefors
2008-07-12	Tavelträffen A 2008	Ramselefors SKF

Provskott

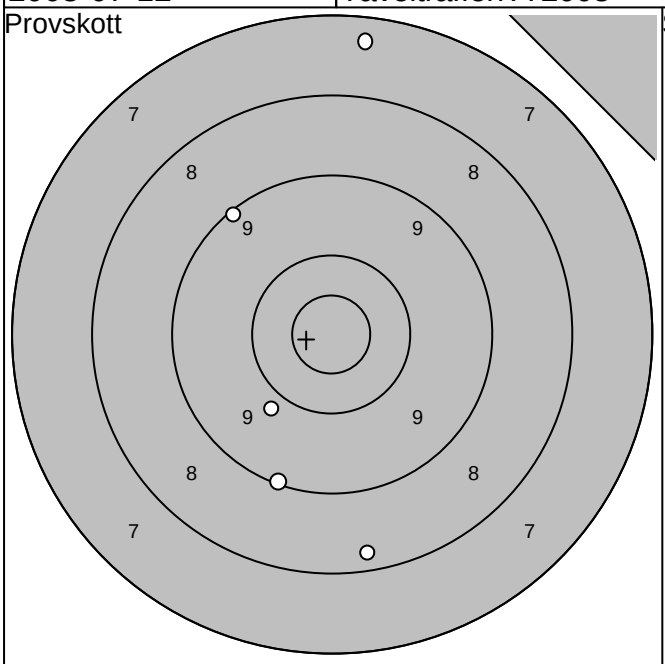

Serie 1

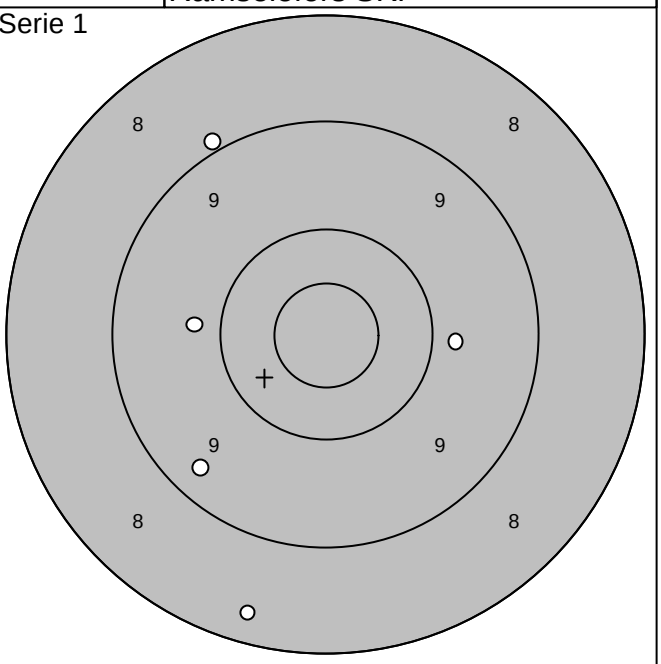

1: 7,4 ↑	Serie 42,0	1: 9,8 →	Serie 43,0
2: 8,3 ↓		2: 8,3 ↓	
3: 9,1 ↖		3: 9,3 ↙	
4: 9,1 ↓	Totalt 0,0	4: 8,9 ↖	Totalt 43,0
5: 9,9 ↙		5: 9,8 ←	

Serie 2

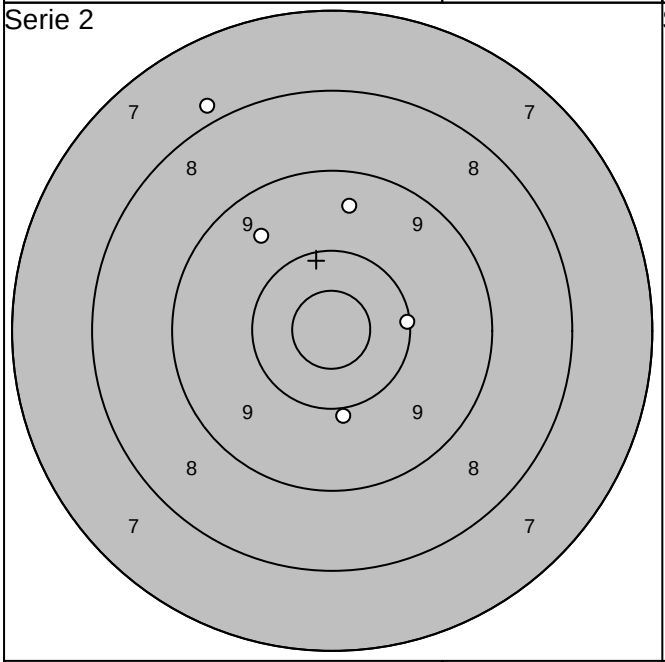

Serie 3

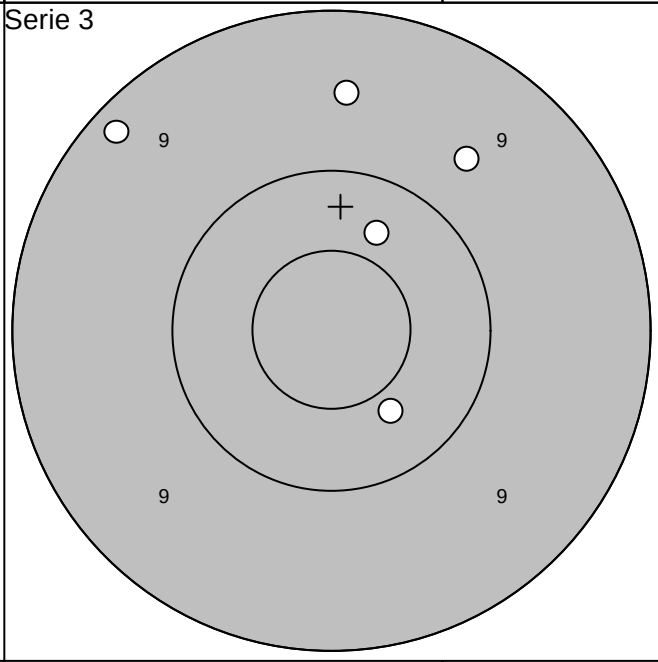

1:10,1 →	Serie 45,0	1: 9,6 ↑	Serie 47,0
2: 7,9 ↖		2: 9,7 ↗	
3: 9,6 ↖		3: 9,2 ↖	
4: 9,5 ↑	Totalt 88,0	4:10,4 ↗	Totalt 135,0
5:10,0 ↓		5:10,4 ↘	

Skjutlag	Tavla	
1	24	Magnus Lejonclou
		Ramselefors
2008-07-12	Tavelträffen A 2008	Ramselefors SKF

Provskott

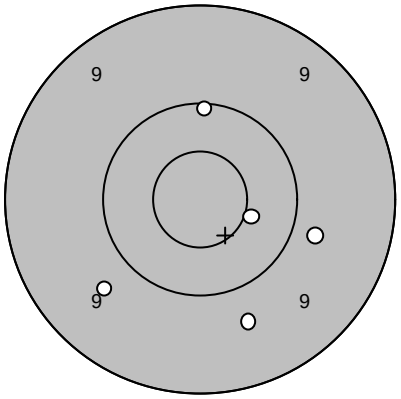

1: 10,5*	↘
2: 10,1	↑
3: 9,8	↘
4: 9,7	↓
5: 9,7	↙
Serie	47,0
Totalt	0,0

Serie 1

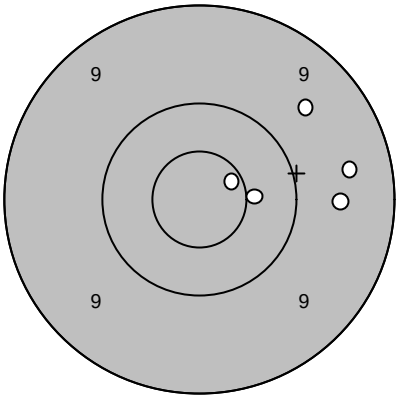

1: 9,5	→
2: 9,6	↗
3: 10,5*	→
4: 10,7*	↗
5: 9,6	→
Serie	47,0
Totalt	47,0

Serie 2

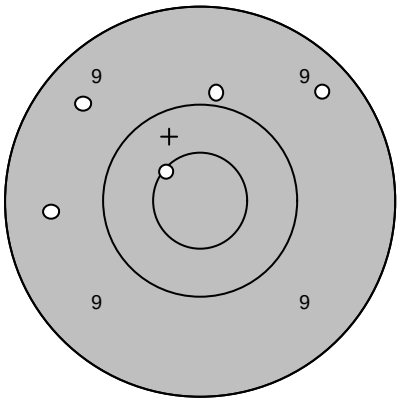

1: 10,6*	↖
2: 9,5	←
3: 9,9	↑
4: 9,5	↖
5: 9,4	↗
Serie	46,0
Totalt	93,0

Serie 3

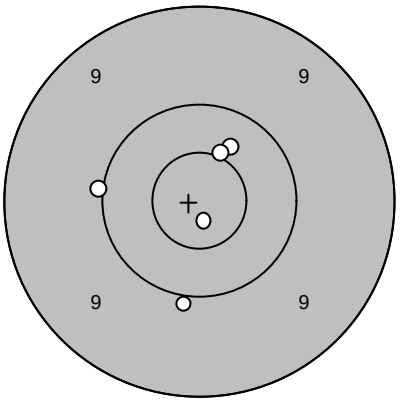

1: 10,4	↗
2: 10,0	↓
3: 10,0	←
4: 10,5*	↗
5: 10,8*	↓
Serie	50,0
Totalt	143,0

Extratävling 10

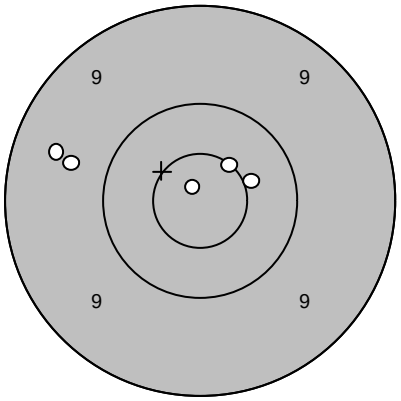

1: 10,5*	↗
2: 9,7	←
3: 9,5	←
4: 10,6*	↗
5: 10,9*	↖
Serie	48,0
Totalt	191,0

Extratävling 10

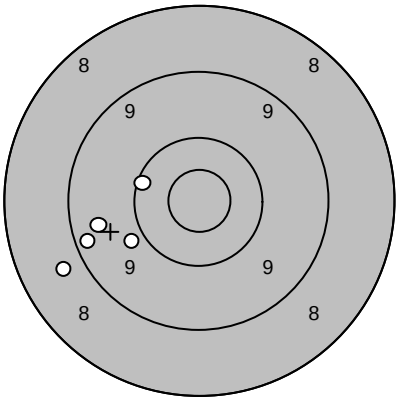

6: 8,8	↙
7: 9,9	↙
8: 9,3	↙
9: 10,2	←
10: 9,5	←
Serie	45,0
Totalt	236,0

Skjutlag	Tavla	
2	1	Lars Evaldsson
		Göteborg
2008-07-12	Tavelträffen A 2008	Ramselefors SKF

Provskott

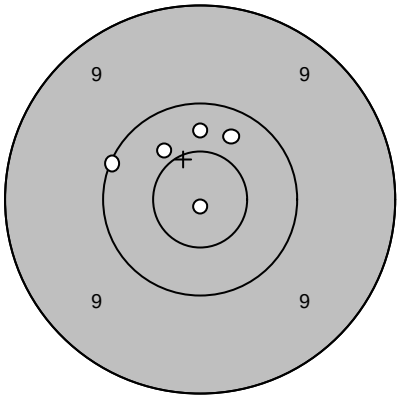

1: 10,3	↗
2: 10,3	↑
3: 10,4	↖
4: 10,1	←
5: 10,9*	↓
Serie	50,0
Totalt	0,0

Serie 1

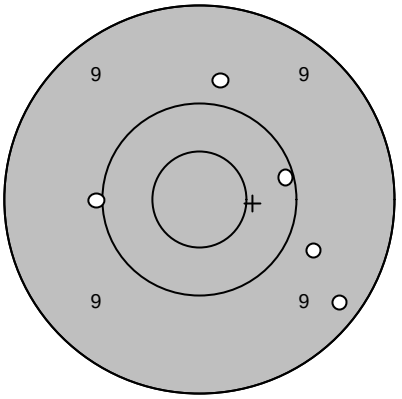

1: 10,1	→
2: 9,3	↘
3: 9,8	↘
4: 9,8	↑
5: 10,0	←
Serie	47,0
Totalt	47,0

Serie 2

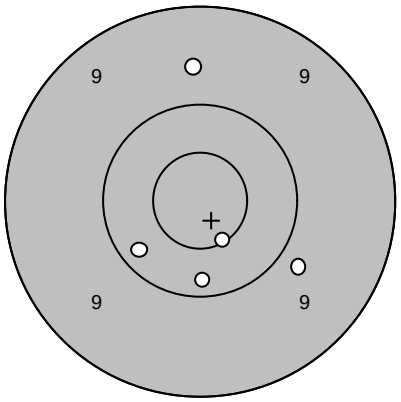

1: 9,8	↘
2: 10,2	↓
3: 10,6*	↘
4: 9,7	↑
5: 10,2	↙
Serie	48,0
Totalt	95,0

Serie 3

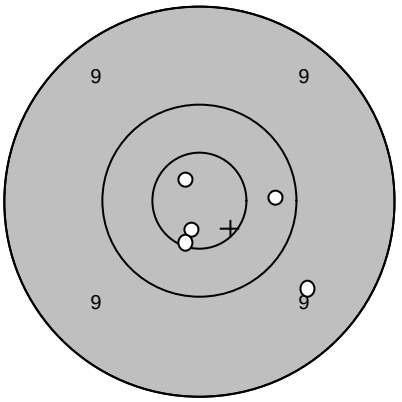

1: 10,2	→
2: 10,7*	↓
3: 9,6	↘
4: 10,8*	↖
5: 10,6*	↓
Serie	49,0
Totalt	144,0

Extratävling 10

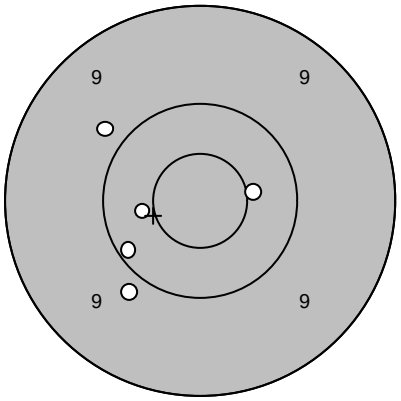

1: 9,8	↖
2: 10,1	↙
3: 10,4	←
4: 9,9	↙
5: 10,5*	→
Serie	48,0
Totalt	192,0

Extratävling 10

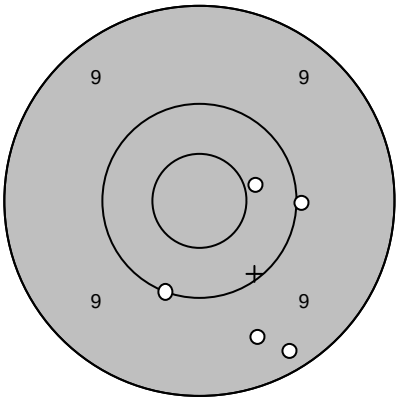

6: 10,0	↓
7: 10,4	→
8: 10,0	→
9: 9,2	↘
10: 9,5	↘
Serie	48,0
Totalt	240,0

Skjutlag	Tavla	
2	2	Urban Johansson

F 21

2008-07-12 | Tavelträffen A 2008 | Ramselefors SKF

Provskott

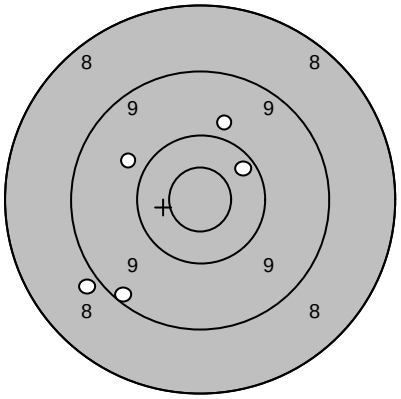

1:	9,8
2:	10,3
3:	9,9
4:	8,9
5:	9,2
Serie	45,0
Totalt	0,0

Serie 1

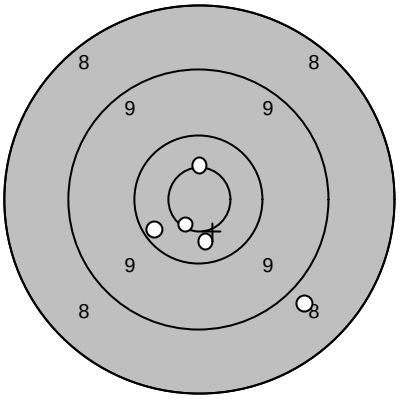

1:	10,4
2:	8,8
3:	10,6*
4:	10,3
5:	10,6*
Serie	48,0
Totalt	48,0

Serie 2

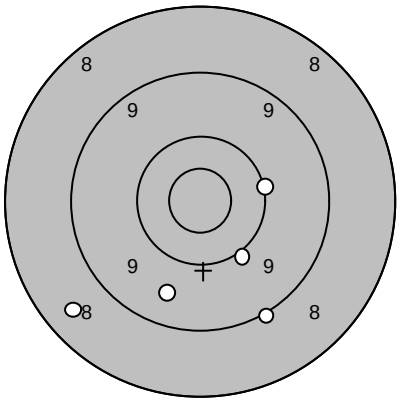

1:	10,0
2:	9,0
3:	9,6
4:	10,0
5:	8,5
Serie	46,0
Totalt	94,0

Serie 3

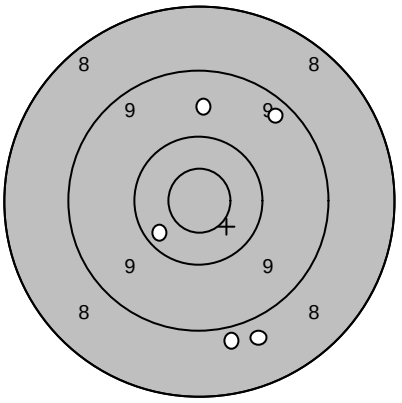

1:	8,8
2:	9,3
3:	9,6
4:	8,9
5:	10,3
Serie	44,0
Totalt	138,0

Extratävling 10

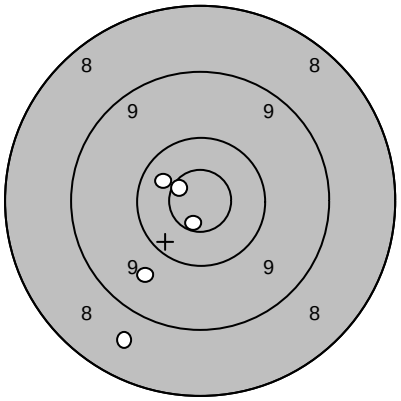

1:	10,7*
2:	8,6
3:	10,7*
4:	9,7
5:	10,4
Serie	47,0
Totalt	185,0

Extratävling 10

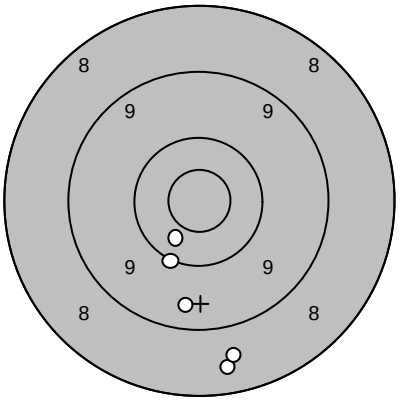

6:	10,1
7:	9,5
8:	8,5
9:	8,7
10:	10,4
Serie	45,0
Totalt	230,0

Skjutlag	Tavla	
2	3	Michael Normann

I 16 / Lv 6

2008-07-12	Tavelträffen A 2008	Ramselefors SKF

Provskott

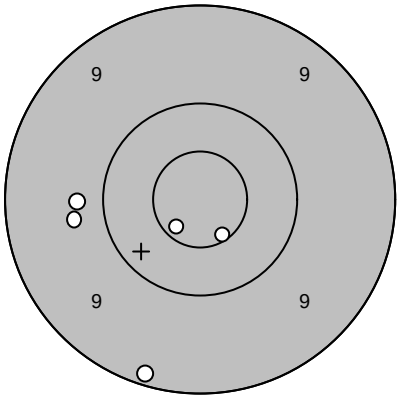

1:	9,2
2:	10,6*
3:	9,8
4:	10,7*
5:	9,7
Serie	47,0
Totalt	0,0

Serie 1

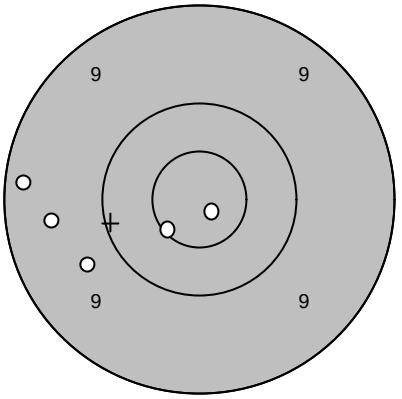

1:	10,6*
2:	10,8*
3:	9,7
4:	9,2
5:	9,5
Serie	47,0
Totalt	47,0

Serie 2

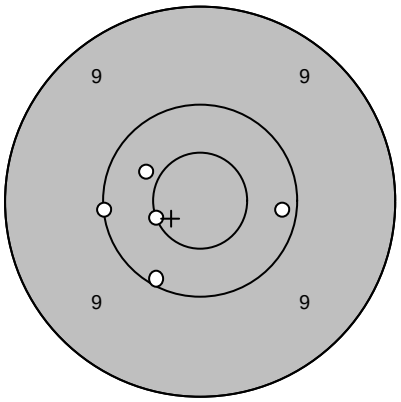

1:	10,5*
2:	10,4
3:	10,1
4:	10,2
5:	10,1
Serie	50,0
Totalt	97,0

Serie 3

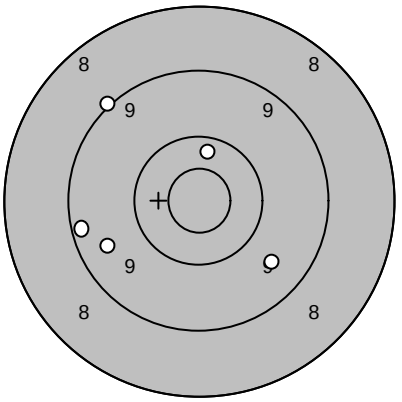

1:	9,6
2:	10,3
3:	9,2
4:	9,0
5:	9,5
Serie	46,0
Totalt	143,0

Extratävling 10

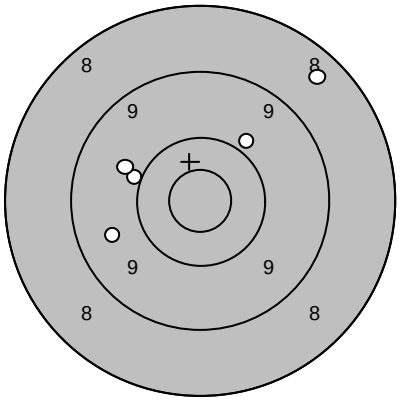

1:	10,0
2:	9,6
3:	9,9
4:	8,5
5:	9,8
Serie	45,0
Totalt	188,0

Extratävling 10

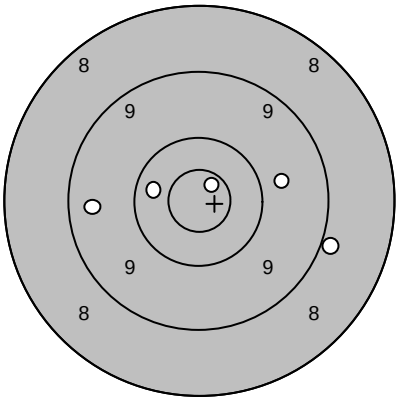

6:	10,4
7:	8,9
8:	9,8
9:	10,8*
10:	9,5
Serie	46,0
Totalt	234,0

Skjutlag	Tavla	
2	4	Stefan Jonasson
		Hogdal
2008-07-12		Tavelträffen A 2008 — Ramselefors SKF

Provskott

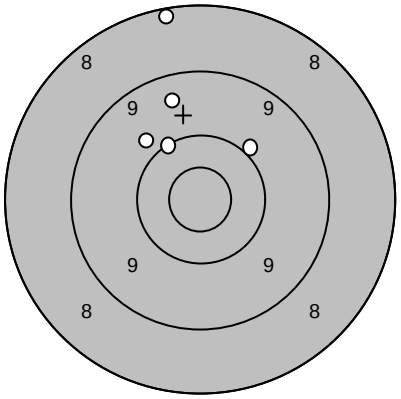

1:	9,5
2:	8,2
3:	9,9
4:	10,0
5:	10,1
Serie	46,0
Totalt	0,0

Serie 1

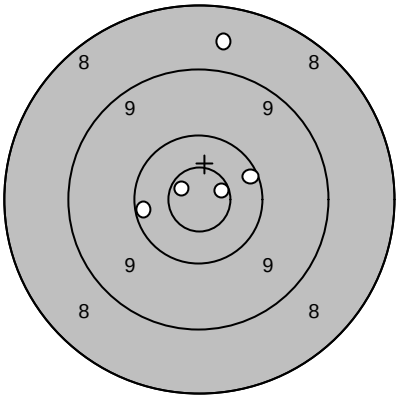

1:	8,6
2:	10,2
3:	10,8*
4:	10,7*
5:	10,2
Serie	48,0
Totalt	48,0

Serie 2

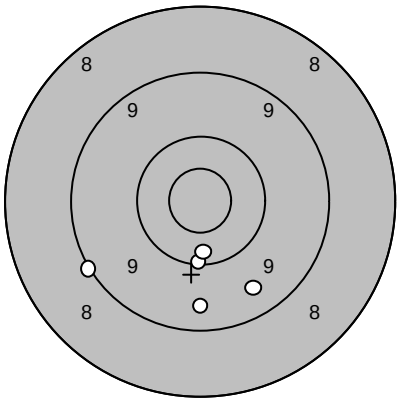

1:	9,5
2:	9,1
3:	10,1
4:	9,5
5:	10,3
Serie	47,0
Totalt	95,0

Serie 3

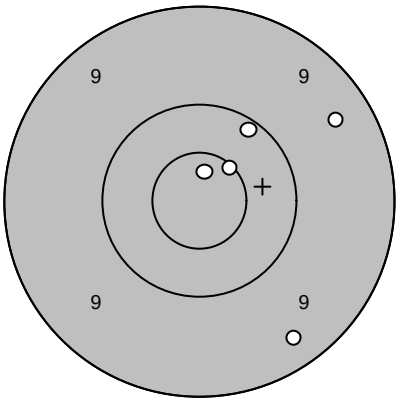

1:	10,7*
2:	10,2
3:	9,3
4:	9,4
5:	10,6*
Serie	48,0
Totalt	143,0

Extratävling 10

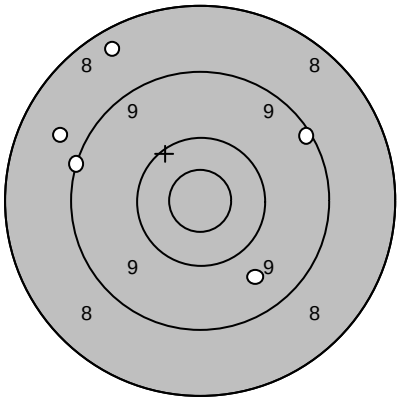

1:	8,4
2:	9,1
3:	8,7
4:	9,2
5:	9,6
Serie	43,0
Totalt	186,0

Extratävling 10

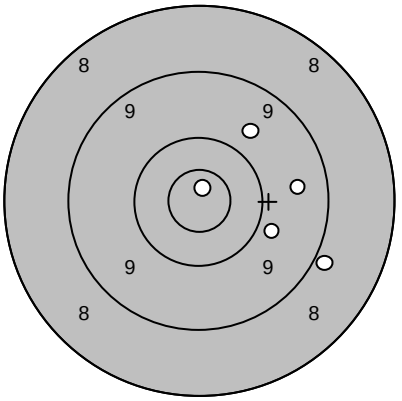

6:	9,8
7:	9,6
8:	9,9
9:	10,9*
10:	8,9
Serie	45,0
Totalt	231,0

Skjutlag	Tavla	
2	5	Carina Norling
		Söderala
2008-07-12		Tavelträffen A 2008 — Ramselefors SKF

Provskott

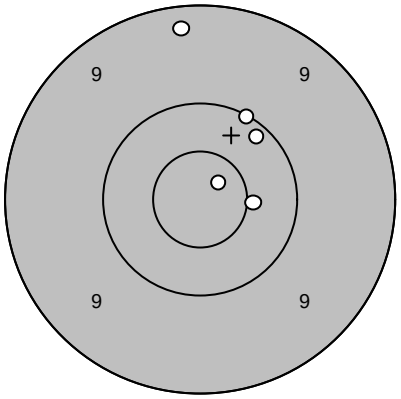

1:	10,1
2:	9,3
3:	10,2
4:	10,8*
5:	10,5*
Serie	49,0
Totalt	0,0

Serie 1

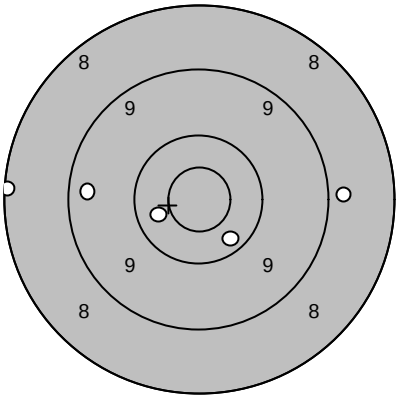

1:	8,9
2:	10,3
3:	10,4
4:	9,4
5:	8,2
Serie	45,0
Totalt	45,0

Serie 2

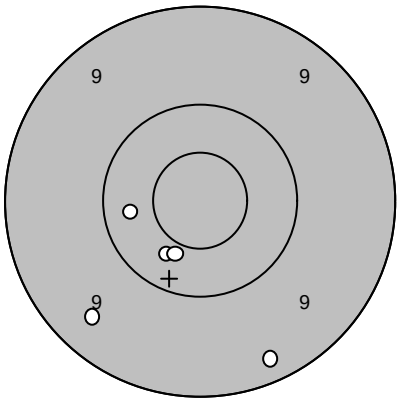

1:	9,4
2:	10,4
3:	9,3
4:	10,4
5:	10,3
Serie	48,0
Totalt	93,0

Serie 3

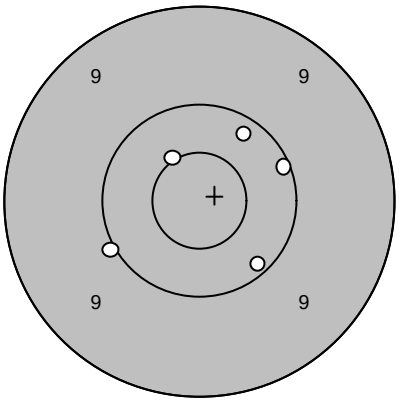

1:	10,2
2:	10,5*
3:	10,1
4:	10,2
5:	10,0
Serie	50,0
Totalt	143,0

Extratävling 10

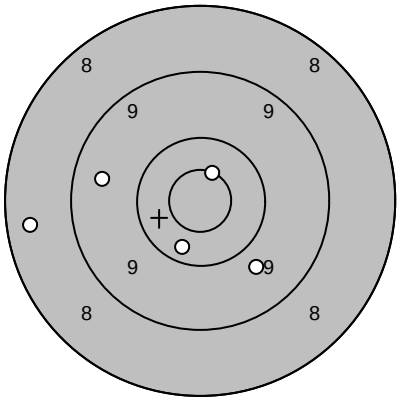

1:	9,7
2:	8,5
3:	10,6*
4:	9,5
5:	10,3
Serie	46,0
Totalt	189,0

Extratävling 10

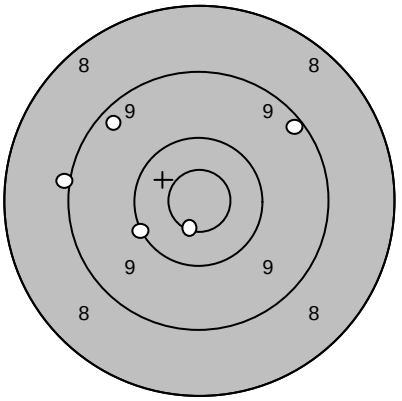

6:	10,1
7:	9,2
8:	10,6*
9:	9,0
10:	9,3
Serie	47,0
Totalt	236,0

Skjutlag	Tavla	
2	6	Linda Bergman
		Ununge
2008-07-12		Tavelträffen A 2008 — Ramselefors SKF

Provskott

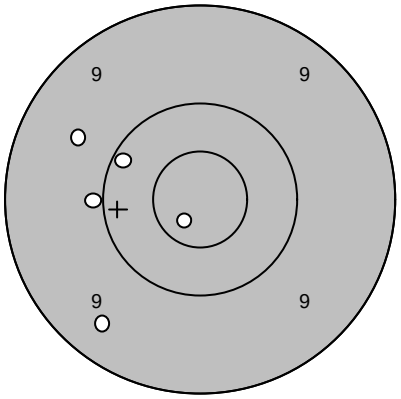

1:	9,4
2:	9,9
3:	10,2
4:	10,8*
5:	9,6
Serie	47,0
Totalt	0,0

Serie 1

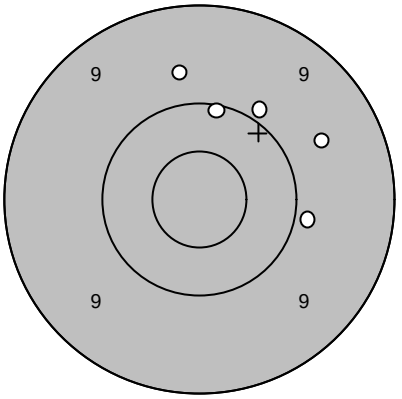

1:	9,7
2:	9,6
3:	10,1
4:	9,9
5:	9,9
Serie	46,0
Totalt	46,0

Serie 2

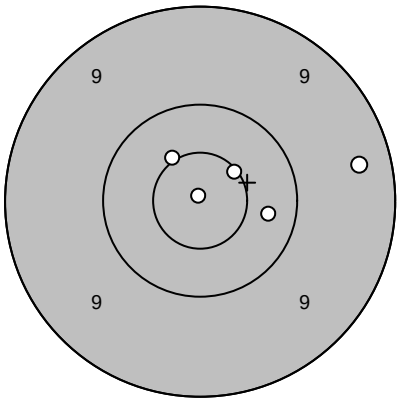

1:	10,5*
2:	10,9*
3:	10,3
4:	10,6*
5:	9,4
Serie	49,0
Totalt	95,0

Serie 3

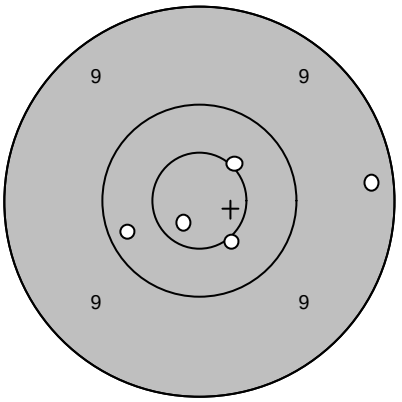

1:	9,3
2:	10,8*
3:	10,5*
4:	10,5*
5:	10,2
Serie	49,0
Totalt	144,0

Extratävling 10

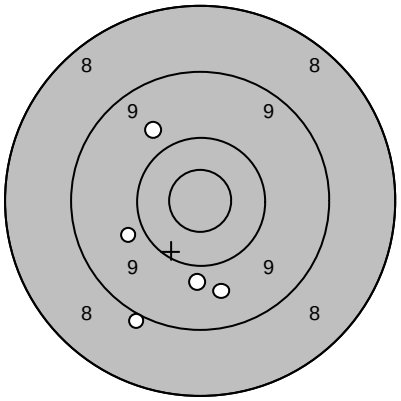

1:	9,0
2:	9,8
3:	9,7
4:	9,9
5:	9,8
Serie	45,0
Totalt	189,0

Extratävling 10

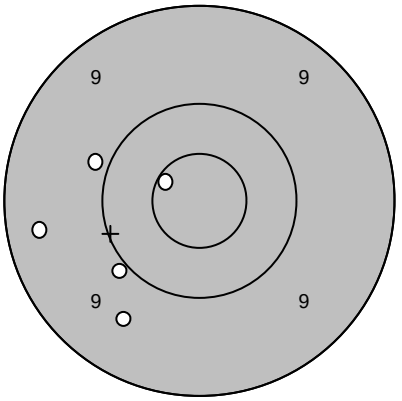

6:	10,6*
7:	9,4
8:	9,6
9:	9,9
10:	9,9
Serie	46,0
Totalt	235,0

Skjutlag	Tavla	
2	7	Therese Danielsson
		Ununge
2008-07-12		Tavelträffen A 2008 — Ramselefors SKF

Provskott

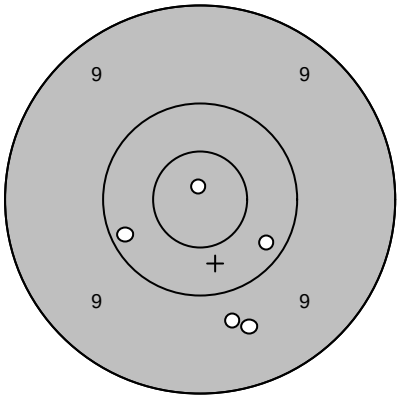

1:	9,8
2:	9,6
3:	10,9*
4:	10,2
5:	10,2
Serie	48,0
Totalt	0,0

Serie 1

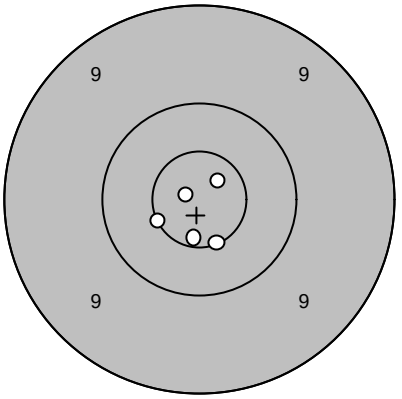

1:	10,9*
2:	10,6*
3:	10,6*
4:	10,8*
5:	10,6*
Serie	50,0
Totalt	50,0

Serie 2

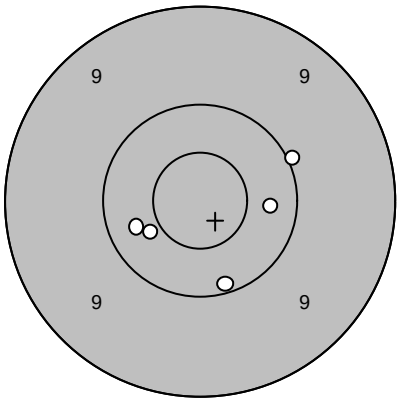

1:	10,3
2:	10,0
3:	10,3
4:	10,4
5:	10,1
Serie	50,0
Totalt	100,0

Serie 3

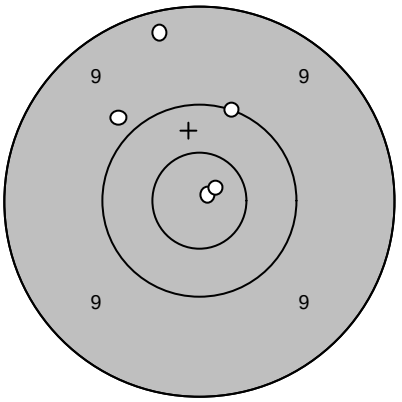

1:	10,9*
2:	10,8*
3:	10,0
4:	9,3
5:	9,9
Serie	48,0
Totalt	148,0

Extratävling 10

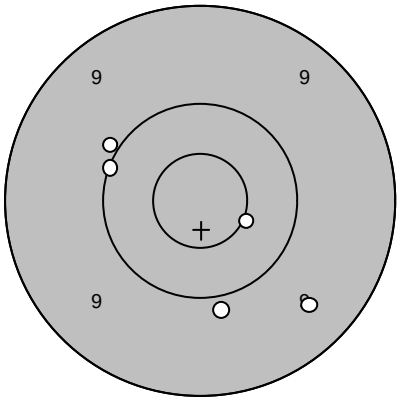

1:	10,0
2:	10,1
3:	9,9
4:	10,5*
5:	9,5
Serie	48,0
Totalt	196,0

Extratävling 10

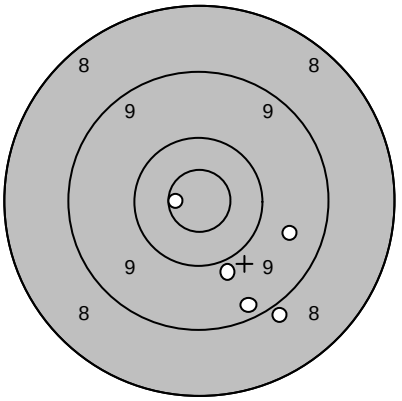

6:	9,9
7:	9,3
8:	9,6
9:	8,9
10:	10,7*
Serie	45,0
Totalt	241,0

Skjutlag	Tavla	
2	8	Sandra Danielsson
		Ununge
2008-07-12	Tavelträffen A 2008	Ramselefors SKF

Provskott

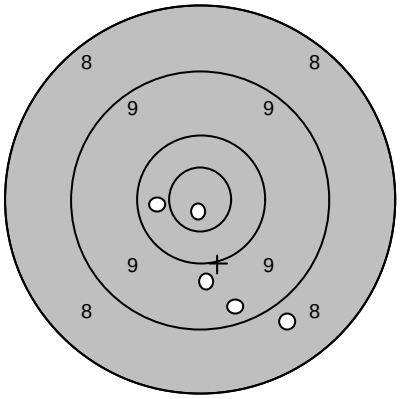

1:	9,3
2:	8,8
3:	10,4
4:	10,9*
5:	9,8
Serie	46,0
Totalt	0,0

Serie 1

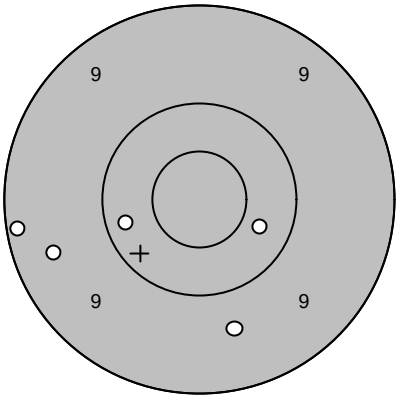

1:	9,7
2:	10,2
3:	10,4
4:	9,2
5:	9,5
Serie	47,0
Totalt	47,0

Serie 2

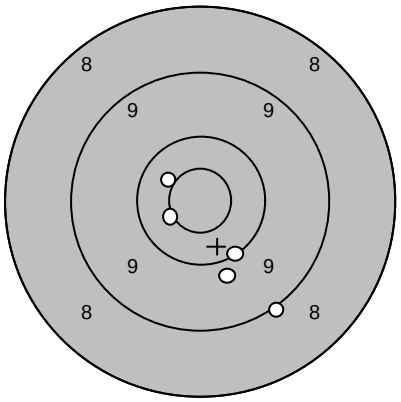

1:	10,6*
2:	9,9
3:	9,0
4:	10,1
5:	10,5*
Serie	48,0
Totalt	95,0

Serie 3

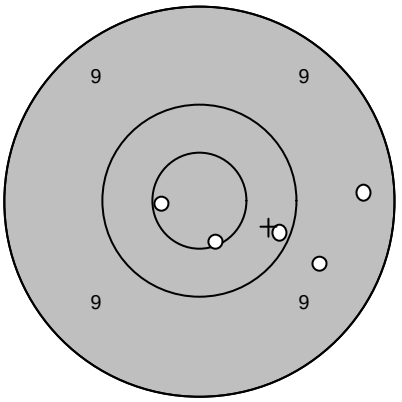

1:	9,4
2:	10,1
3:	10,7*
4:	9,6
5:	10,6*
Serie	48,0
Totalt	143,0

Extratävling 10

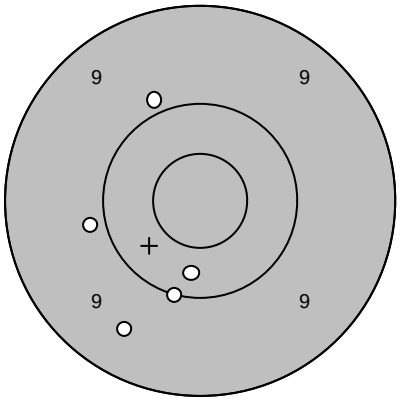

1:	9,9
2:	9,9
3:	10,3
4:	10,0
5:	9,5
Serie	47,0
Totalt	190,0

Extratävling 10

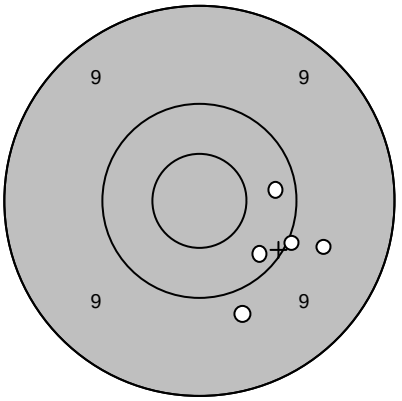

6:	10,3
7:	10,2
8:	9,8
9:	10,0
10:	9,7
Serie	48,0
Totalt	238,0

Skjutlag	Tavla	
2	9	Roger Hjälström
		Ununge
2008-07-12		Tavelträffen A 2008 — Ramselefors SKF

Provskott

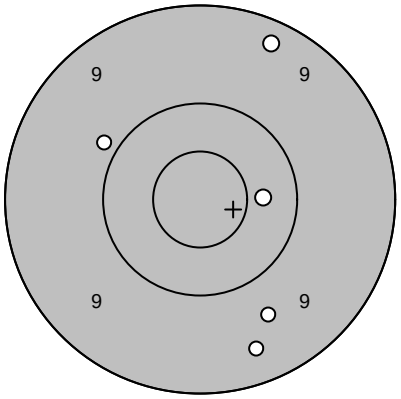

1:	9,3
2:	10,4
3:	9,9
4:	9,7
5:	9,4
Serie	46,0
Totalt	0,0

Serie 1

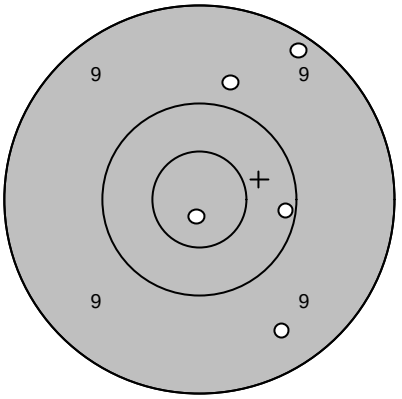

1:	9,2
2:	9,5
3:	9,8
4:	10,9*
5:	10,1
Serie	47,0
Totalt	47,0

Serie 2

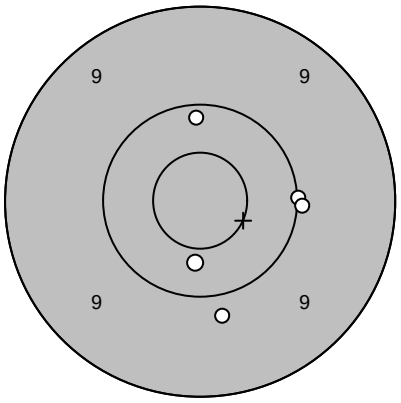

1:	10,0
2:	9,8
3:	10,0
4:	10,4
5:	10,2
Serie	49,0
Totalt	96,0

Serie 3

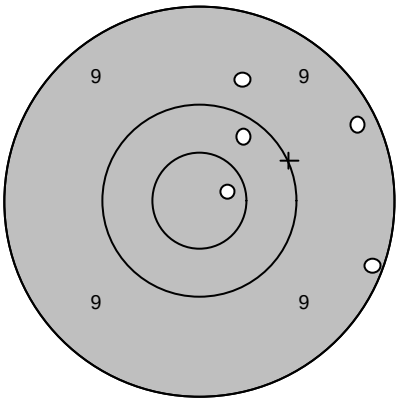

1:	9,7
2:	10,7*
3:	9,1
4:	9,2
5:	10,2
Serie	47,0
Totalt	143,0

Extratävling 10

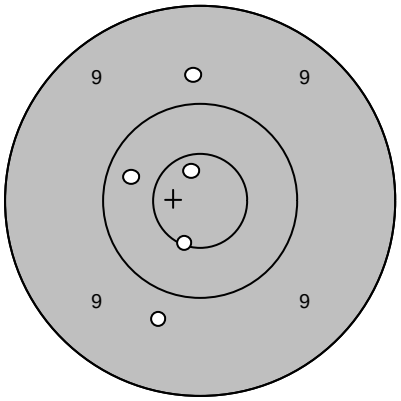

1:	10,3
2:	9,8
3:	10,6*
4:	9,8
5:	10,7*
Serie	48,0
Totalt	191,0

Extratävling 10

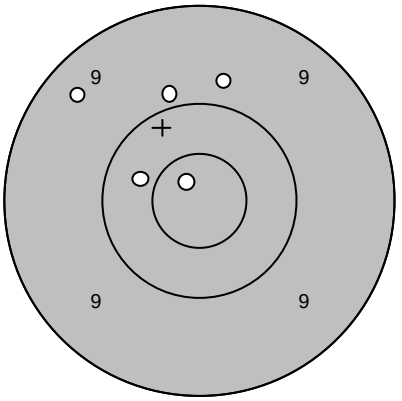

6:	10,4
7:	9,4
8:	10,8*
9:	9,8
10:	9,9
Serie	47,0
Totalt	238,0

Skjutlag	Tavla	
2	10	Anders Petersson

Älmhult

2008-07-12 | Tavelträffen A 2008 | Ramselefors SKF

Provskott

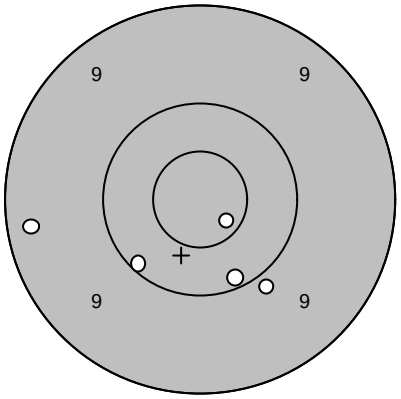

1:	10,7*
2:	9,3
3:	10,1
4:	10,2
5:	9,9
Serie	48,0
Totalt	0,0

Serie 1

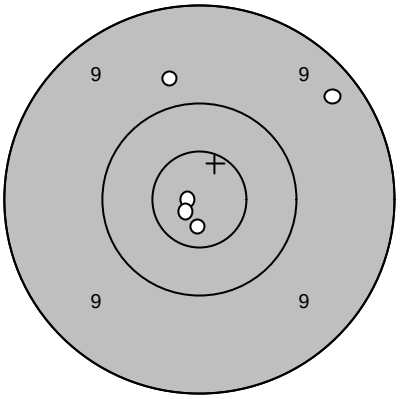

1:	9,3
2:	10,9*
3:	10,8*
4:	9,8
5:	10,8*
Serie	48,0
Totalt	48,0

Serie 2

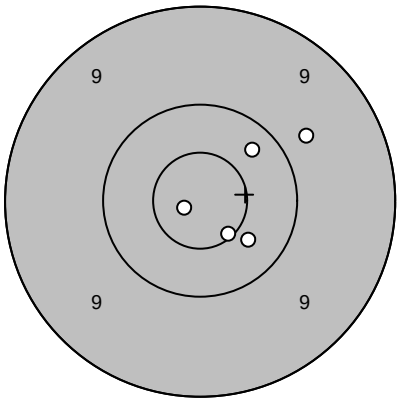

1:	9,8
2:	10,9*
3:	10,4
4:	10,6*
5:	10,3
Serie	49,0
Totalt	97,0

Serie 3

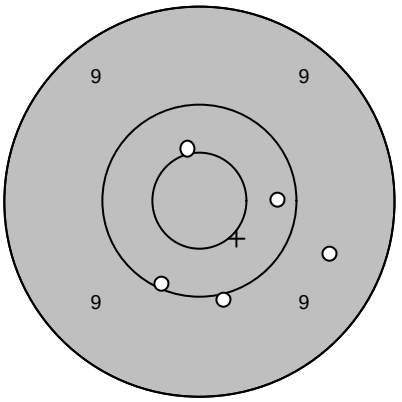

1:	10,5*
2:	10,2
3:	9,6
4:	10,1
5:	10,0
Serie	49,0
Totalt	146,0

Extratävling 10

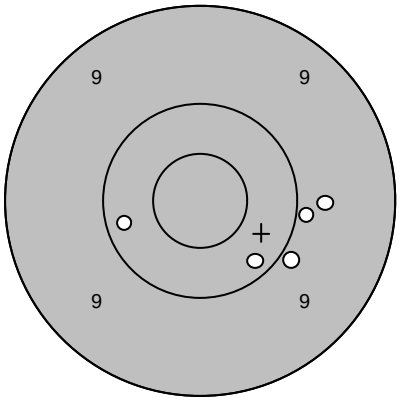

1:	10,2
2:	10,2
3:	9,8
4:	9,9
5:	9,9
Serie	47,0
Totalt	193,0

Extratävling 10

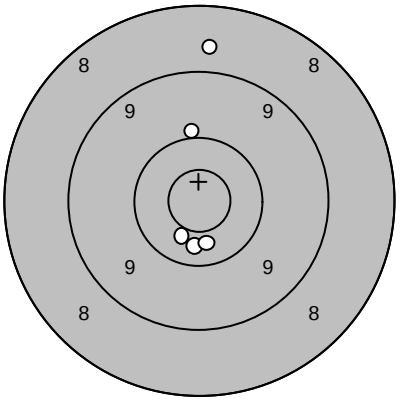

6:	10,4
7:	8,7
8:	10,0
9:	10,4
10:	10,5*
Serie	48,0
Totalt	241,0

Skjutlag	Tavla	
2	11	Jonas Bromihn

	Älmhult	
2008-07-12	Tavelträffen A 2008	Ramselefors SKF

Provskott

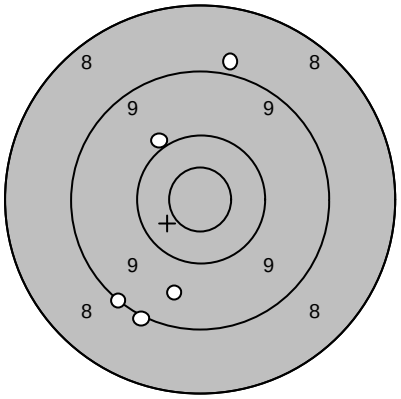

1:	10,0
2:	9,6
3:	9,0
4:	9,1
5:	8,9
Serie	45,0
Totalt	0,0

Serie 1

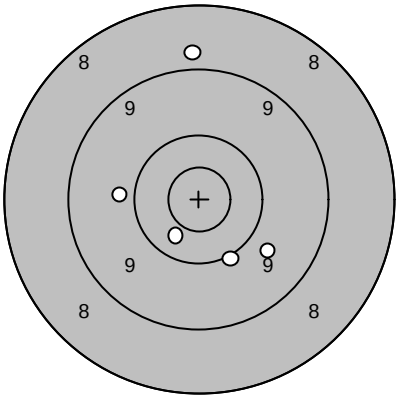

1:	8,8
2:	9,8
3:	10,1
4:	9,9
5:	10,4
Serie	46,0
Totalt	46,0

Serie 2

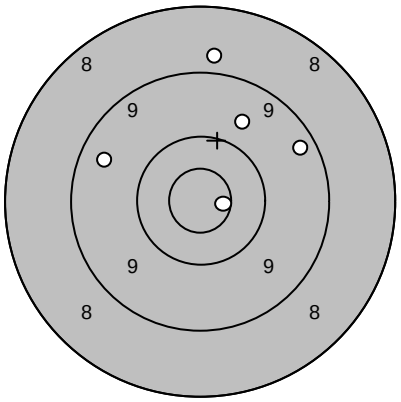

1:	8,9
2:	10,7*
3:	9,3
4:	9,7
5:	9,5
Serie	45,0
Totalt	91,0

Serie 3

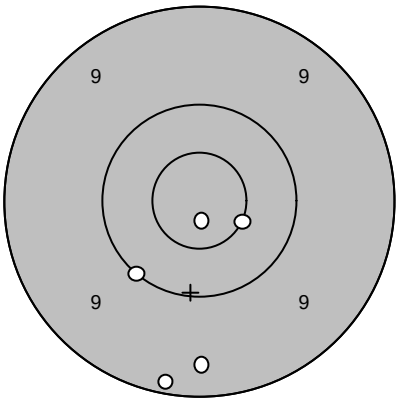

1:	10,8*
2:	10,5*
3:	10,1
4:	9,4
5:	9,2
Serie	48,0
Totalt	139,0

Extratävling 10

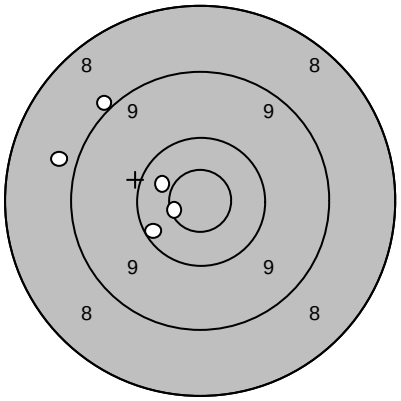

1:	8,8
2:	10,2
3:	10,7*
4:	10,4
5:	9,0
Serie	47,0
Totalt	186,0

Extratävling 10

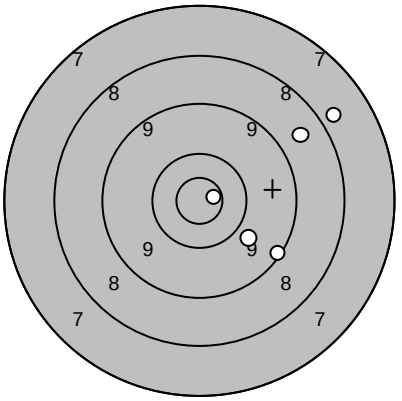

6:	9,9
7:	10,8*
8:	7,9
9:	8,6
10:	9,2
Serie	43,0
Totalt	229,0

Skjutlag	Tavla	
2	12	Linda Pettersson

Älmhult

2008-07-12 | Tavelträffen A 2008 | Ramselefors SKF

Provskott

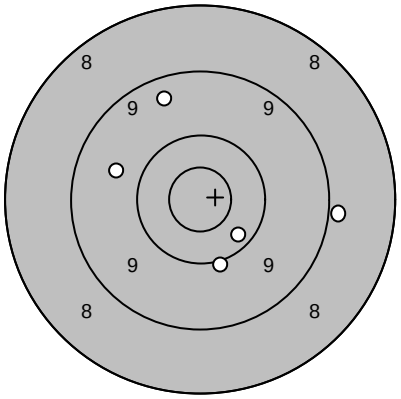

1:	9,7
2:	10,3
3:	10,0
4:	9,4
5:	9,0
Serie	47,0
Totalt	0,0

Serie 1

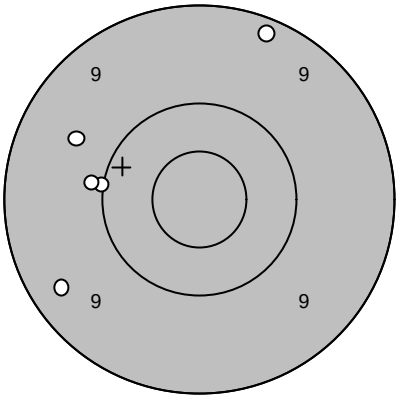

1:	9,2
2:	9,6
3:	10,0
4:	9,9
5:	9,4
Serie	46,0
Totalt	46,0

Serie 2

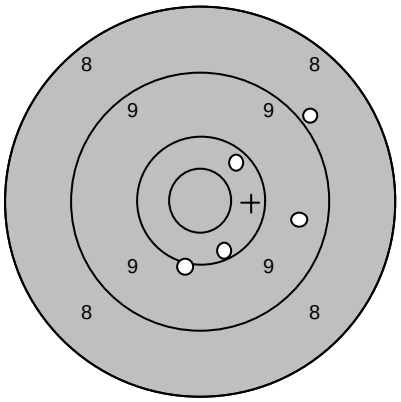

1:	8,9
2:	10,2
3:	10,0
4:	9,5
5:	10,3
Serie	47,0
Totalt	93,0

Serie 3

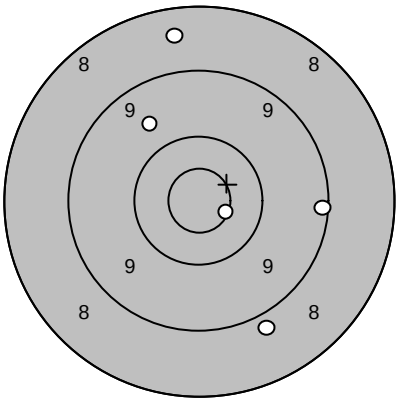

1:	8,5
2:	9,2
3:	10,6*
4:	8,9
5:	9,7
Serie	44,0
Totalt	137,0

Extratävling 10

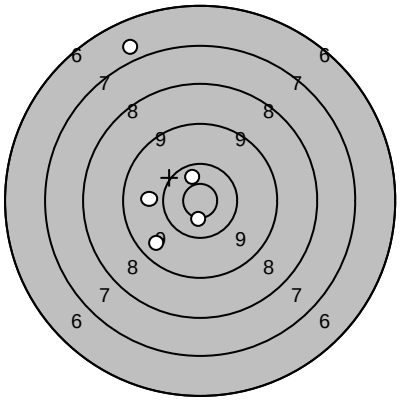

1:	10,5*
2:	9,6
3:	6,8
4:	9,9
5:	10,7*
Serie	44,0
Totalt	181,0

Extratävling 10

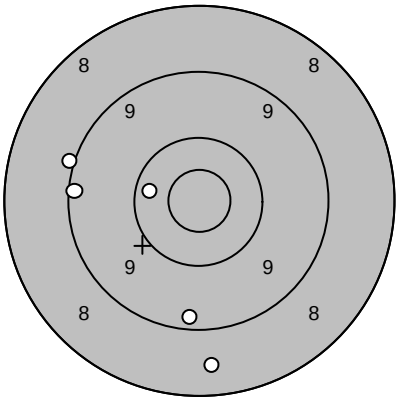

6:	9,2
7:	9,3
8:	8,6
9:	9,0
10:	10,3
Serie	45,0
Totalt	226,0

Skjutlag	Tavla	
2	13	Linda Lidman
		Piteå
2008-07-12	Tavelträffen A 2008	Ramselefors SKF

Provskott

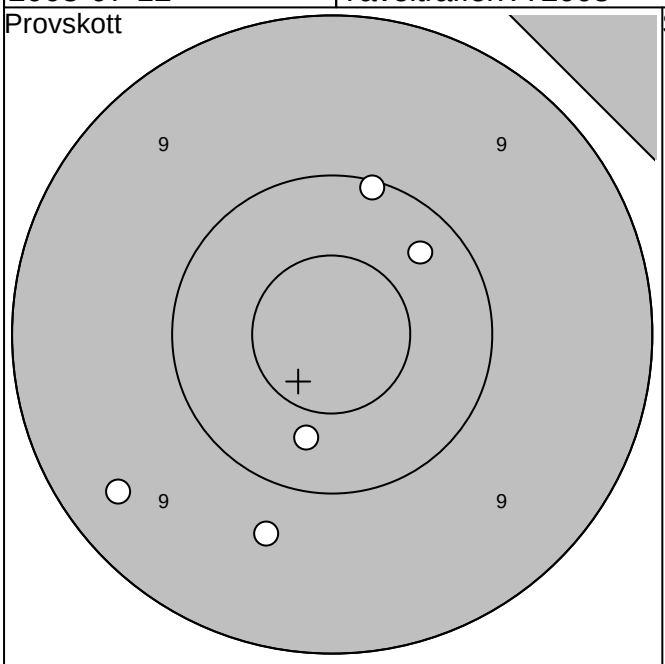

1:10,1 ↑	Serie 48,0	1:10,4 ↙	Serie 49,0
2:10,3 ↗		2:10,6* →	
3:10,4 ↓	Totalt 0,0	3: 9,8 ↖	Totalt 49,0
4: 9,7 ↓		4:10,1 ←	
5: 9,4 ↙		5:10,9* ↓	

Serie 1

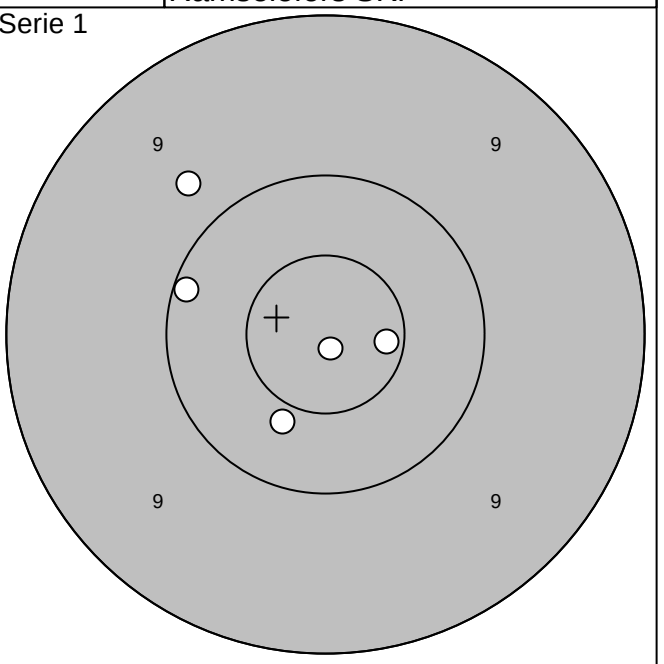

Serie 2

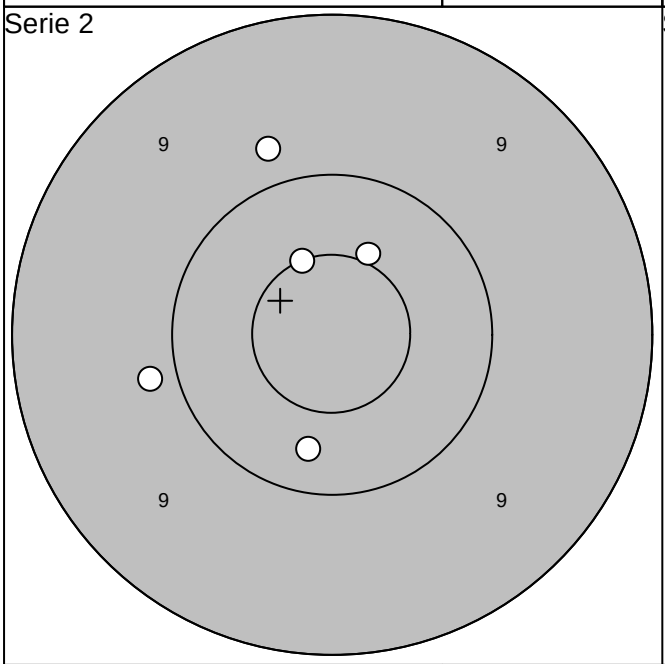

1:10,5* ↗	Serie 48,0	1: 9,8 ←	Serie 48,0
2:10,5* ↑		2:10,4 ↘	
3: 9,8 ↑	Totalt 97,0	3:10,6* →	Totalt 145,0
4: 9,9 ←		4: 9,7 ↗	
5:10,3 ↓		5:10,6* →	

Serie 3

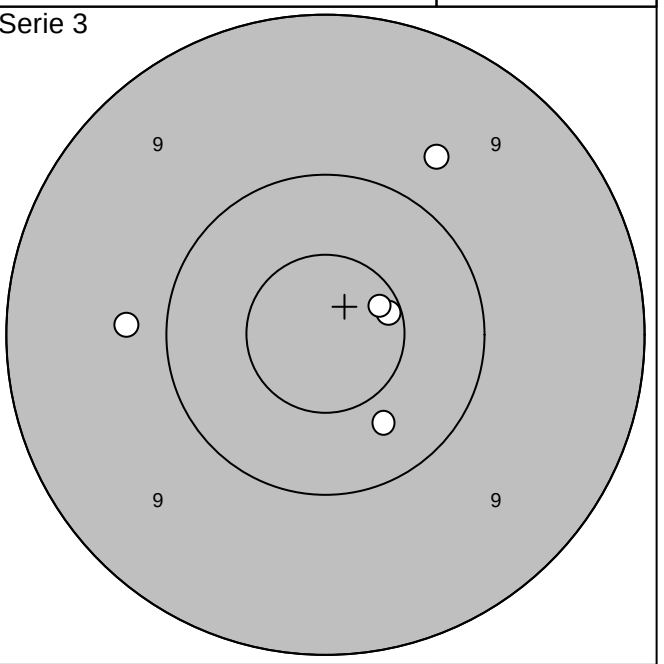

Skjutlag	Tavla	
2	14	Gustav Lövgren
		Niemisel
2008-07-12		Tavelträffen A 2008 — Ramselefors SKF

Provskott

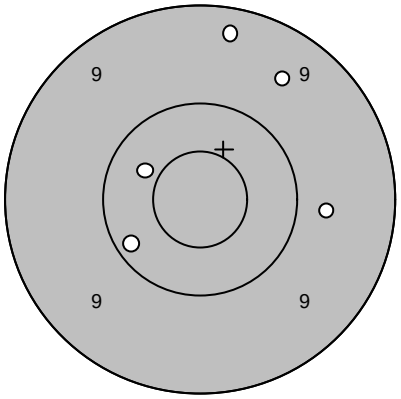

1:	9,5
2:	9,3
3:	9,7
4:	10,2
5:	10,4
Serie	47,0
Totalt	0,0

Serie 1

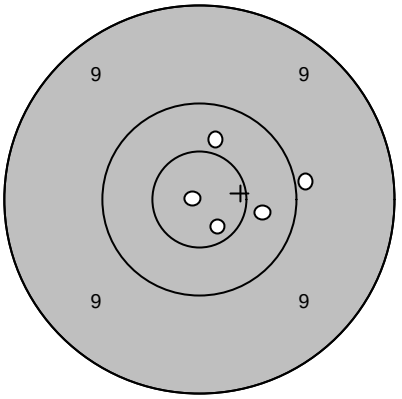

1:	10,4
2:	9,9
3:	10,7*
4:	10,4
5:	10,9*
Serie	49,0
Totalt	49,0

Serie 2

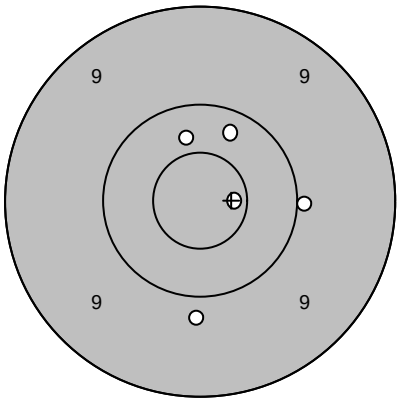

1:	10,0
2:	10,3
3:	10,4
4:	10,7*
5:	9,8
Serie	49,0
Totalt	98,0

Serie 3

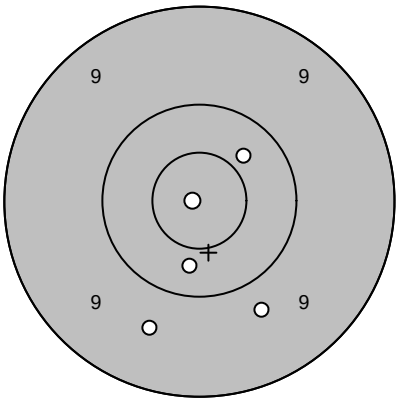

1:	10,9*
2:	10,4
3:	9,8
4:	10,4
5:	9,6
Serie	48,0
Totalt	146,0

Extratävling 10

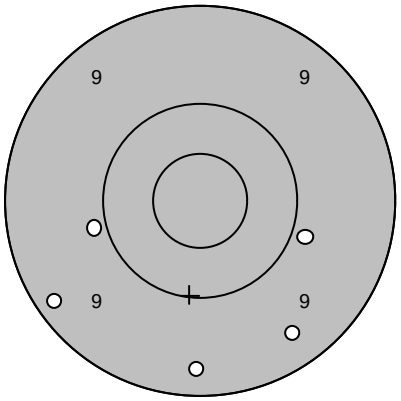

1:	9,2
2:	9,9
3:	9,9
4:	9,3
5:	9,4
Serie	45,0
Totalt	191,0

Extratävling 10

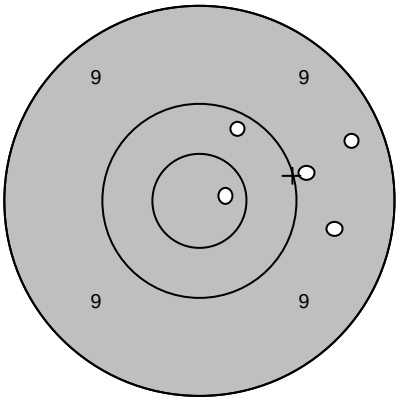

6:	10,2
7:	9,4
8:	9,6
9:	9,9
10:	10,8*
Serie	47,0
Totalt	238,0

Skjutlag	Tavla	
2	15	Bo Allansson
		Stenungsund
2008-07-12	Tavelträffen A 2008	Ramselefors SKF

Provskott

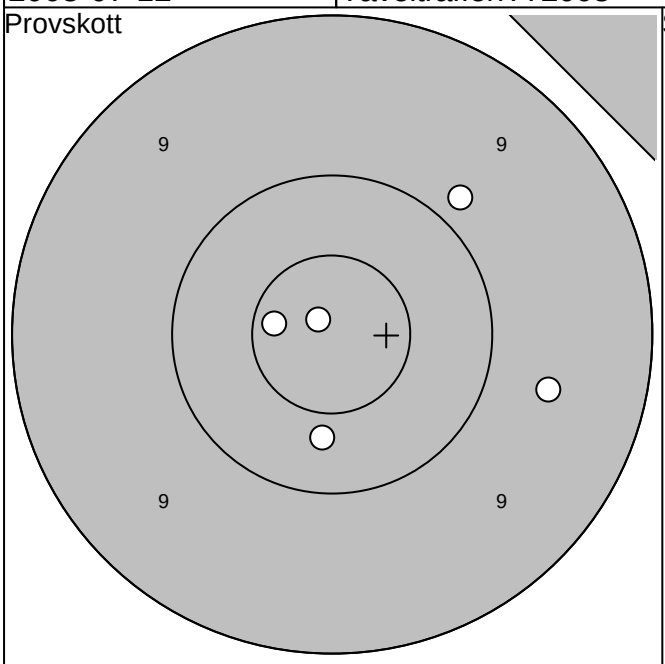

1: 9,6	Serie 48,0		
2: 9,9			
3:10,4			
4:10,9*	Totalt 0,0		
5:10,7*			

Serie 1

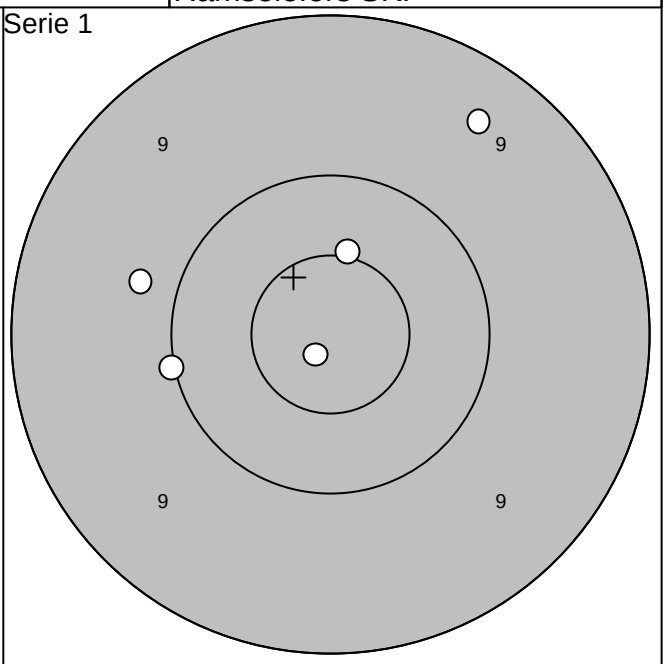

1: 9,4	Serie 48,0		
2:10,0			
3:10,9*			
4: 9,8	Totalt 48,0		
5:10,5*			

Serie 2

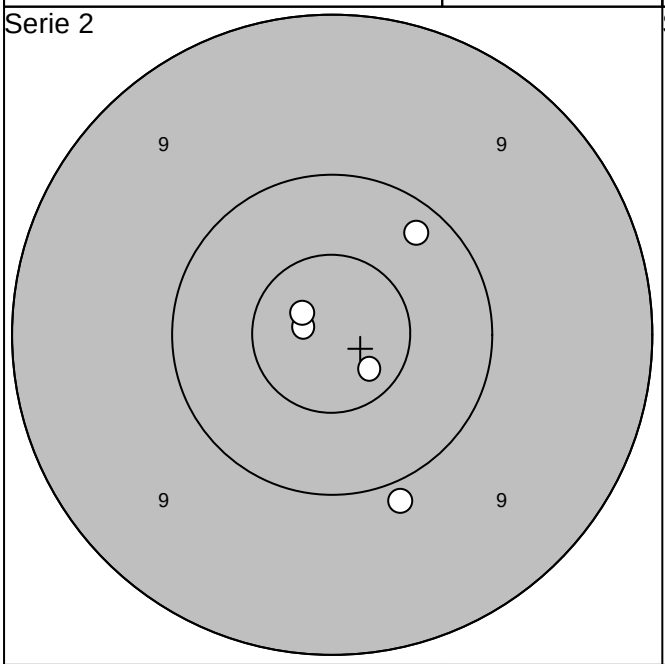

1:10,8*	Serie 49,0		
2:10,8*			
3:10,2			
4:10,7*	Totalt 97,0		
5: 9,9			

Serie 3

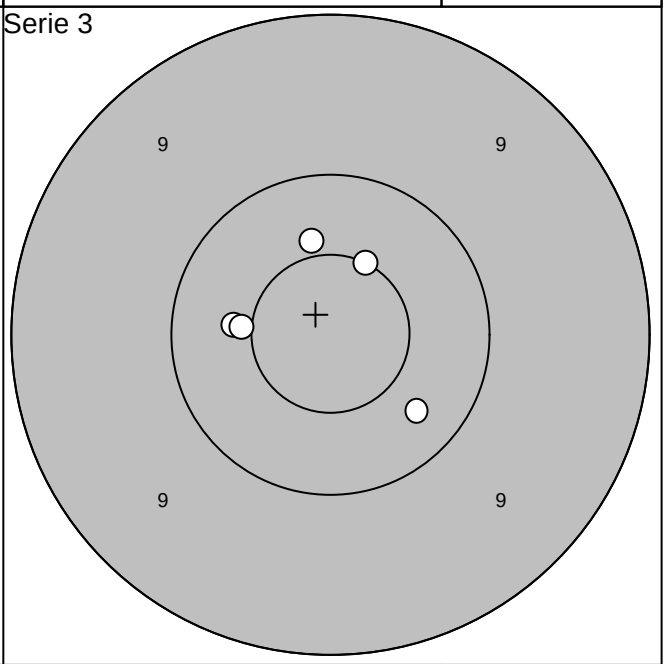

1:10,4	Serie 50,0		
2:10,5*			
3:10,5*			
4:10,3	Totalt 147,0		
5:10,4			

Skjutlag	Tavla	
2	16	Sture Allansson
		Stenungsund
2008-07-12	Tavelträffen A 2008	Ramselefors SKF

Provskott

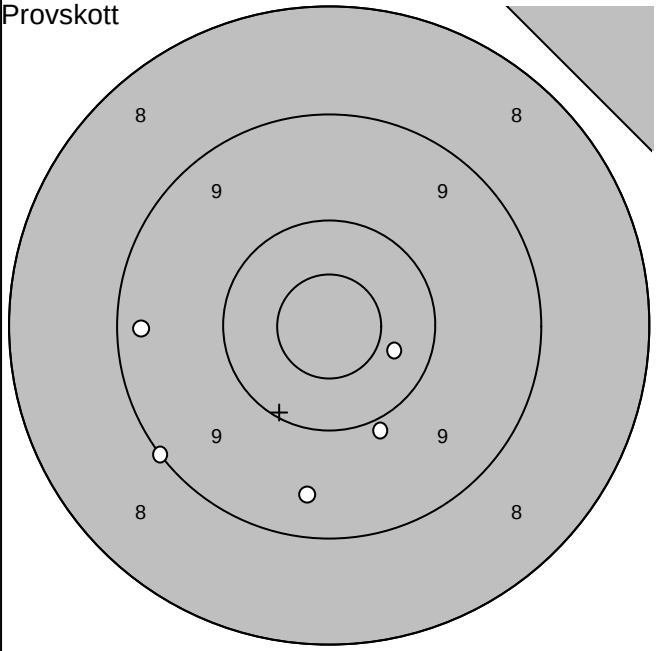

Serie 1

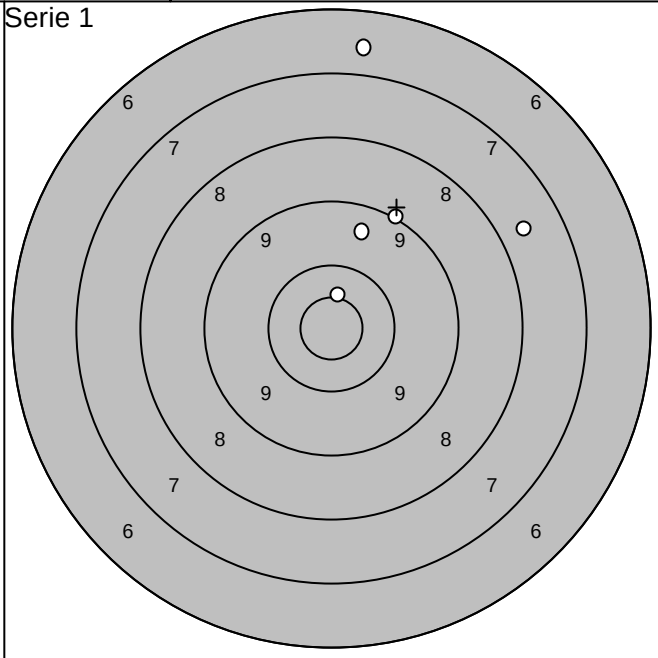

1: 9,4 ↓	Serie 46,0	1: 7,7 ↗	Serie 41,0
2: 9,0 ↙		2: 6,7 ↑	
3: 9,3 ←		3: 9,1 ↗	
4: 9,9 ↘	Totalt 0,0	4: 9,5 ↑	Totalt 41,0
5:10,4 →		5:10,5* ↑	

Serie 2

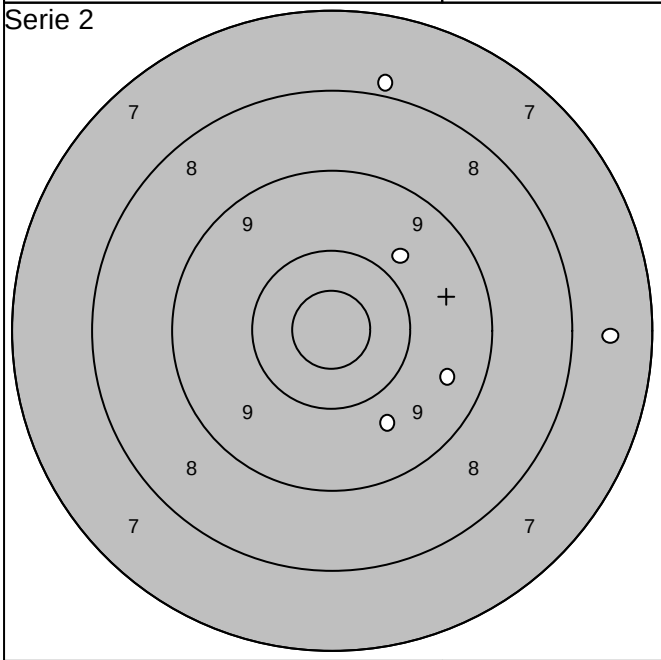

Serie 3

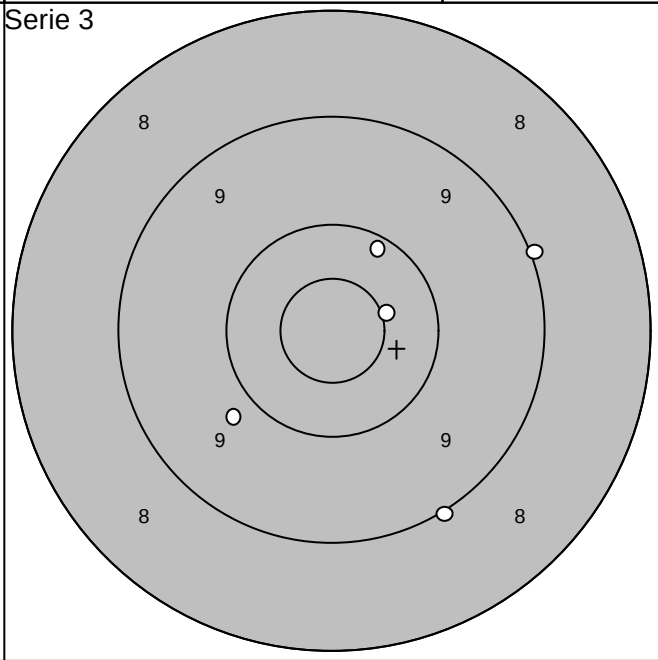

1: 7,6 →	Serie 41,0	1:10,2 ↗	Serie 47,0
2: 7,9 ↑		2: 9,0 ↗	
3: 9,8 ↗		3: 9,8 ↙	
4: 9,5 →	Totalt 82,0	4: 9,0 ↘	Totalt 129,0
5: 9,7 ↘		5:10,5* →	

Skjutlag	Tavla	
2	17	Börje Erlandsson
		Vikingen
2008-07-12	Tavelträffen A 2008	Ramselefors SKF

Provskott

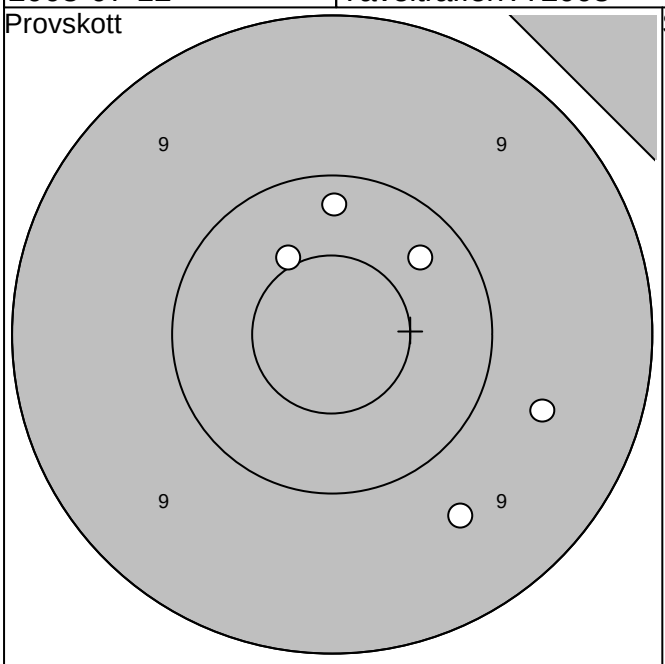

Serie 1

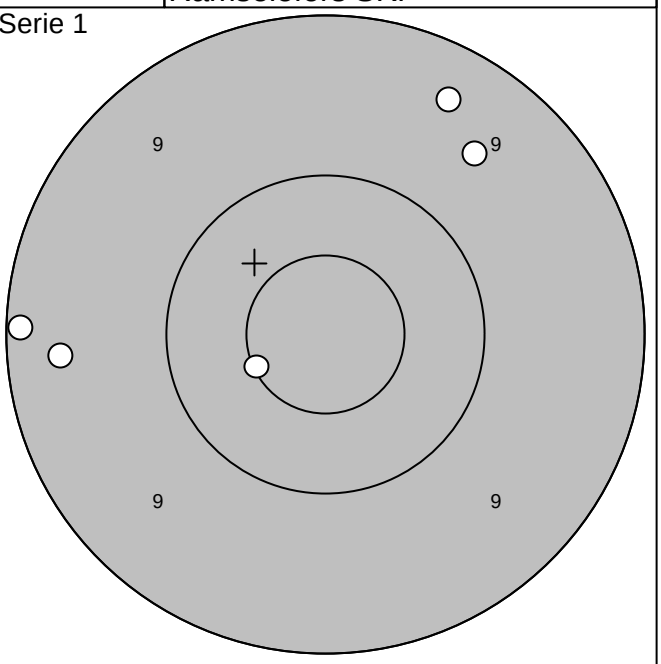

1: 9,6 ↘	Serie 48,0	1: 9,1 ←	Serie 46,0
2:10,2 ↑		2: 9,4 ←	
3: 9,6 ↘	Totalt 0,0	3:10,5* ↙	Totalt 46,0
4:10,5* ↖		4: 9,4 ↗	
5:10,3 ↗		5: 9,6 ↗	

Serie 2

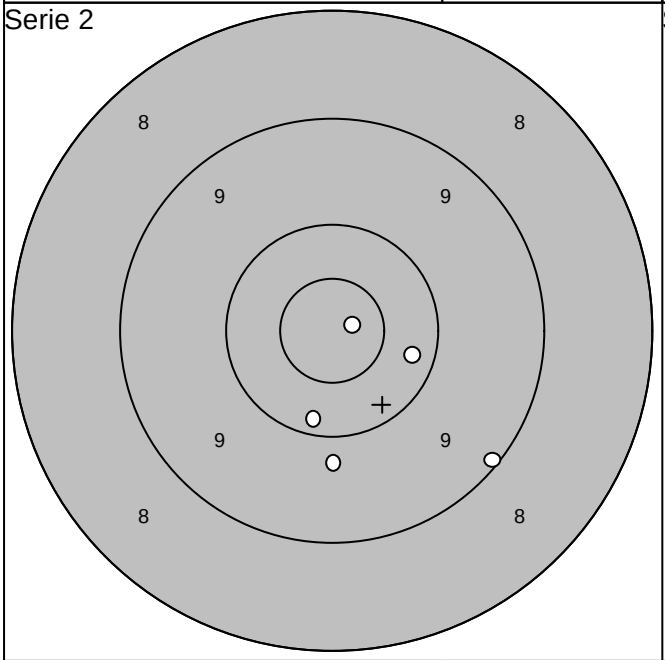

Serie 3

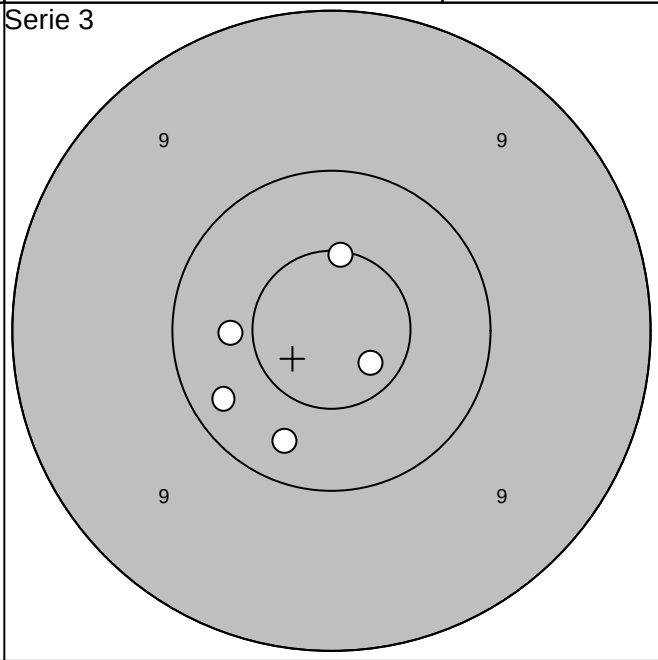

1: 9,1 ↘	Serie 48,0	1:10,3 ↙	Serie 50,0
2:10,2 ↓		2:10,6* ↑	
3:10,8* →	Totalt 94,0	3:10,7* ↘	Totalt 144,0
4: 9,8 ↓		4:10,4 ←	
5:10,2 ↘		5:10,2 ↙	

Skjutlag	Tavla	
2	18	Owe Gustafsson
		Solberga
2008-07-12	Tavelträffen A 2008	Ramselefors SKF

Provskott

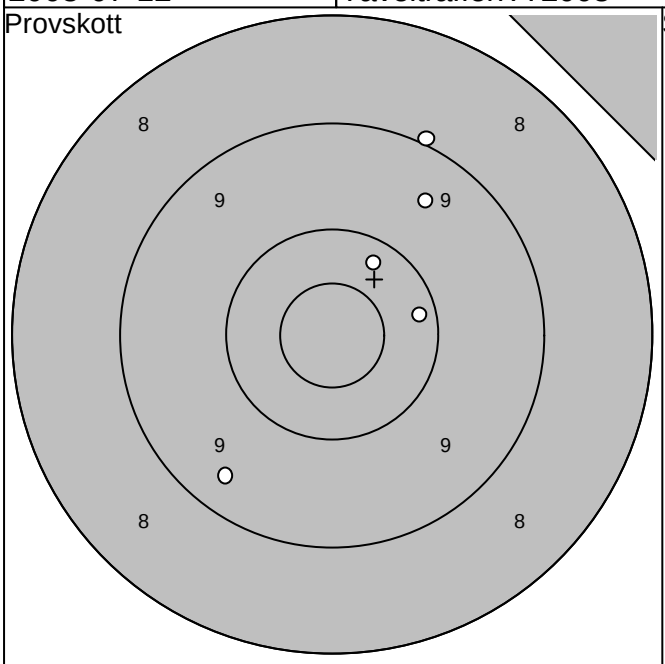

Serie 1

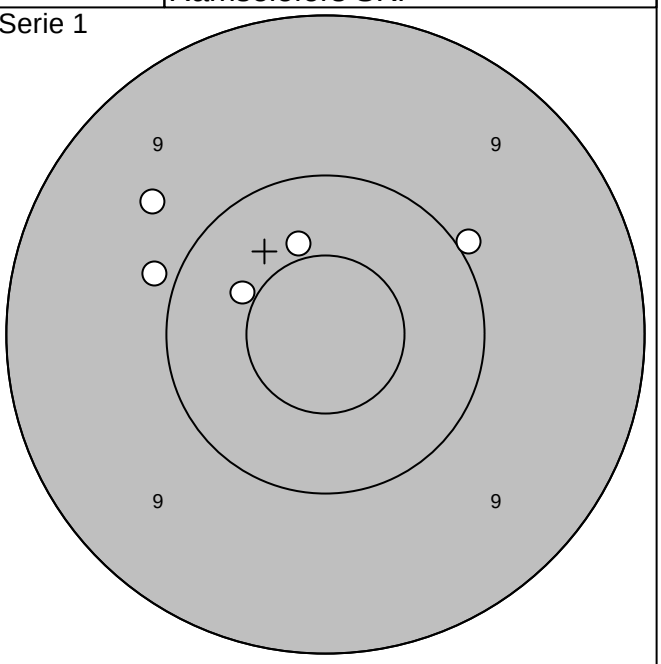

1:10,2 ↗	Serie 47,0	1:10,0 ↗	Serie 48,0
2: 9,0 ↗		2:10,4 ↑	
3: 9,4 ↙	Totalt 0,0	3:10,4 ↖	Totalt 48,0
4:10,2 →		4: 9,7 ↖	
5: 9,5 ↗		5: 9,9 ←	

Serie 2

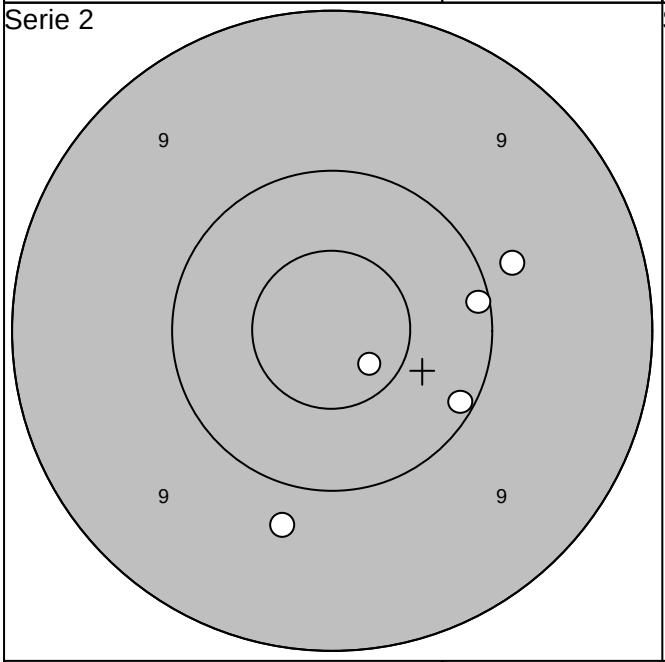

Serie 3

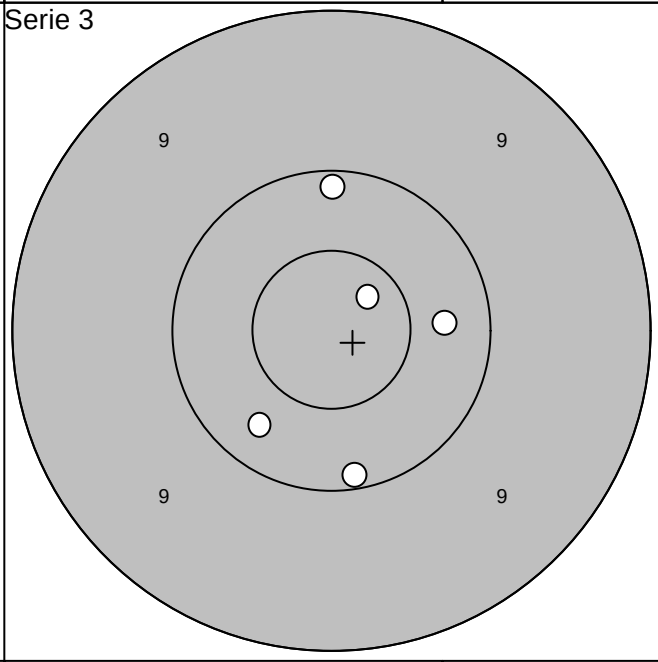

1: 9,8 ↓	Serie 48,0	1:10,7* ↗	Serie 50,0
2:10,7* ↘		2:10,3 →	
3:10,1 ↘	Totalt 96,0	3:10,1 ↑	Totalt 146,0
4:10,1 →		4:10,1 ↓	
5: 9,8 ↗		5:10,3 ↙	

Skjutlag	Tavla	
2	19	Claes Gustafsson
		Hofors
2008-07-12		Tavelträffen A 2008 — Ramselefors SKF

Provskott

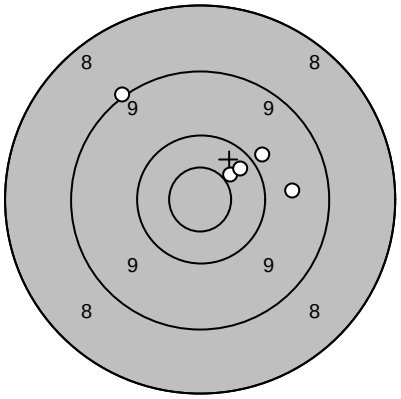

1: 10,5*	↗
2: 9,9	↗
3: 10,3	↗
4: 9,1	↖
5: 9,7	→
Serie	47,0
Totalt	0,0

Serie 1

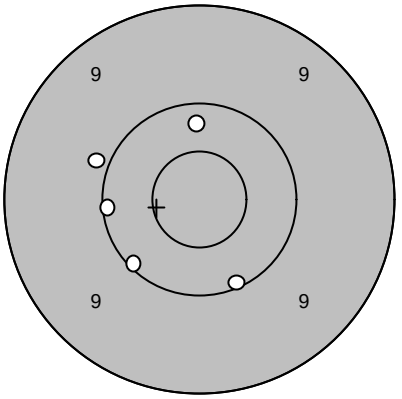

1: 10,3	↑
2: 9,9	↖
3: 10,1	↘
4: 10,1	↙
5: 10,1	←
Serie	49,0
Totalt	49,0

Serie 2

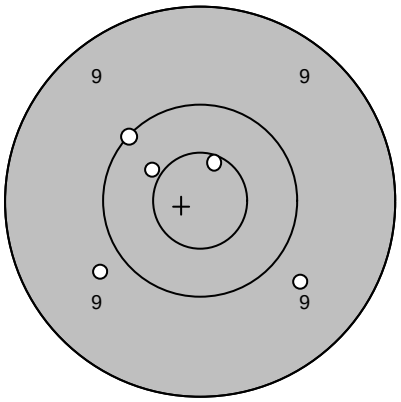

1: 10,1	↖
2: 9,7	↘
3: 10,4	↖
4: 9,8	↙
5: 10,6*	↑
Serie	48,0
Totalt	97,0

Serie 3

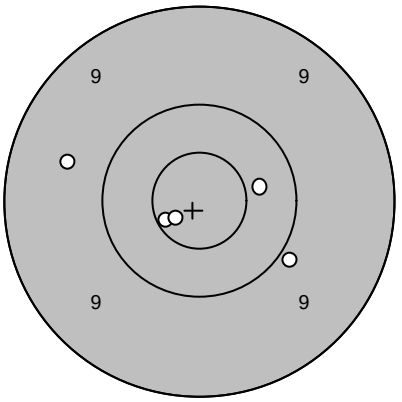

1: 10,4	→
2: 9,9	↘
3: 9,6	←
4: 10,7*	↙
5: 10,7*	↙
Serie	48,0
Totalt	145,0

Extratävling 10

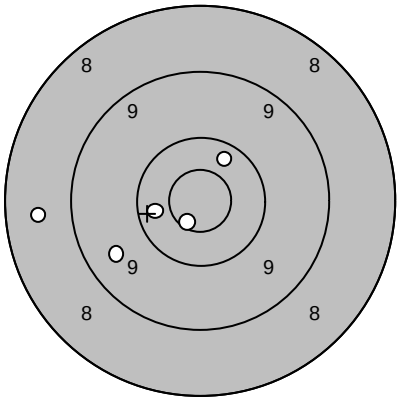

1: 8,6	←
2: 10,4	←
3: 9,6	↙
4: 10,3	↗
5: 10,7*	↙
Serie	47,0
Totalt	192,0

Extratävling 10

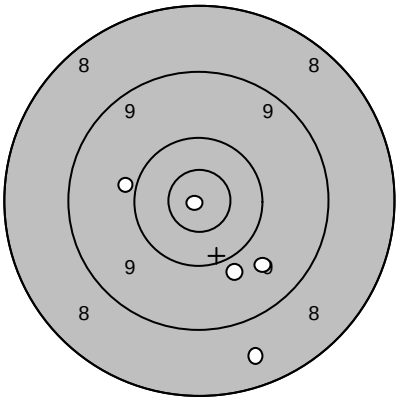

6: 9,9	←
7: 8,6	↘
8: 9,9	↘
9: 9,7	↘
10: 10,9*	↙
Serie	45,0
Totalt	237,0

Skjutlag	Tavla	
2	20	Fredrik Ågren
		I 19 / A 9
2008-07-12	Tavelträffen A 2008	Ramselefors SKF

Provskott

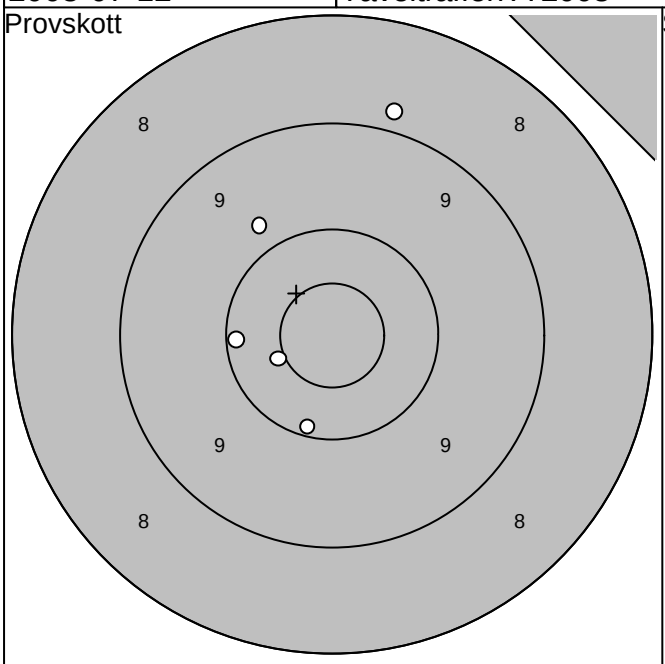

Serie 1

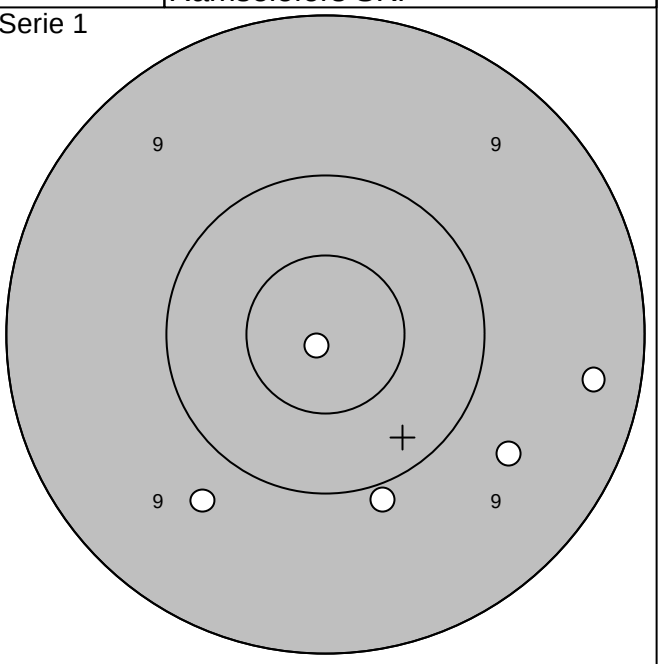

1: 8,9 ↑	Serie 47,0	1: 9,7 ↘	Serie 46,0
2: 9,8 ↖		2: 9,3 →	
3:10,1 ↓	Totalt 0,0	3: 9,9 ↘	Totalt 46,0
4:10,1 ←		4: 9,7 ↙	
5:10,5* ↙		5:10,9* ↙	

Serie 2

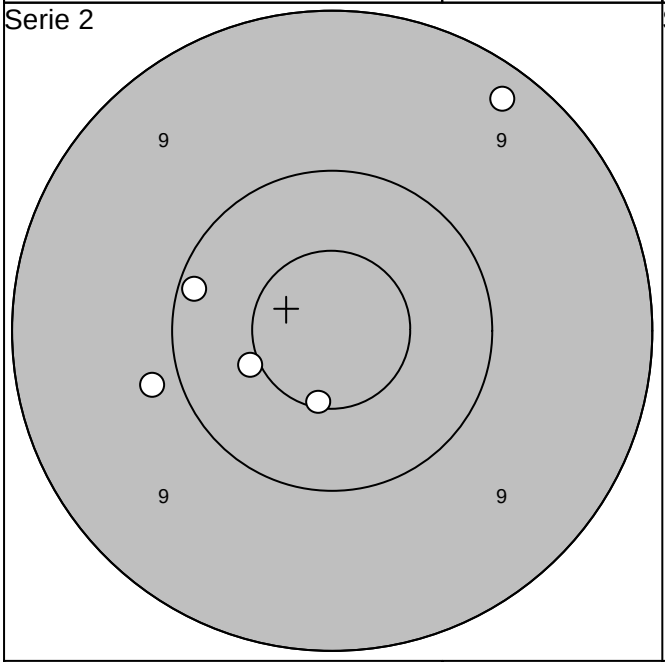

Serie 3

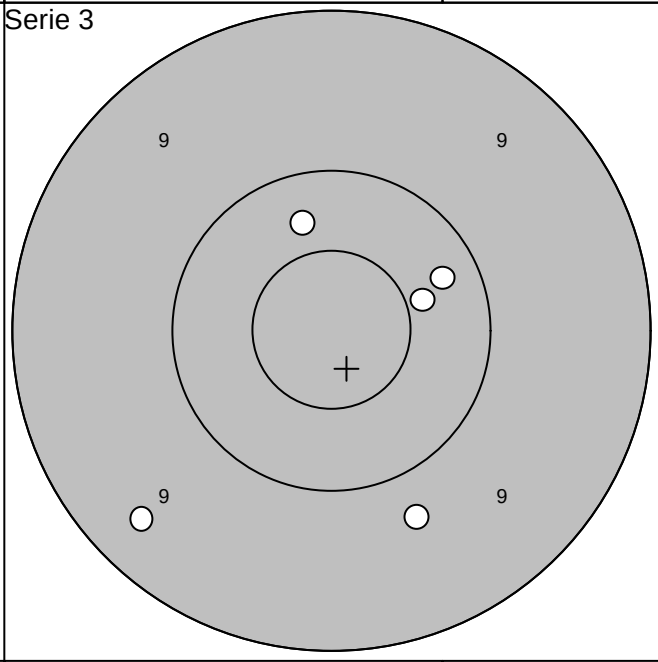

1: 9,2 ↗	Serie 48,0	1: 9,8 ↘	Serie 48,0
2: 9,9 ←		2:10,3 ↑	
3:10,5* ↙	Totalt 94,0	3:10,4 →	Totalt 142,0
4:10,6* ↓		4: 9,4 ↙	
5:10,1 ←		5:10,3 →	

Skjutlag	Tavla	
2	21	Anton Lindfors

I 19 / A 9

2008-07-12	Tavelträffen A 2008	Ramselefors SKF

Provskott

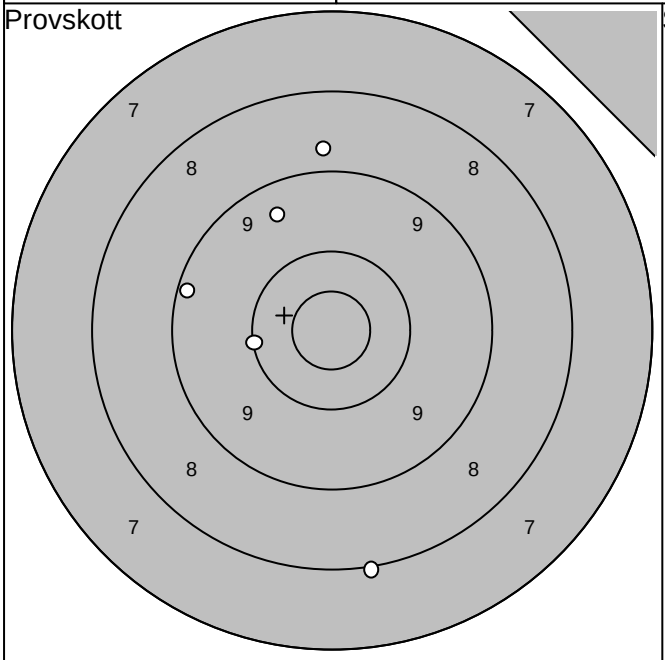

Serie 1

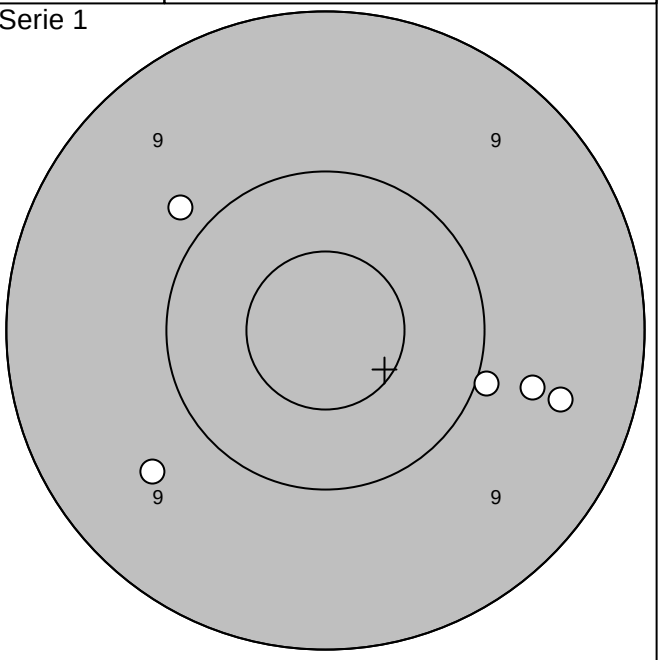

1: 8,0 ↓	Serie 44,0	1:10,0 ↘	Serie 46,0
2:10,1 ←		2: 9,5 ↘	
3: 9,2 ←		3: 9,6 ↙	
4: 9,4 ↖	Totalt 0,0	4: 9,8 ↖	Totalt 46,0
5: 8,8 ↑		5: 9,7 ↘	

Serie 2

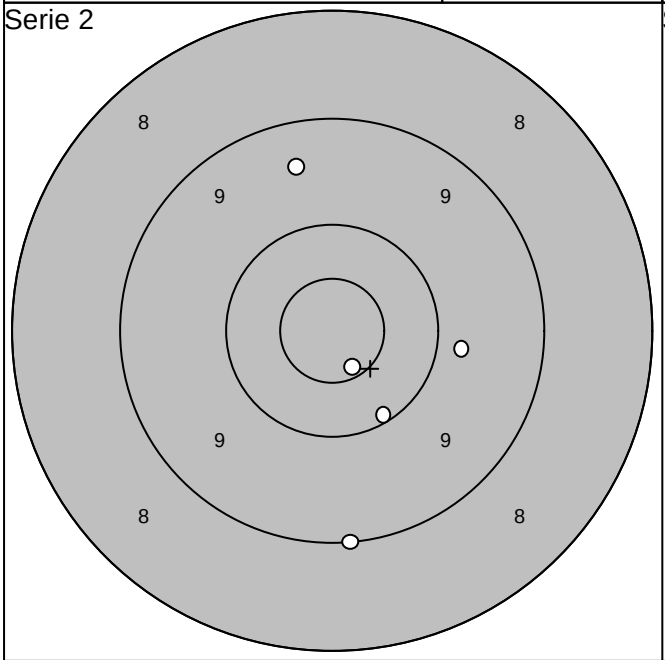

Serie 3

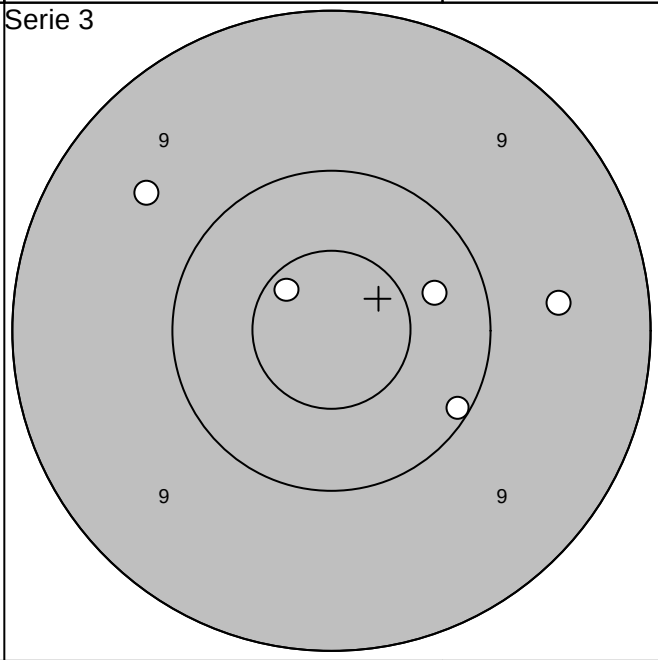

1: 9,0 ↓	Serie 47,0	1:10,3 →	Serie 48,0
2:10,1 ↘		2: 9,6 ↖	
3:10,6* ↘		3:10,1 ↘	
4: 9,8 →	Totalt 93,0	4:10,7* ↖	Totalt 141,0
5: 9,5 ↑		5: 9,6 →	

Skjutlag	Tavla	
2	22	Linda Gustavsson
		Moälven-Modo
2008-07-12		Tavelträffen A 2008 — Ramselefors SKF

Provskott

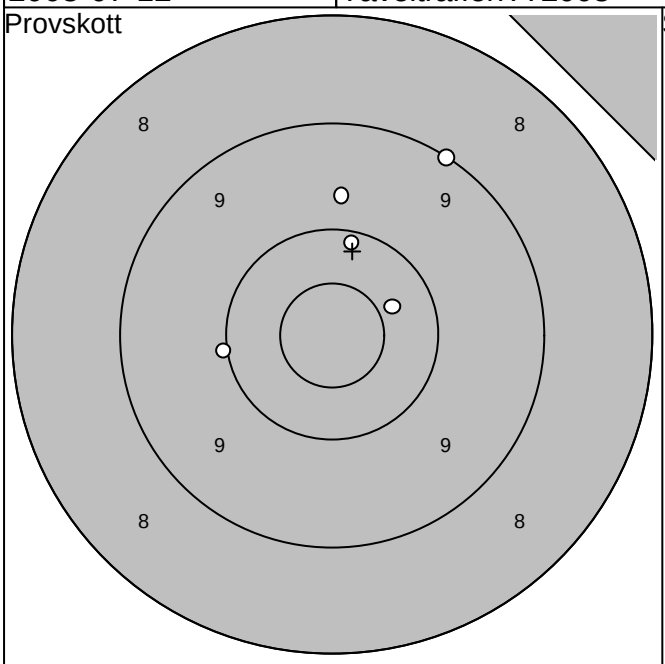

1: 9,1 ↗	Serie 48,0	1:10,5* ↗	Serie 48,0
2:10,0 ←		2:10,2 ↘	
3: 9,7 ↑	Totalt 0,0	3: 9,8 →	Totalt 48,0
4:10,4 ↗		4:10,5* ↖	
5:10,1 ↑		5: 9,8 ↖	

Serie 1

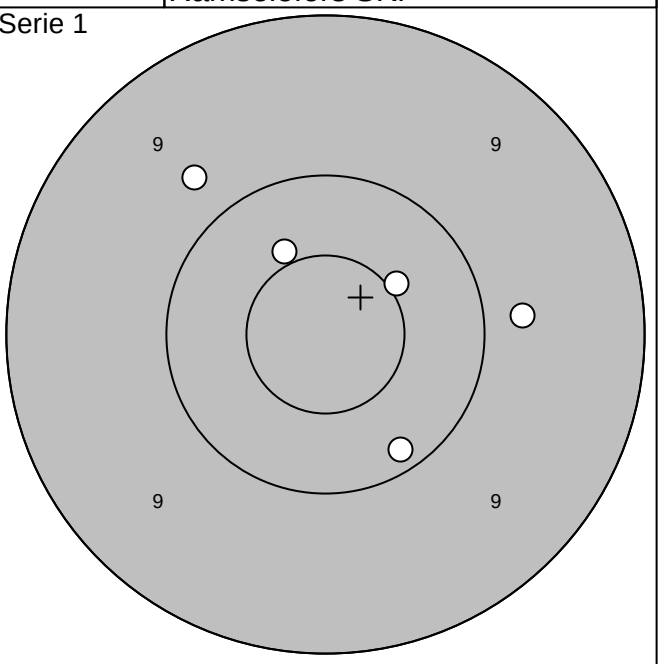

Serie 2

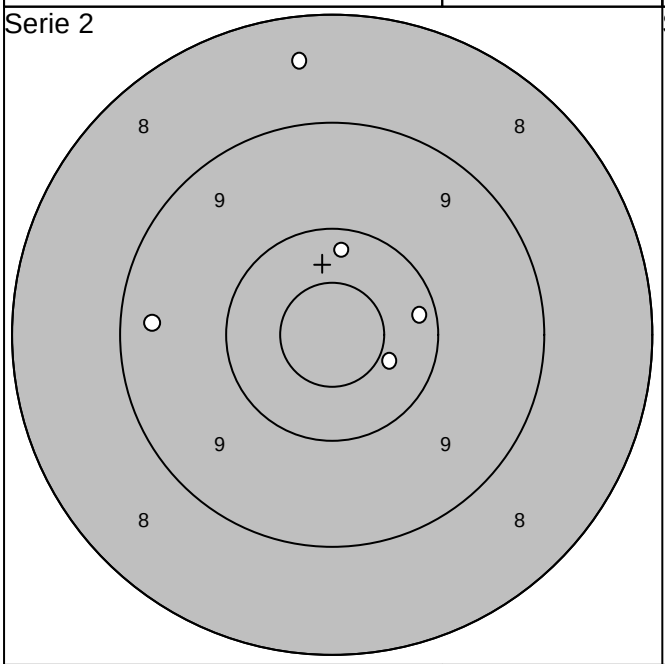

1: 8,5 ↑	Serie 47,0	1:10,0 ↑	Serie 48,0
2:10,4 ↘		2:10,2 ↓	
3:10,2 →	Totalt 95,0	3: 9,9 ↑	Totalt 143,0
4:10,2 ↑		4:10,1 ←	
5: 9,3 ←		5: 9,9 ↓	

Serie 3

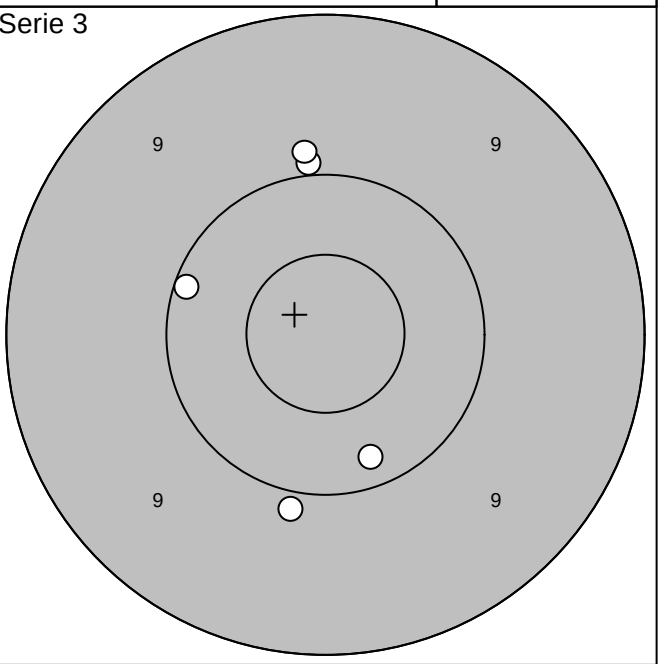

Skjutlag	Tavla	
2	23	Donald Johansson
		Ale
2008-07-12	Tavelträffen A 2008	Ramselefors SKF

Provskott

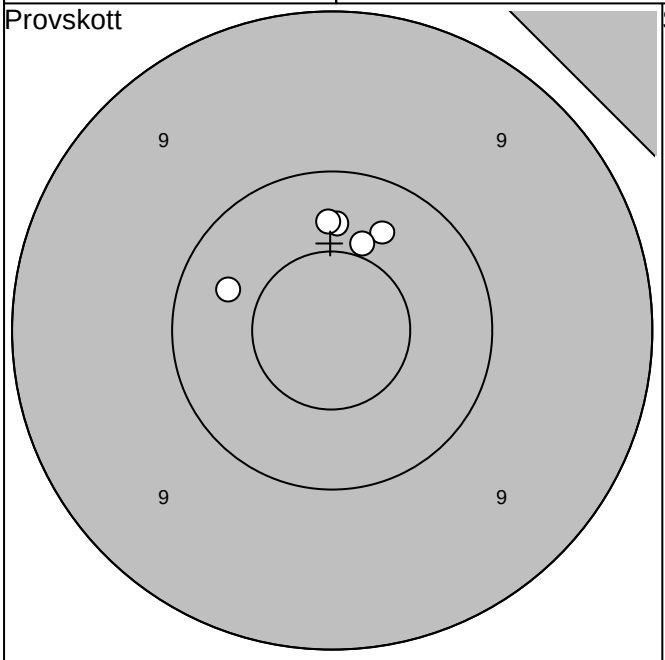

Serie 1

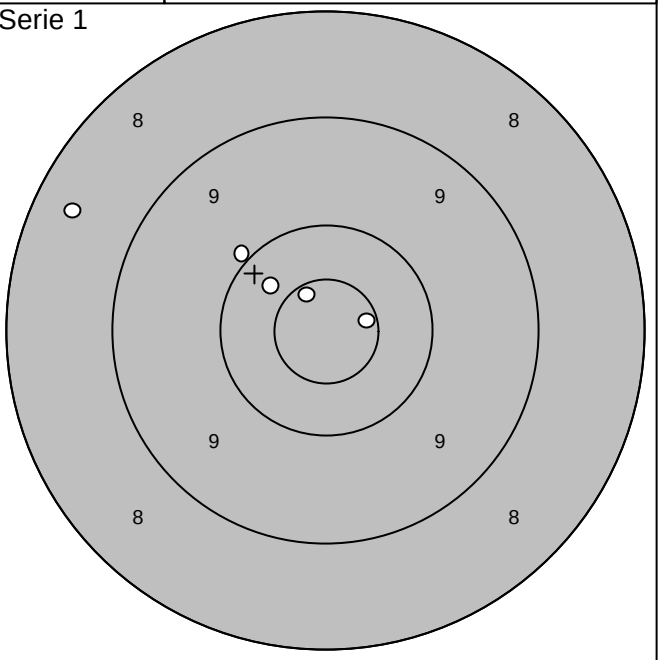

1:10,4 ↑	Serie 50,0	1:10,4 ↖	Serie 48,0
2:10,3 ↗		2:10,7* ↖	
3:10,3 ↑	Totalt 0,0	3: 8,4 ↖	Totalt 48,0
4:10,5* ↗		4:10,0 ↖	
5:10,3 ↖		5:10,6* →	

Serie 2

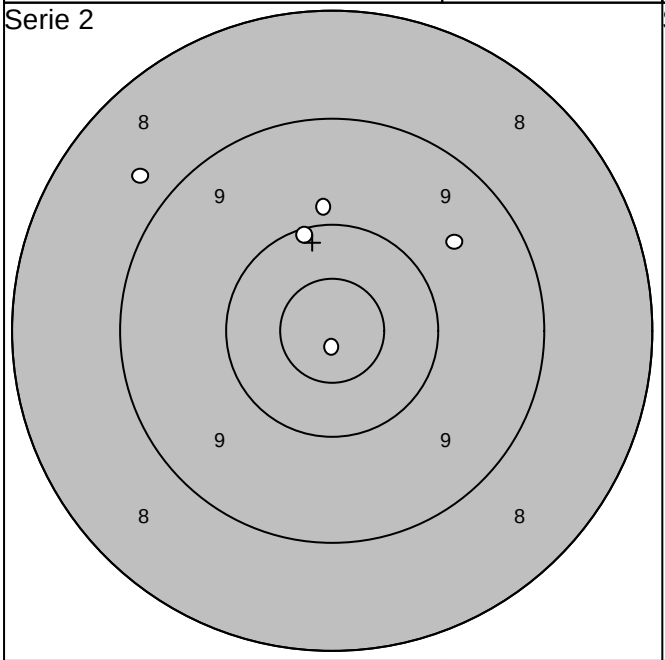

Serie 3

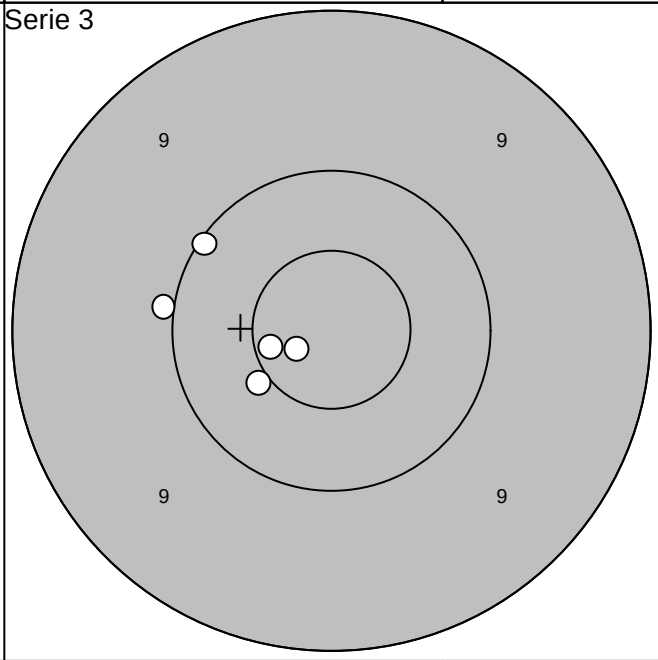

1: 9,9 ↑	Serie 46,0	1:10,6* ↙	Serie 50,0
2:10,1 ↑		2:10,8* ↙	
3: 9,6 ↗	Totalt 94,0	3:10,0 ←	Totalt 144,0
4: 8,7 ↖		4:10,1 ↖	
5:10,9* ↓		5:10,5* ↙	

Skjutlag	Tavla	
2	24	Alf Edin

Ale

2008-07-12 | Tavelträffen A 2008 | Ramselefors SKF

Provskott

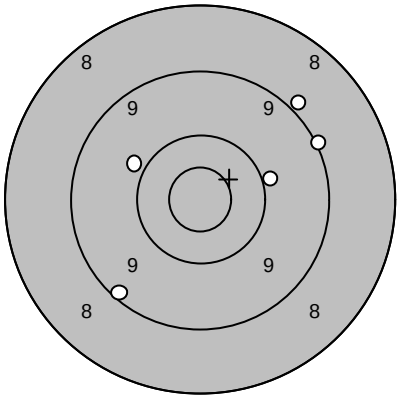

1:	9,1
2:	9,0
3:	10,0
4:	9,9
5:	9,2
Serie	46,0
Totalt	0,0

Serie 1

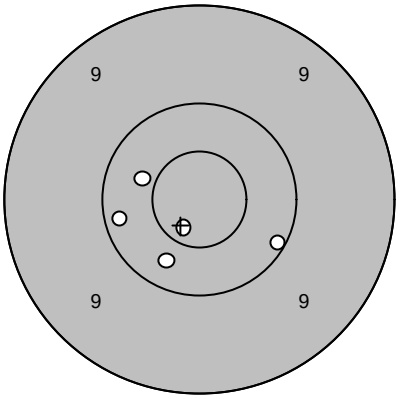

1:	10,4
2:	10,3
3:	10,1
4:	10,7*
5:	10,2
Serie	50,0
Totalt	50,0

Serie 2

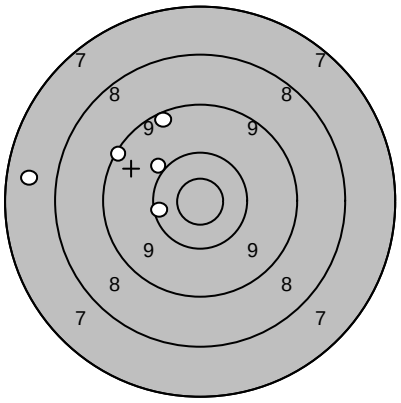

1:	9,3
2:	10,3
3:	9,2
4:	10,0
5:	7,6
Serie	45,0
Totalt	95,0

Serie 3

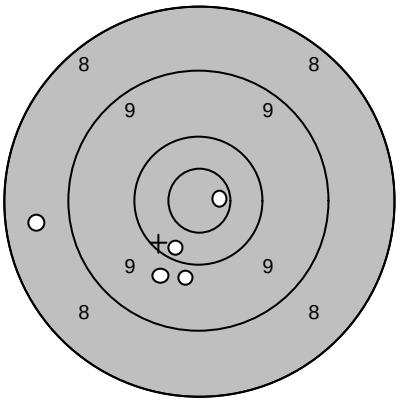

1:	10,8*
2:	9,8
3:	9,9
4:	8,6
5:	10,3
Serie	46,0
Totalt	141,0

Extratävling 10

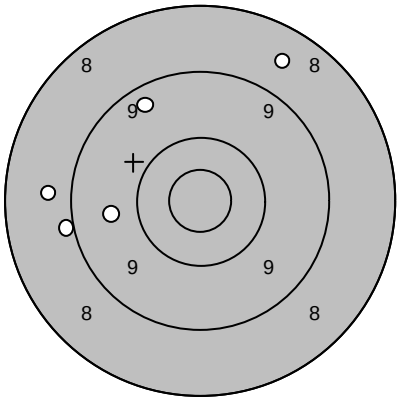

1:	8,6
2:	8,8
3:	9,4
4:	9,0
5:	9,7
Serie	43,0
Totalt	184,0

Extratävling 10

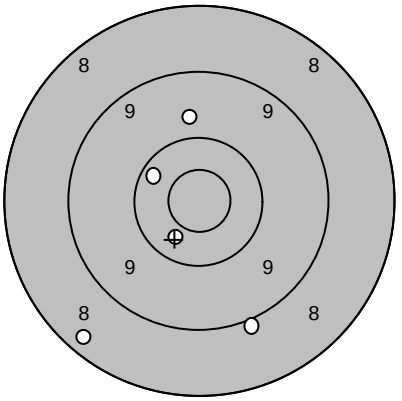

6:	10,3
7:	9,0
8:	9,8
9:	10,4
10:	8,4
Serie	46,0
Totalt	230,0

OBS!

På grund av tekniska problem har vi problem med detta skjutkort som därför tagits bort ur denna fil.

Vi ber om ursäkt för det inträffade och kommer att göra allt för att det inte ska inträffa igen.

//Ramselefors Skytteförening

Skjutlag	Tavla	
3	3	Stefan Lundqvist
		Ununge
2008-07-12	Tavelträffen A 2008	Ramselefors SKF

Provskott

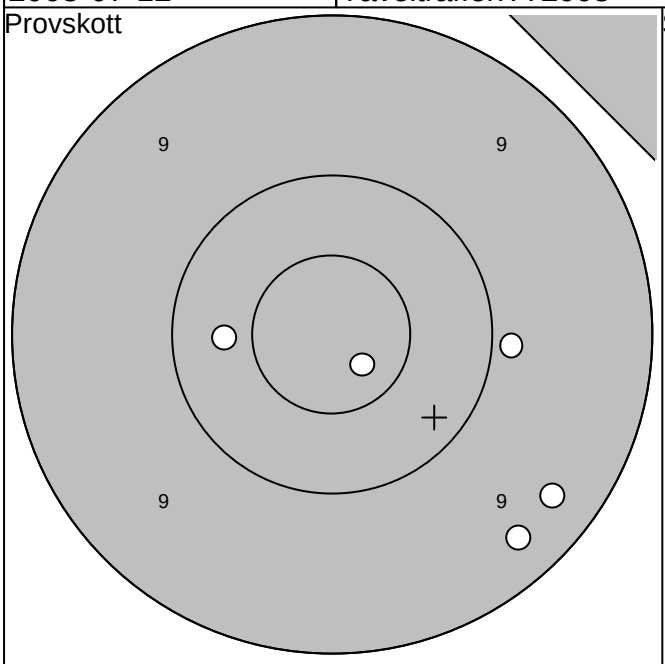

Serie 1

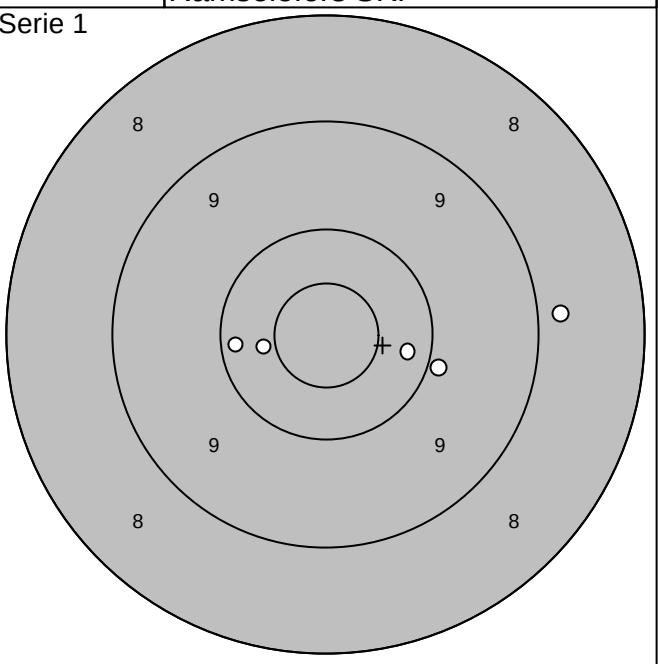

1: 9,3 ↘	Serie 47,0	1:10,3 →	Serie 47,0
2: 9,9 →		2: 8,8 →	
3: 9,3 ↘	Totalt 0,0	3: 9,9 →	Totalt 47,0
4:10,4 ←		4:10,4 ←	
5:10,8* ↘		5:10,2 ←	

Serie 2

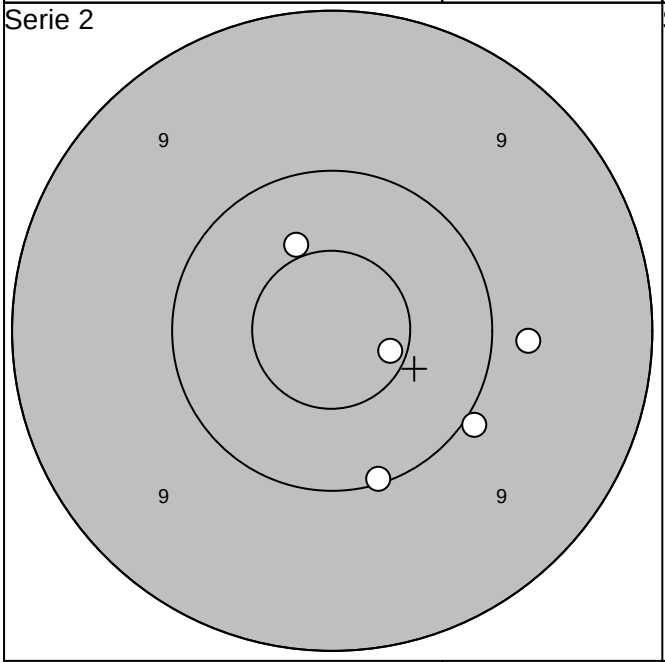

Serie 3

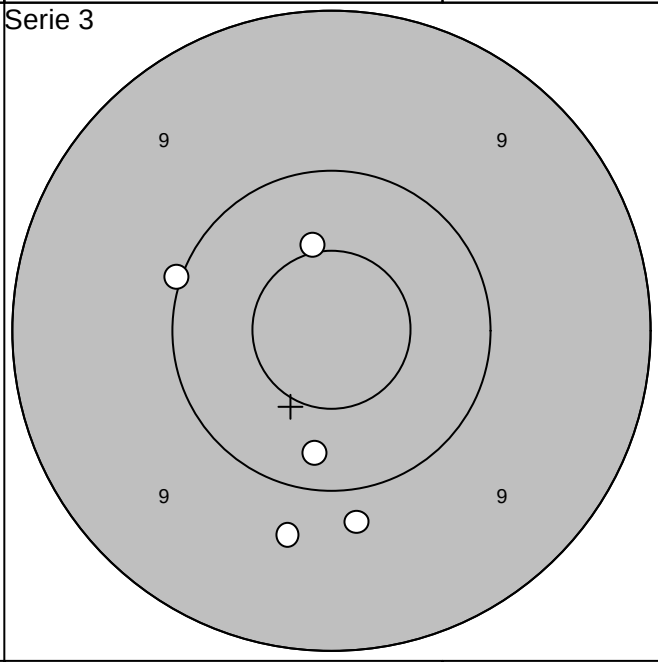

1:10,5* ↖	Serie 49,0	1:10,3 ↓	Serie 48,0
2:10,1 ↓		2: 9,8 ↓	
3:10,0 ↘	Totalt 96,0	3: 9,7 ↓	Totalt 144,0
4:10,6* →		4:10,5* ↑	
5: 9,8 →		5:10,0 ←	

Skjutlag	Tavla	
3	4	Peter Lundqvist
		Ununge
2008-07-12		Tavelträffen A 2008 — Ramselefors SKF

Provskott

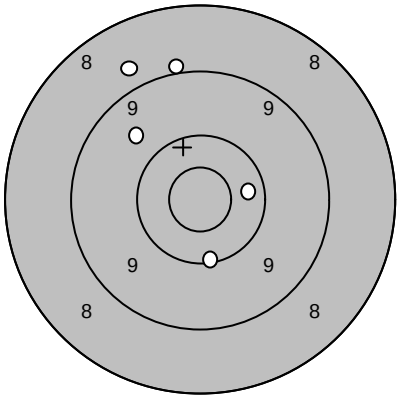

1: 10,3	→
2: 10,1	↓
3: 8,8	↑
4: 9,7	↑
5: 9,0	↑
Serie	46,0
Totalt	0,0

Serie 1

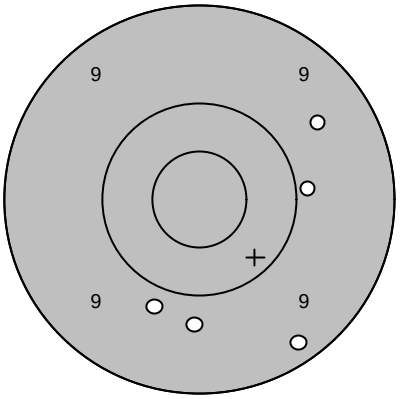

1: 9,6	↗
2: 9,8	↓
3: 9,8	↙
4: 9,3	↘
5: 9,9	→
Serie	45,0
Totalt	45,0

Serie 2

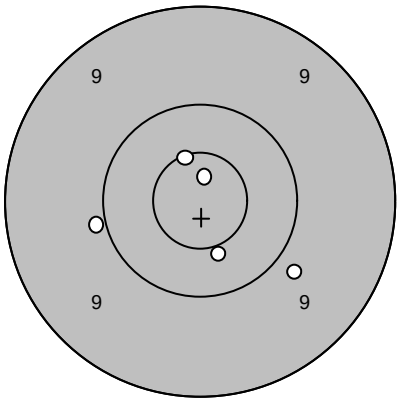

1: 10,6*	↑
2: 10,8*	↑
3: 9,9	←
4: 10,5*	↓
5: 9,8	↘
Serie	48,0
Totalt	93,0

Serie 3

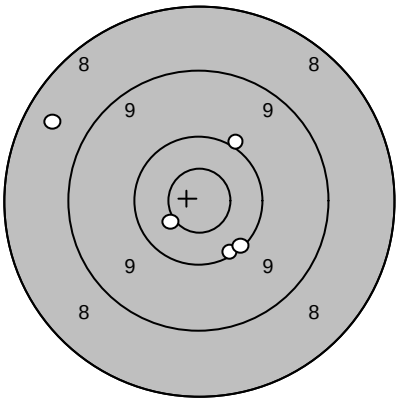

1: 10,2	↘
2: 10,0	↗
3: 10,1	↘
4: 10,5*	↙
5: 8,5	↖
Serie	48,0
Totalt	141,0

Extratävling 10

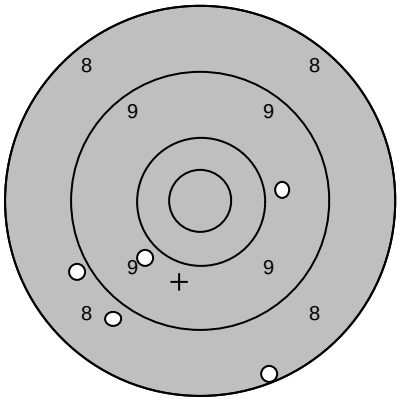

1: 9,9	↙
2: 9,8	→
3: 8,2	↓
4: 8,8	↙
5: 8,9	↙
Serie	42,0
Totalt	183,0

Extratävling 10

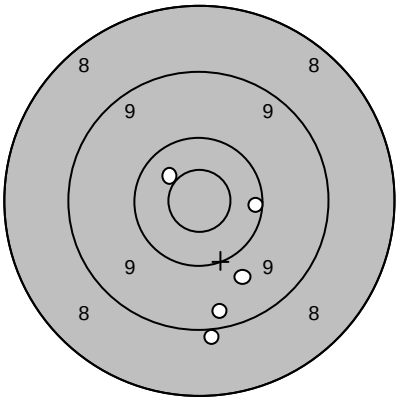

6: 9,0	↓
7: 9,7	↘
8: 10,2	→
9: 9,4	↓
10: 10,5*	↖
Serie	47,0
Totalt	230,0

Skjutlag	Tavla	
3	5	Jan Wallerström
		Ununge
2008-07-12	Tavelträffen A 2008	Ramselefors SKF

Provskott

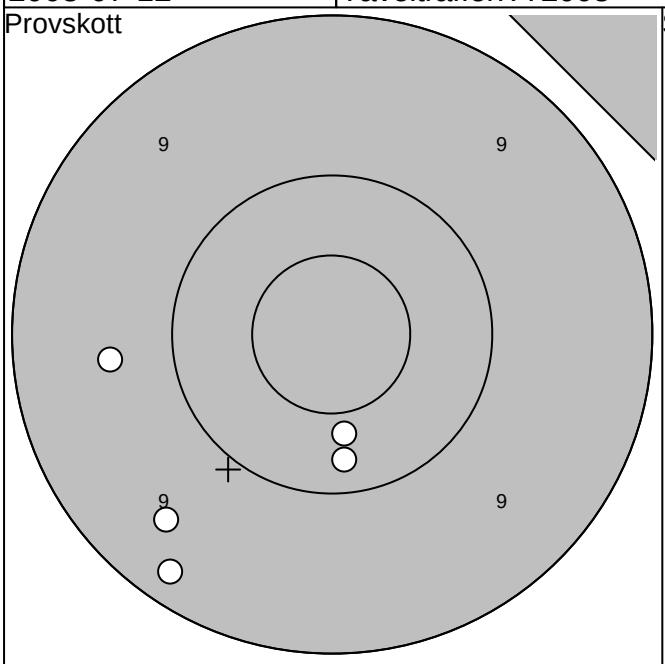

Serie 1

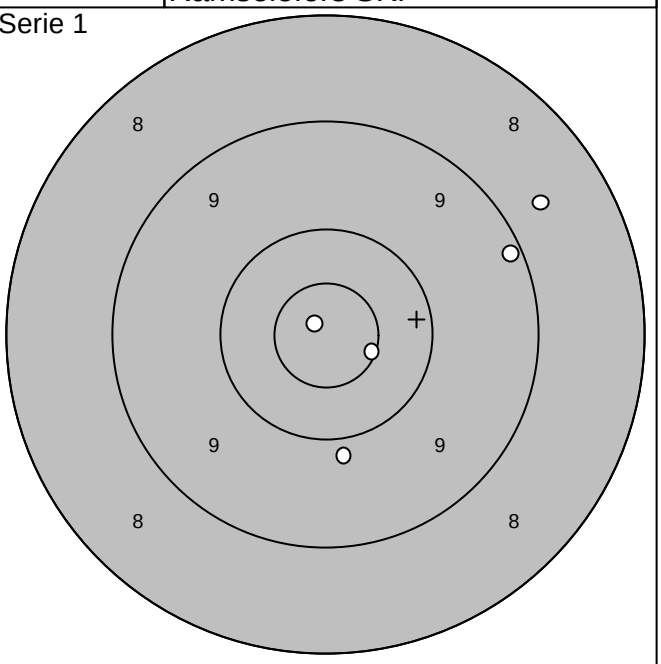

1: 9,2 ↙	Serie 47,0	1: 9,1 ↗	Serie 46,0
2:10,2 ↓		2: 9,9 ↓	
3: 9,5 ↙	Totalt 0,0	3: 8,7 ↗	Totalt 46,0
4: 9,6 ←		4:10,6* ↘	
5:10,4 ↓		5:10,9* ↖	

Serie 2

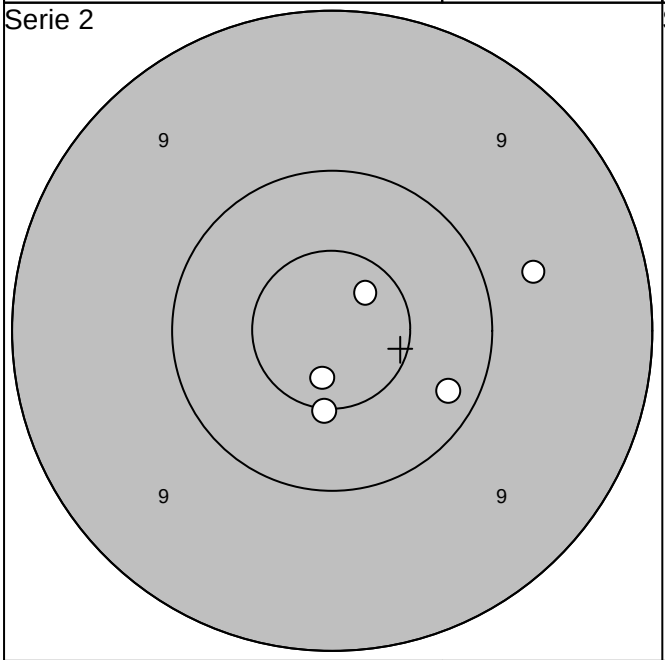

Serie 3

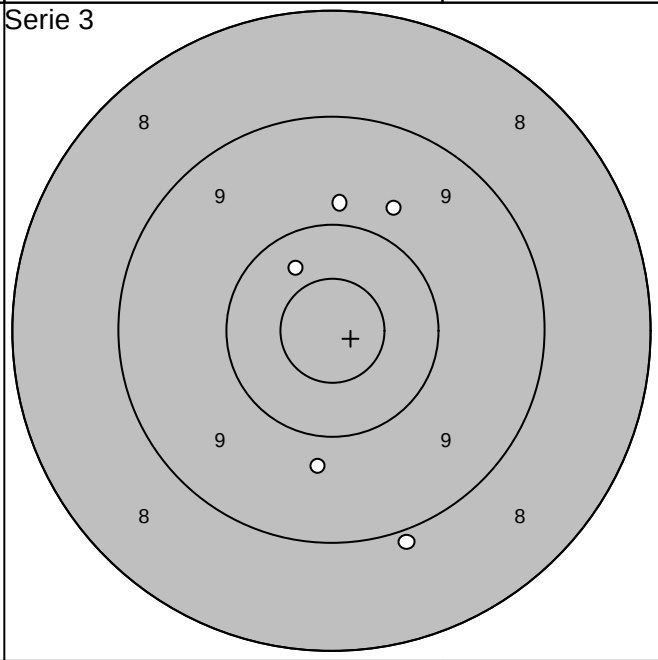

1:10,7* ↗	Serie 49,0	1: 9,8 ↗	Serie 45,0
2:10,5* ↓		2: 9,8 ↑	
3: 9,7 →	Totalt 95,0	3:10,4 ↖	Totalt 140,0
4:10,7* ↓		4: 8,9 ↘	
5:10,2 ↘		5: 9,8 ↓	

Skjutlag	Tavla	
3	6	Tony Jansson
		Ununge
2008-07-12	Tavelträffen A 2008	Ramselefors SKF

Provskott

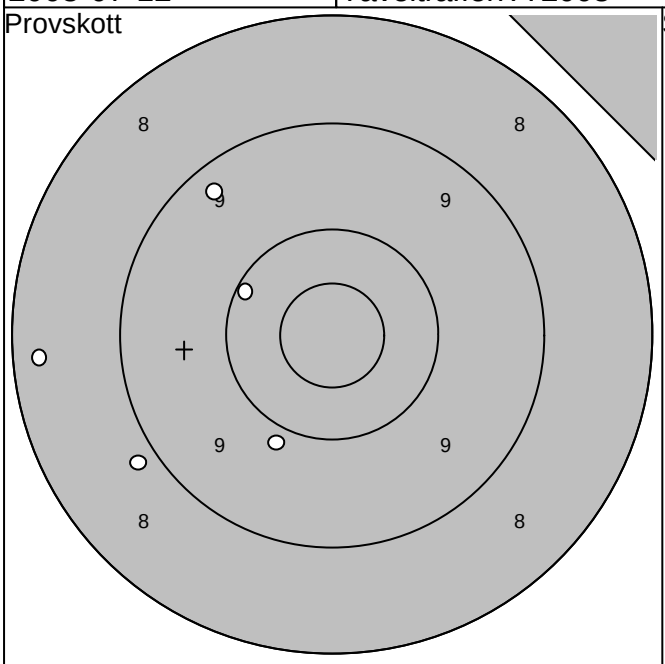

Serie 1

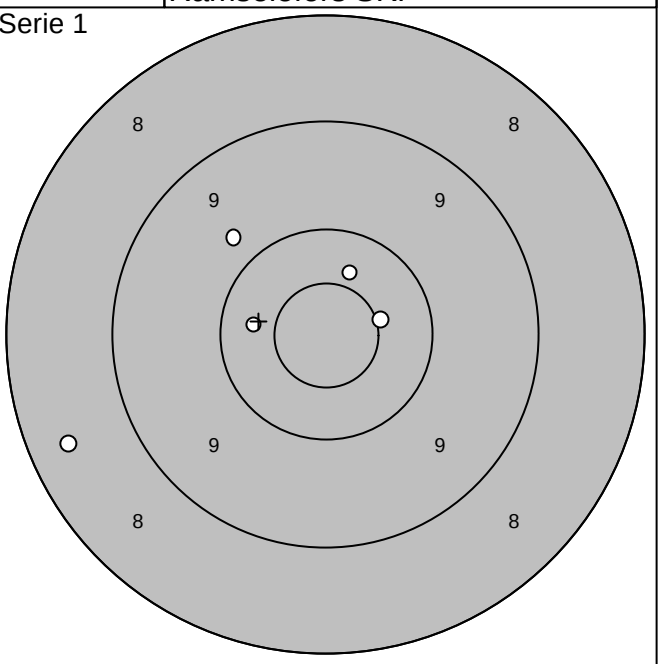

1: 9,3 ↖	Serie 44,0	1:10,5* →	Serie 47,0
2: 8,3 ←		2: 8,4 ↙	
3:10,1 ↖	Totalt 0,0	3: 9,8 ↖	Totalt 47,0
4: 8,9 ↙		4:10,3 ←	
5: 9,9 ↙		5:10,4 ↑	

Serie 2

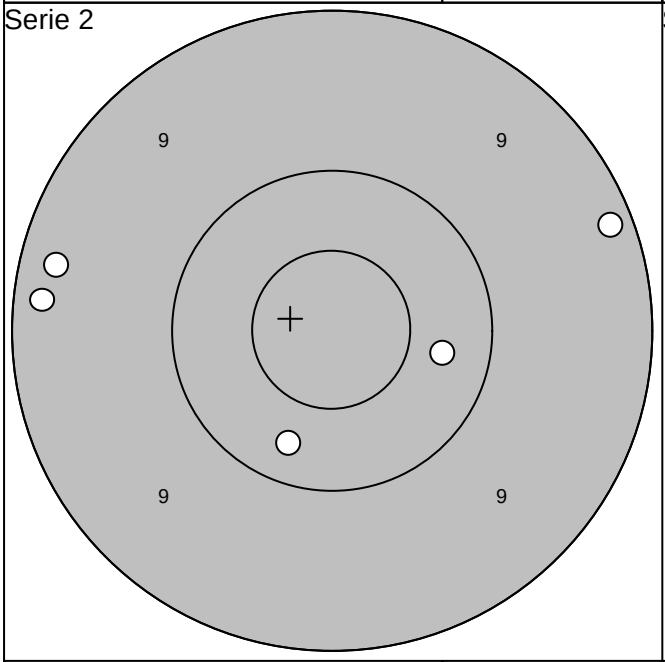

Serie 3

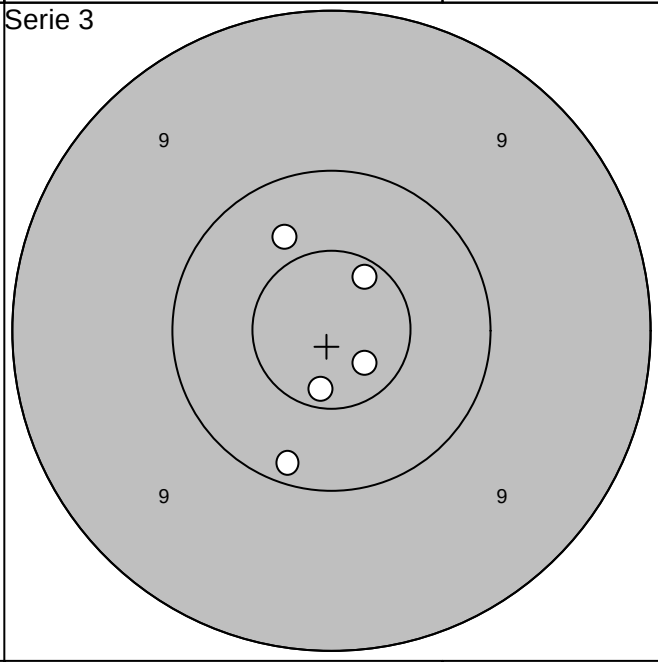

1: 9,2 ←	Serie 47,0	1:10,7* ↓	Serie 50,0
2: 9,3 ←		2:10,7* ↘	
3:10,3 →	Totalt 94,0	3:10,6* ↗	Totalt 144,0
4:10,3 ↓		4:10,4 ↖	
5: 9,2 →		5:10,2 ↓	

Skjutlag	Tavla	
3	8	Mikael Olofsson
		Moälven/Modo
2008-07-12		Tavelträffen A 2008 — Ramselefors SKF

Provskott

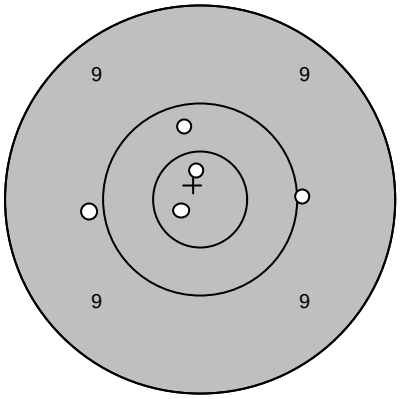

1:	10,8*
2:	10,3
3:	9,9
4:	10,7*
5:	10,0
Serie	49,0
Totalt	0,0

Serie 1

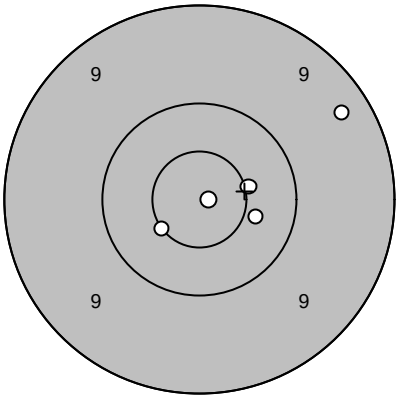

1:	9,3
2:	10,5*
3:	10,5*
4:	10,9*
5:	10,4
Serie	49,0
Totalt	49,0

Serie 2

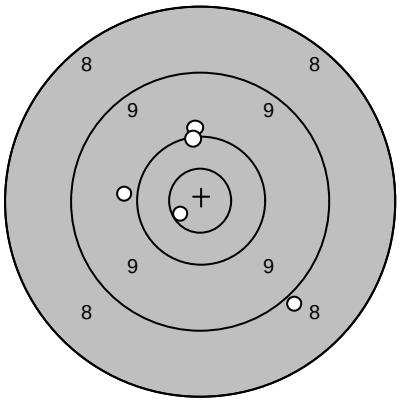

1:	9,9
2:	10,0
3:	10,1
4:	10,7*
5:	8,9
Serie	47,0
Totalt	96,0

Serie 3

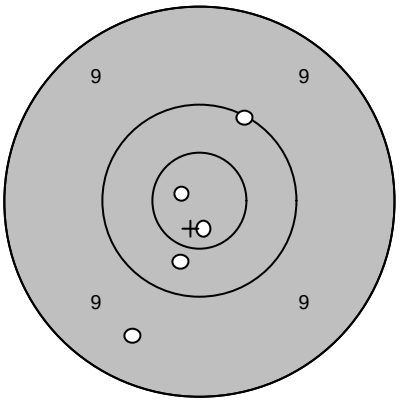

1:	10,1
2:	9,5
3:	10,8*
4:	10,4
5:	10,7*
Serie	49,0
Totalt	145,0

Extratävling 10

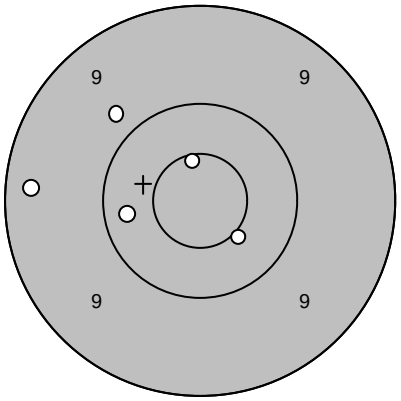

1:	9,3
2:	9,8
3:	10,6*
4:	10,3
5:	10,5*
Serie	48,0
Totalt	193,0

Extratävling 10

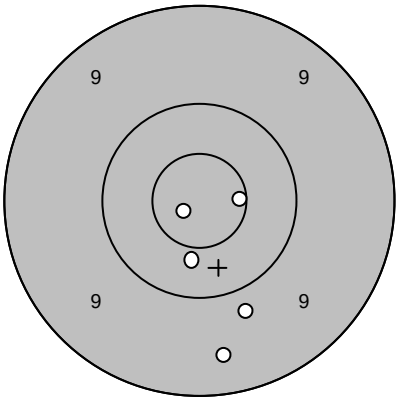

6:	9,8
7:	10,4
8:	10,8*
9:	10,6*
10:	9,4
Serie	48,0
Totalt	241,0

Skjutlag	Tavla	
3	9	Petter Eriksson
		Moälven/Modo
2008-07-12		Tavelträffen A 2008 — Ramselefors SKF

Provskott

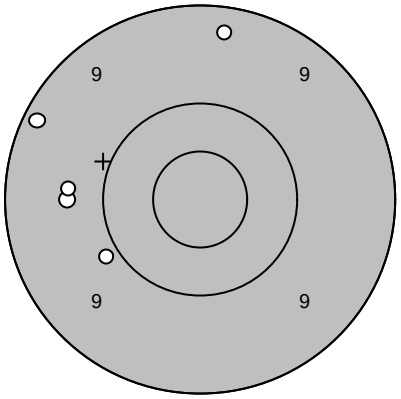

1:	9,3 ↑
2:	9,7 ←
3:	9,9 ↙
4:	9,2 ↖
5:	9,7 ←
Serie	45,0
Totalt	0,0

Serie 1

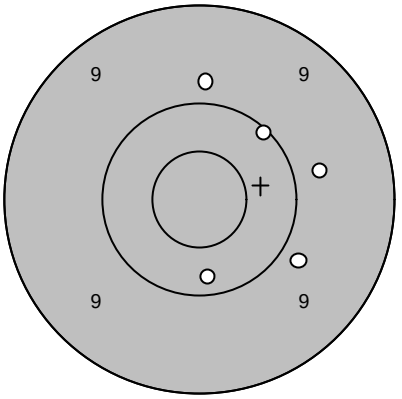

1:	9,8 ↘
2:	10,2 ↓
3:	9,8 ↑
4:	10,1 ↗
5:	9,8 →
Serie	47,0
Totalt	47,0

Serie 2

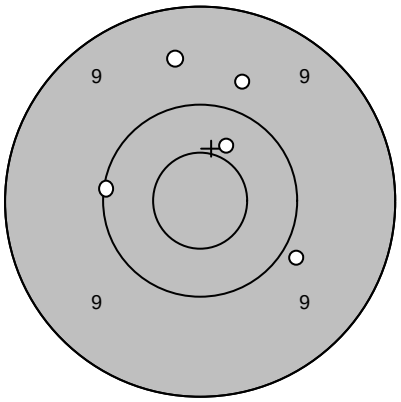

1:	9,6 ↑
2:	10,1 ←
3:	9,7 ↗
4:	10,4 ↗
5:	9,9 ↘
Serie	47,0
Totalt	94,0

Serie 3

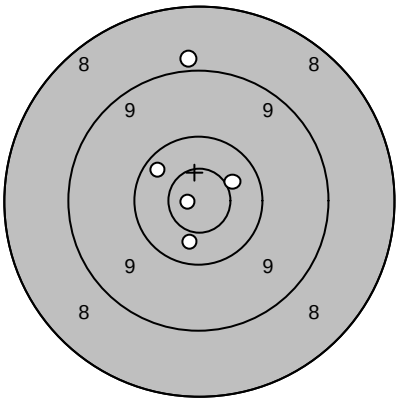

1:	10,5* ↗
2:	8,9 ↑
3:	10,3 ↖
4:	10,9* ←
5:	10,4 ↓
Serie	48,0
Totalt	142,0

Extratävling 10

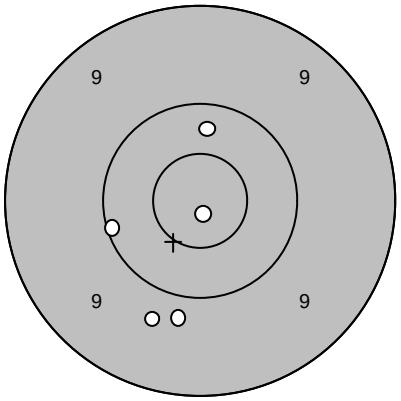

1:	9,8 ↓
2:	10,1 ←
3:	10,3 ↑
4:	9,7 ↙
5:	10,9* ↓
Serie	48,0
Totalt	190,0

Extratävling 10

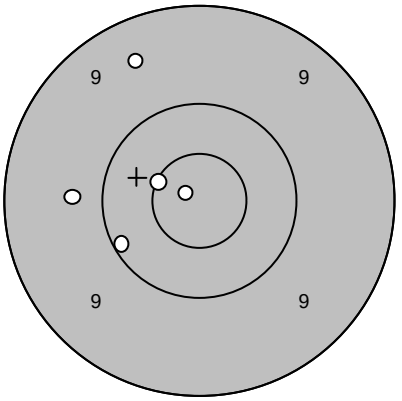

6:	9,7 ←
7:	10,1 ↙
8:	10,6* ↖
9:	10,9* ↖
10:	9,5 ↑
Serie	48,0
Totalt	238,0

Skjutlag	Tavla	
3	10	Ulf Ohlsson
		Umeå
2008-07-12		Tavelträffen A 2008 — Ramselefors SKF

Provskott

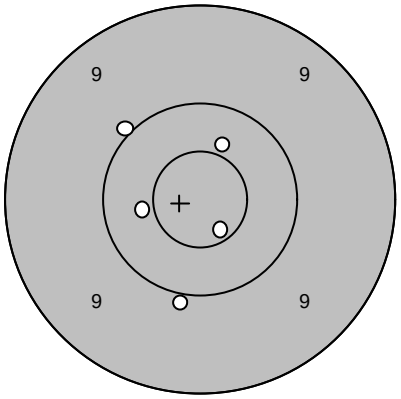

1:	10,0
2:	10,4
3:	10,4
4:	10,0
5:	10,7*
Serie	50,0
Totalt	0,0

Serie 1

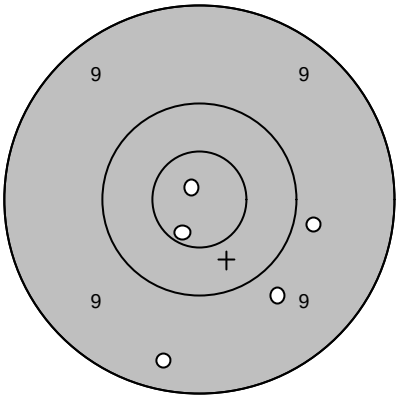

1:	9,8
2:	9,4
3:	10,7*
4:	9,8
5:	10,9*
Serie	47,0
Totalt	47,0

Serie 2

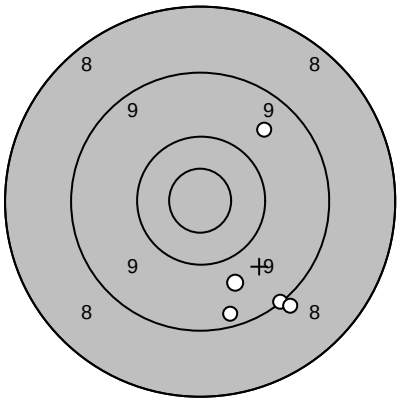

1:	9,6
2:	9,1
3:	9,7
4:	8,9
5:	9,3
Serie	44,0
Totalt	91,0

Serie 3

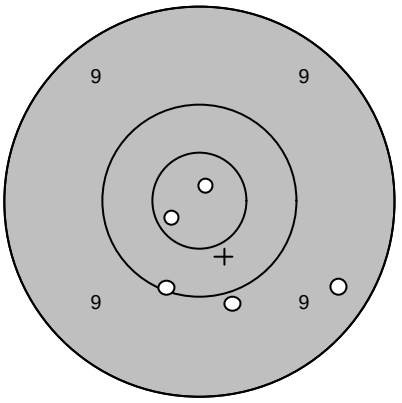

1:	10,9*
2:	10,7*
3:	9,9
4:	9,4
5:	10,1
Serie	48,0
Totalt	139,0

Extratävling 10

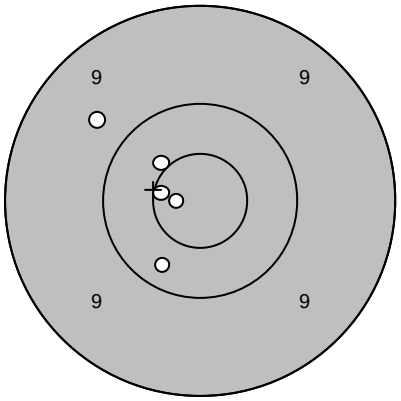

1:	9,7
2:	10,8*
3:	10,5*
4:	10,6*
5:	10,3
Serie	49,0
Totalt	188,0

Extratävling 10

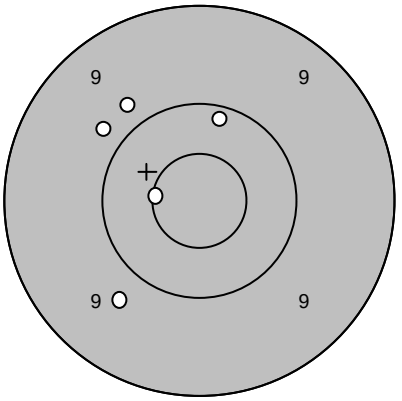

6:	10,2
7:	9,7
8:	9,8
9:	10,6*
10:	9,8
Serie	47,0
Totalt	235,0

Skjutlag	Tavla	
3	11	Sören Olsson
		Umeå
2008-07-12	Tavelträffen A 2008	Ramselefors SKF

Provskott

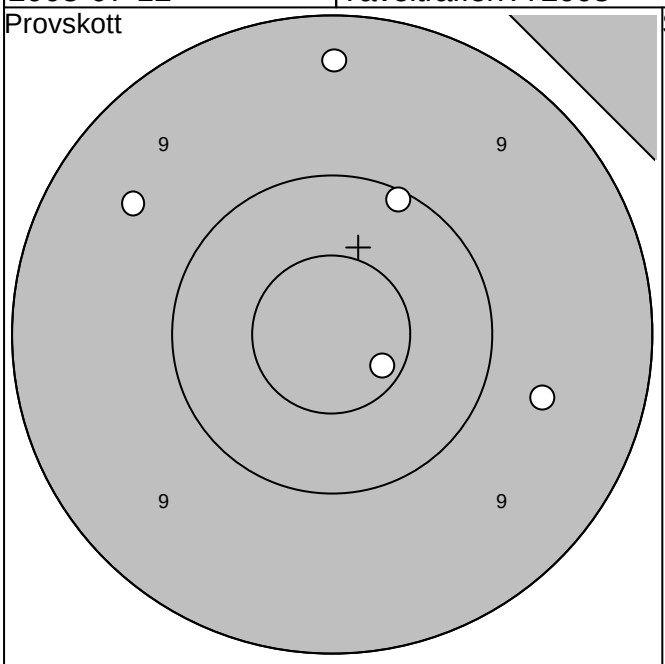

Serie 1

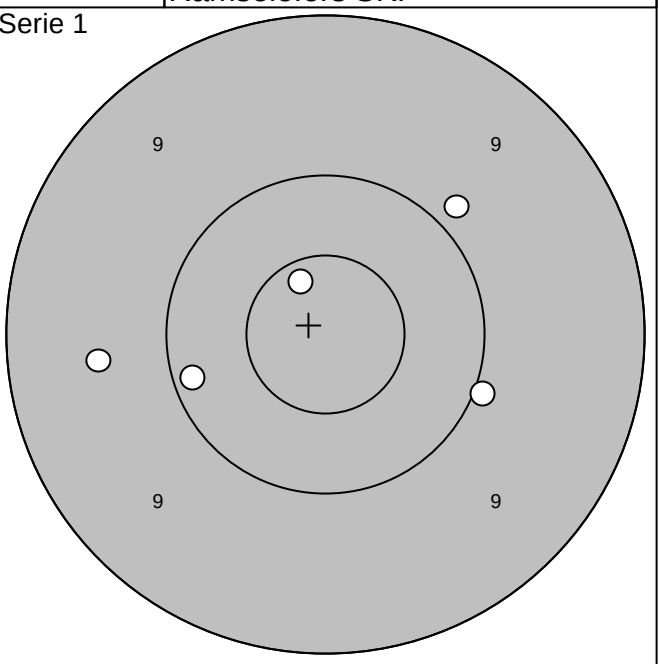

1:10,1 ↗	Serie 47,0	1:10,0 ↘	Serie 48,0
2: 9,5 ↖		2:10,7* ↑	
3: 9,3 ↑	Totalt 0,0	3:10,2 ↙	Totalt 48,0
4:10,7* ↘		4: 9,9 ↗	
5: 9,7 →		5: 9,6 ←	

Serie 2

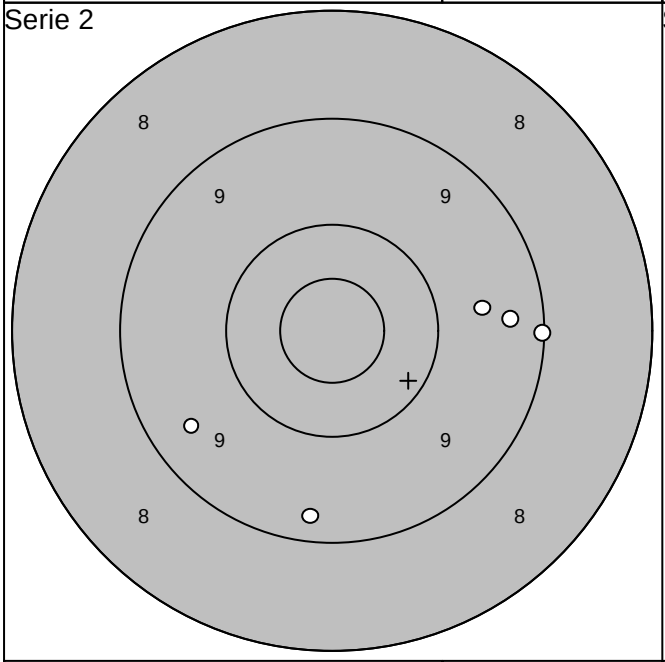

Serie 3

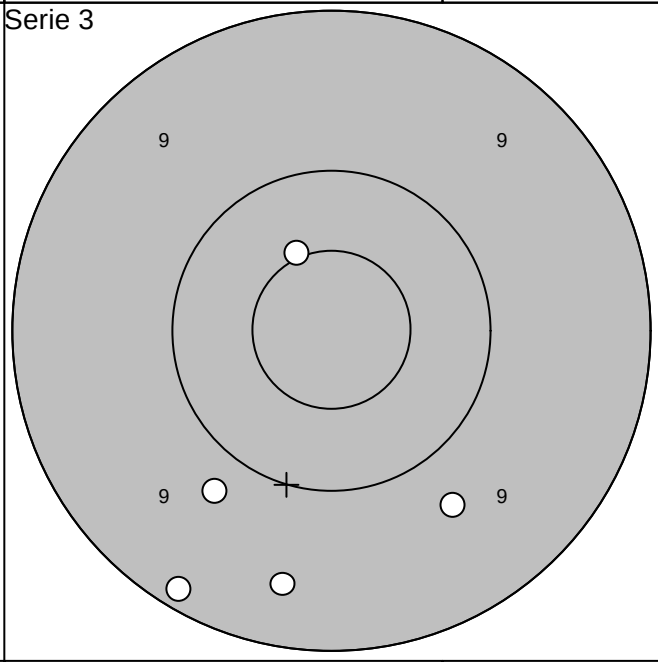

1: 9,4 ↙	Serie 45,0	1: 9,7 ↘	Serie 46,0
2: 9,6 →		2: 9,8 ↙	
3: 9,1 →	Totalt 93,0	3:10,5* ↑	Totalt 139,0
4: 9,4 →		4: 9,2 ↙	
5: 9,3 ↓		5: 9,4 ↓	

Skjutlag	Tavla	
3	12	Anders Brolund
		Arvika
2008-07-12		Tavelträffen A 2008 — Ramselefors SKF

Provskott

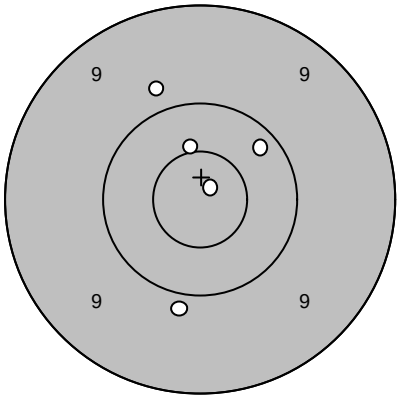

1:	9,9
2:	10,9*
3:	10,2
4:	10,5*
5:	9,8
Serie	48,0
Totalt	0,0

Serie 1

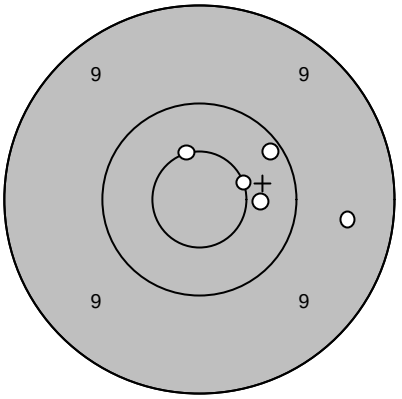

1:	9,5
2:	10,2
3:	10,6*
4:	10,4
5:	10,5*
Serie	49,0
Totalt	49,0

Serie 2

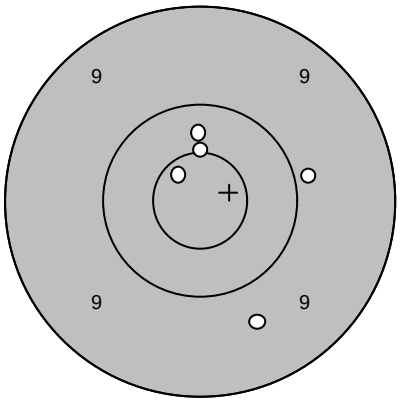

1:	10,7*
2:	10,3
3:	9,7
4:	9,9
5:	10,5*
Serie	48,0
Totalt	97,0

Serie 3

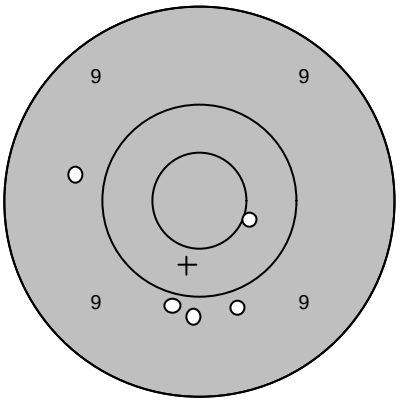

1:	10,5*
2:	9,9
3:	9,9
4:	9,8
5:	9,9
Serie	46,0
Totalt	143,0

Extratävling 10

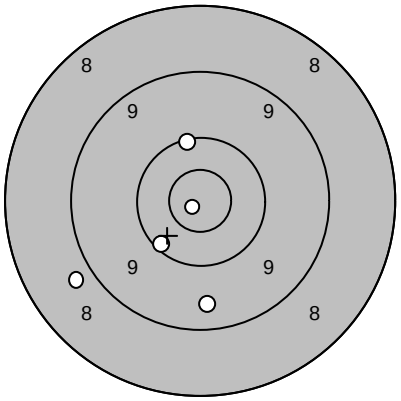

1:	10,2
2:	8,8
3:	9,5
4:	10,2
5:	10,9*
Serie	47,0
Totalt	190,0

Extratävling 10

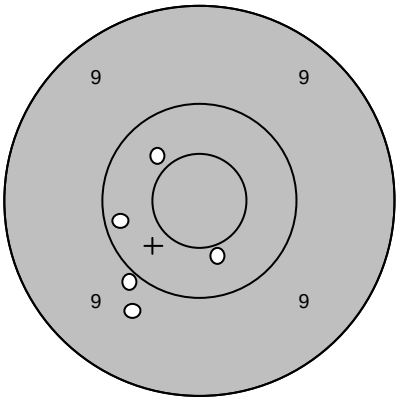

6:	9,9
7:	9,7
8:	10,4
9:	10,4
10:	10,2
Serie	48,0
Totalt	238,0

Skjutlag	Tavla	
3	13	K-A Falk

I 19 / A 9

2008-07-12	Tavelträffen A 2008	Ramselefors SKF

Provskott

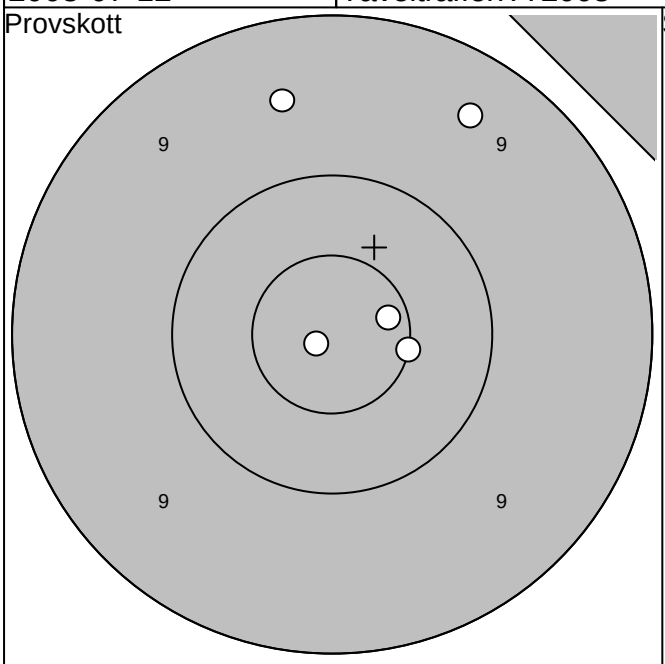

Serie 1

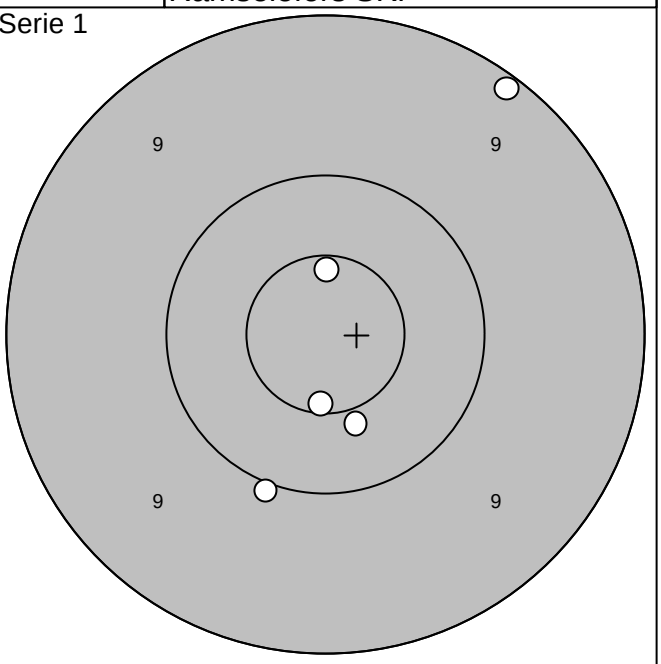

1: 9,5 ↑	Serie 48,0	1:10,0 ↙	Serie 49,0
2: 9,4 ↗		2:10,6* ↑	
3:10,5* →	Totalt 0,0	3:10,4 ↘	Totalt 49,0
4:10,7* →		4:10,6* ↓	
5:10,9* ↙		5: 9,1 ↗	

Serie 2

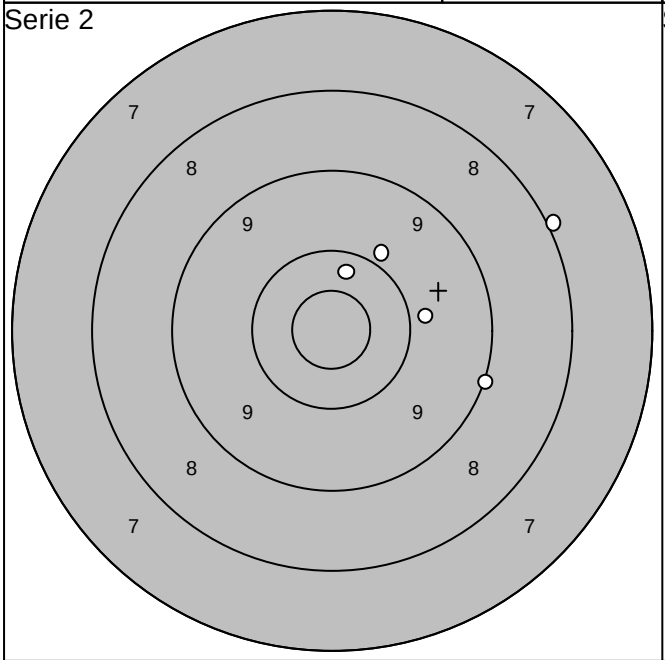

Serie 3

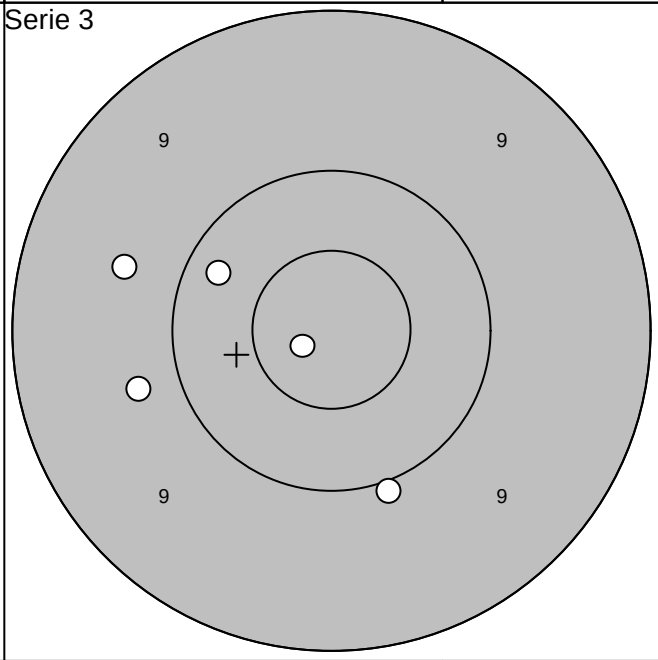

1:10,3 ↑	Serie 45,0	1:10,8* ↙	Serie 48,0
2: 9,9 ↗		2: 9,8 ←	
3: 9,0 →	Totalt 94,0	3:10,2 ↖	Totalt 142,0
4: 8,0 ↗		4:10,0 ↘	
5: 9,9 →		5: 9,7 ↖	

Skjutlag	Tavla	
3	14	Berit Olsson
		Öved-Östraby
2008-07-12	Tavelträffen A 2008	Ramselefors SKF

Provskott

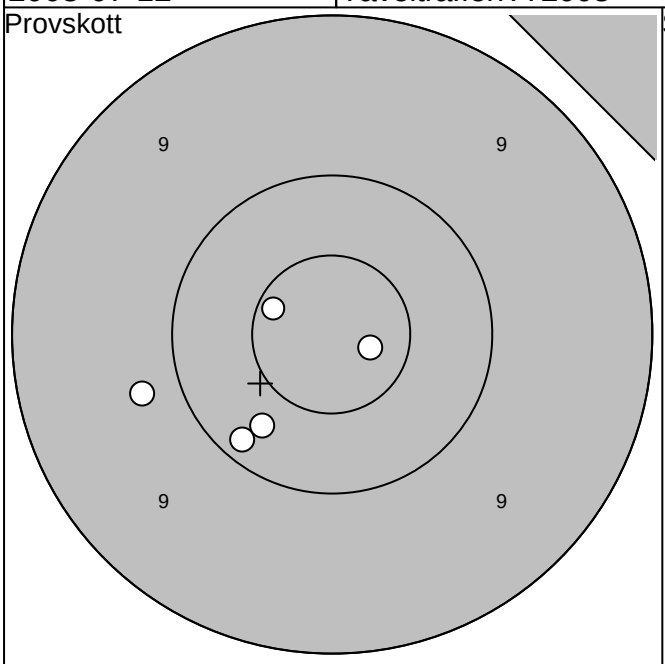

1:10,2 ↙	Serie 49,0	1: 9,3 →	Serie 47,0
2:10,6* ↖		2: 9,4 →	
3: 9,8 ←	Totalt 0,0	3:10,6* ↖	Totalt 47,0
4:10,8* ↘		4:10,6* ↓	
5:10,3 ↙		5: 9,3 ←	

Serie 1

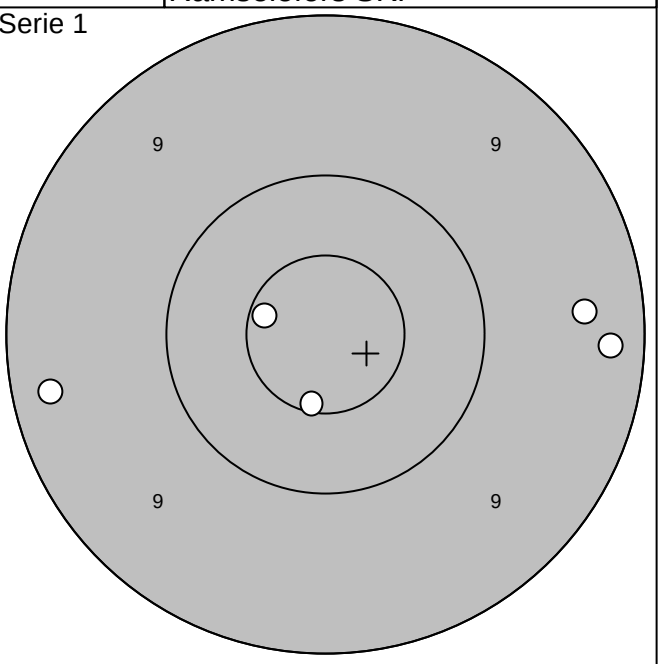

Serie 2

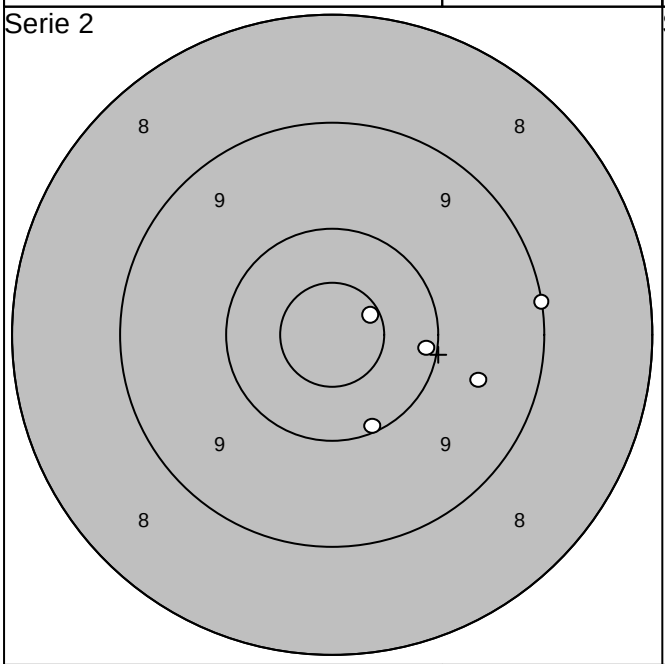

1:10,6* ↗	Serie 48,0	1: 9,7 ↘	Serie 47,0
2:10,1 →		2:10,8* ↓	
3: 9,0 →	Totalt 95,0	3:10,4 ↘	Totalt 142,0
4: 9,6 ↘		4: 9,8 ←	
5:10,1 ↓		5: 9,5 →	

Serie 3

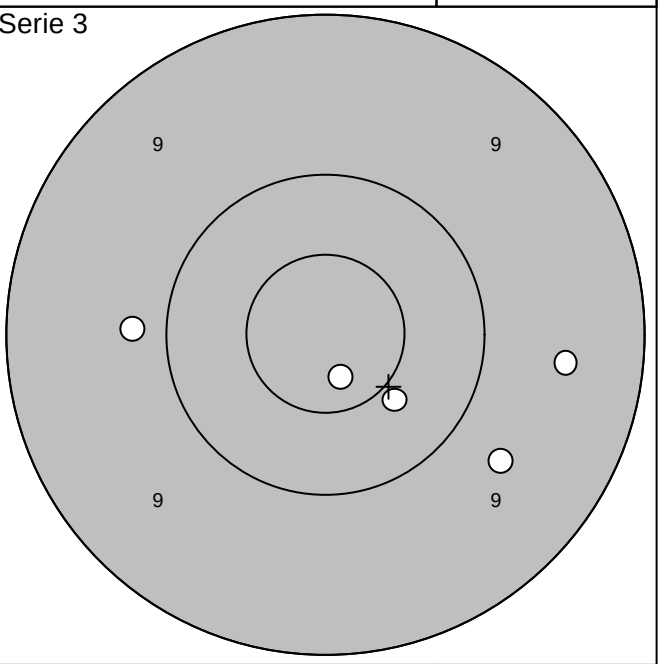

Skjutlag	Tavla	
3	15	Jan-Ola Olsson
		Öved-Östraby
2008-07-12	Tavelträffen A 2008	Ramselefors SKF

Provskott

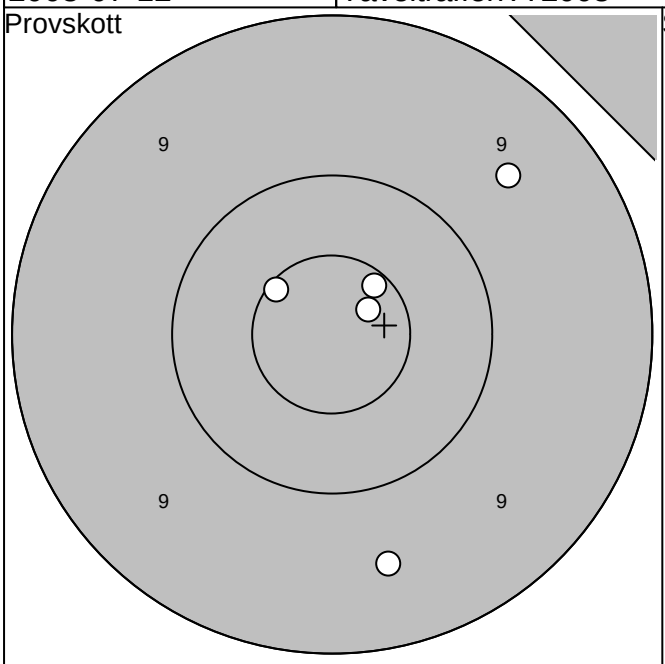

Serie 1

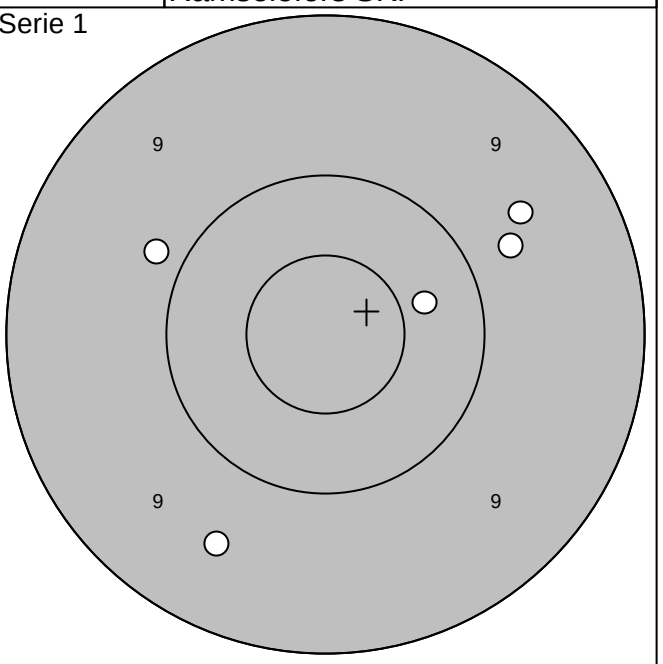

1: 9,6 ↗	Serie 48,0	1: 9,7 ↗	Serie 46,0
2:10,6* ↗		2: 9,6 ↗	
3:10,6* ↖		3: 9,6 ↙	
4: 9,6 ↓	Totalt 0,0	4:10,4 ↗	Totalt 46,0
5:10,8* ↗		5: 9,9 ↖	

Serie 2

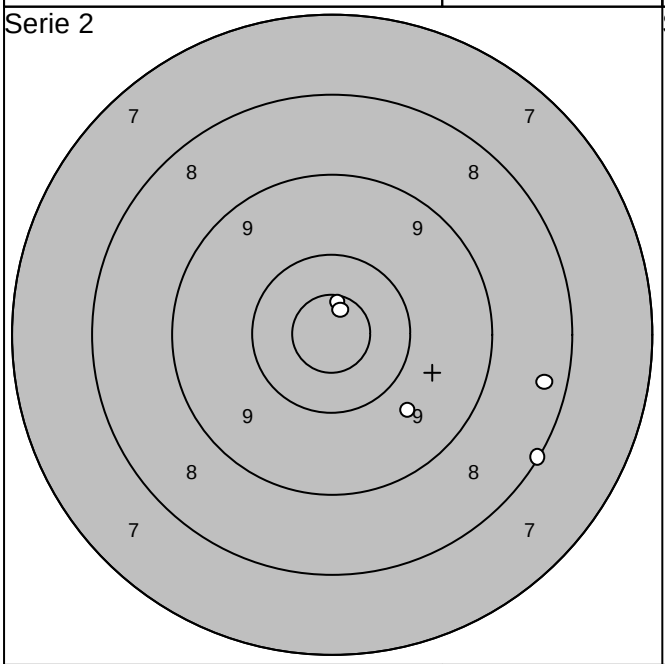

Serie 3

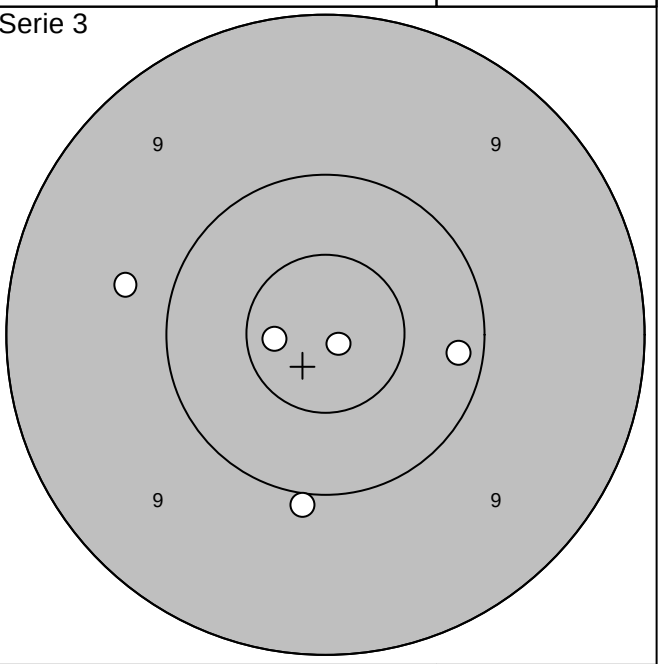

1:10,6* ↑	Serie 45,0	1:10,9* ↘	Serie 49,0
2: 9,7 ↘		2:10,0 ↓	
3: 8,1 ↘		3: 9,7 ←	
4: 8,3 →	Totalt 91,0	4:10,7* ←	Totalt 140,0
5:10,7* ↑		5:10,2 →	

Skjutlag	Tavla	
3	16	Torvald Andersson
		Bälinge-Jumkil
2008-07-12	Tavelträffen A 2008	Ramselefors SKF

Provskott

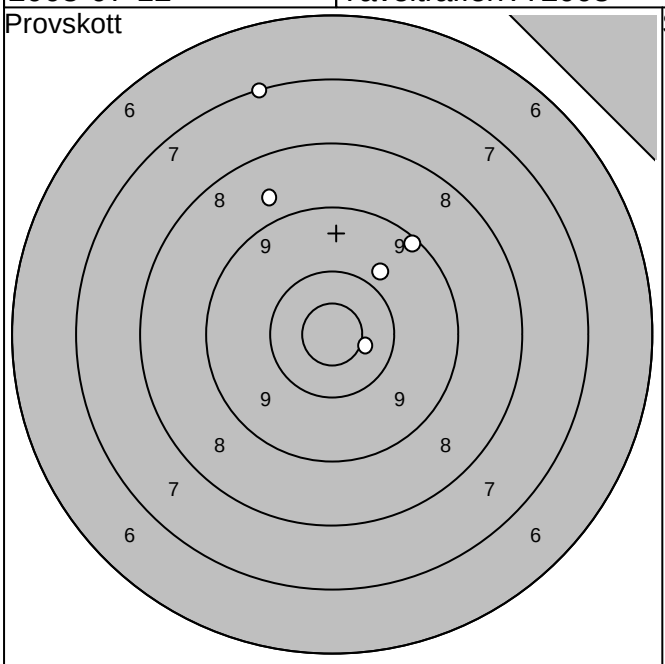

1: 9,2 ↗	Serie 43,0	1: 9,6 →	Serie 45,0
2: 8,7 ↖		2:10,5* ↘	
3: 7,1 ↑	Totalt 0,0	3: 9,7 ↘	Totalt 45,0
4: 9,8 ↗		4: 9,4 ↖	
5:10,5* →		5: 8,7 ↘	

Serie 1

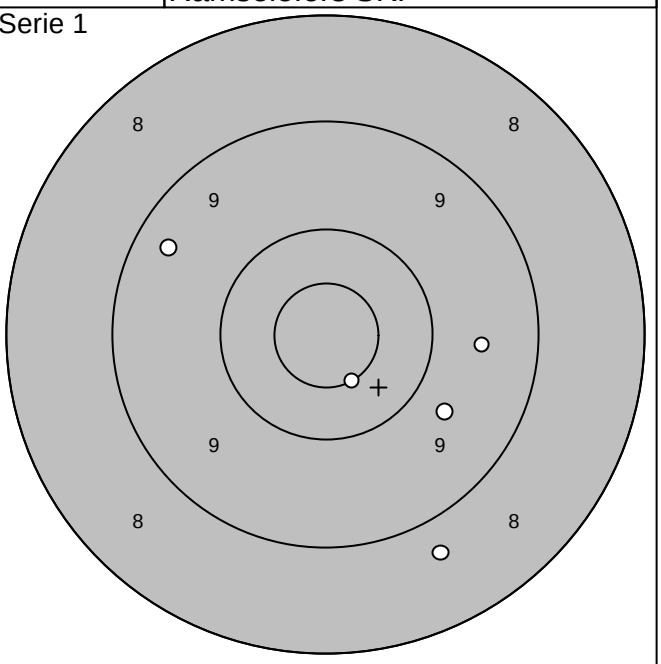

Serie 2

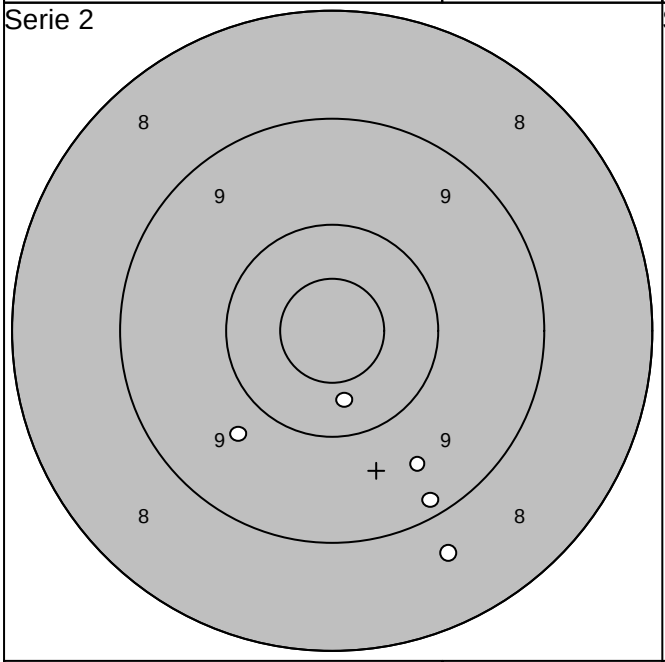

1:10,4 ↓	Serie 45,0	1: 9,2 →	Serie 49,0
2: 9,7 ↙		2:10,5* ↙	
3: 9,2 ↘	Totalt 90,0	3:10,2 →	Totalt 139,0
4: 9,5 ↘		4:10,2 ↘	
5: 8,7 ↘		5:10,4 ↑	

Serie 3

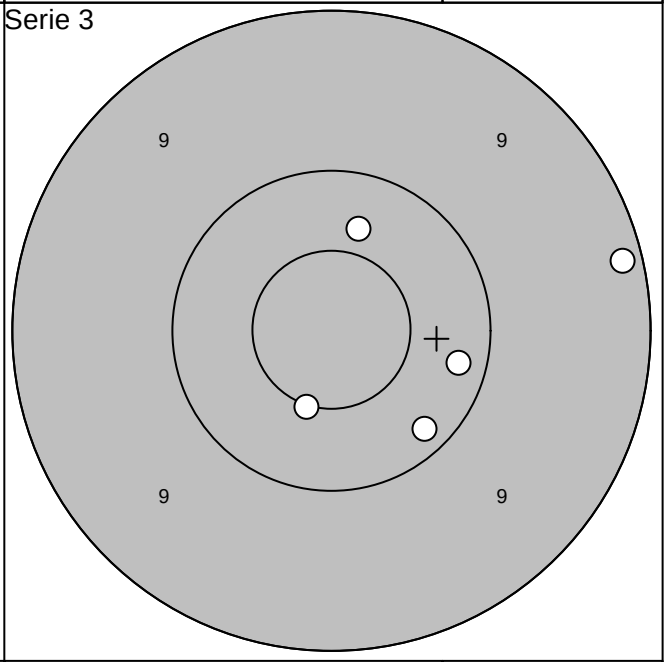

Skjutlag	Tavla	
3	19	Andreas Halfvars
		Hofors
2008-07-12		Tavelträffen A 2008 — Ramselefors SKF

Provskott

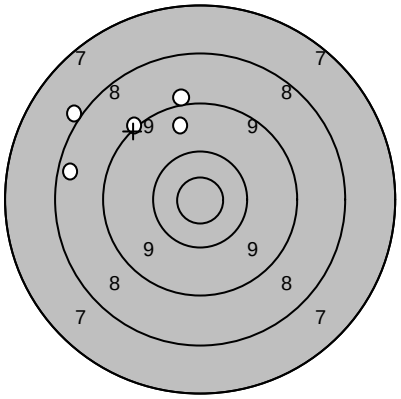

1:	9,0
2:	9,1
3:	8,0
4:	9,6
5:	8,4
Serie	43,0
Totalt	0,0

Serie 1

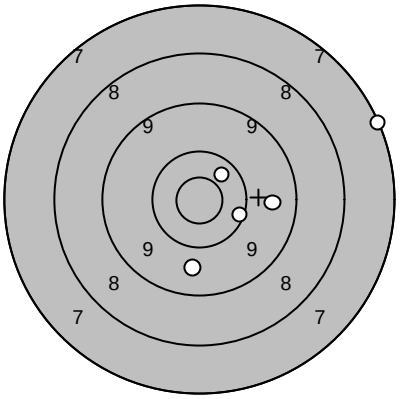

1:	7,2
2:	9,6
3:	10,2
4:	10,4
5:	9,7
Serie	45,0
Totalt	45,0

Serie 2

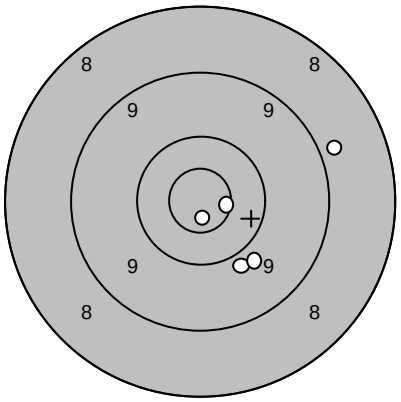

1:	8,9
2:	9,9
3:	10,7*
4:	9,8
5:	10,8*
Serie	46,0
Totalt	91,0

Serie 3

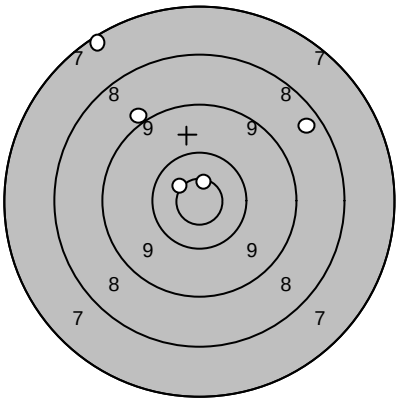

1:	7,3
2:	10,7*
3:	9,0
4:	8,4
5:	10,6*
Serie	44,0
Totalt	135,0

Extratävling 10

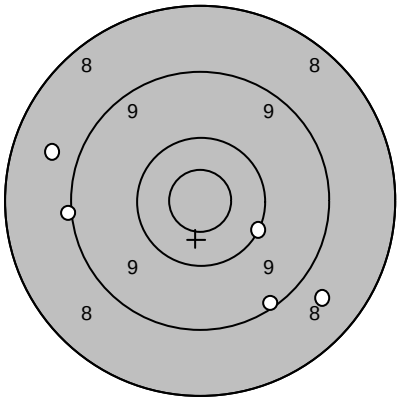

1:	8,7
2:	9,0
3:	8,7
4:	10,1
5:	9,2
Serie	44,0
Totalt	179,0

Extratävling 10

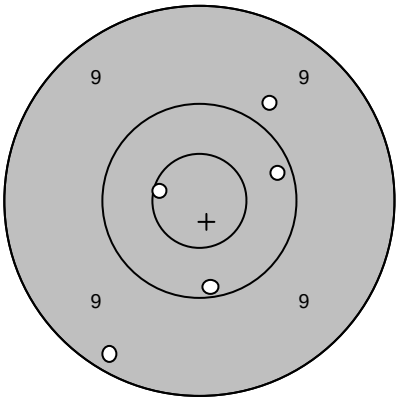

6:	10,2
7:	9,8
8:	10,2
9:	10,6*
10:	9,2
Serie	48,0
Totalt	227,0

Skjutlag	Tavla	
3	20	Jennie Ericson
		Loos
2008-07-12		Tavelträffen A 2008 — Ramselefors SKF

Provskott

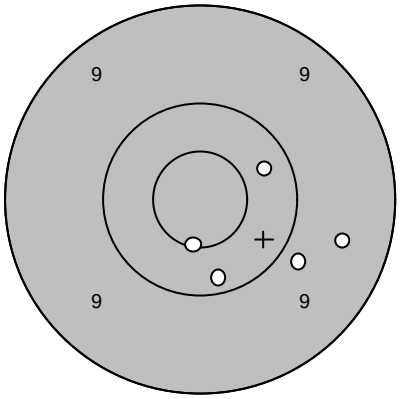

1:	9,5
2:	10,3
3:	10,2
4:	9,8
5:	10,6*
Serie	48,0
Totalt	0,0

Serie 1

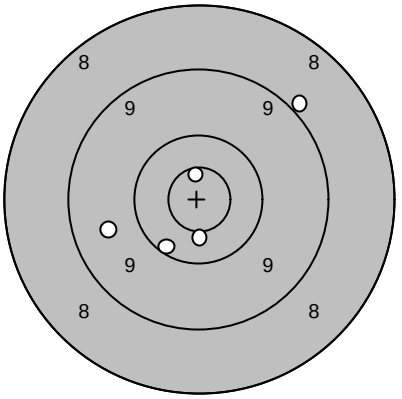

1:	9,0
2:	10,7*
3:	10,5*
4:	9,6
5:	10,2
Serie	48,0
Totalt	48,0

Serie 2

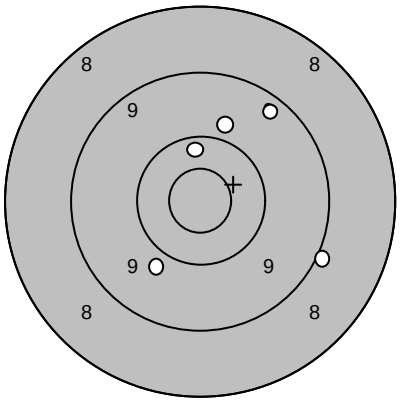

1:	9,9
2:	9,3
3:	9,0
4:	10,3
5:	9,9
Serie	46,0
Totalt	94,0

Serie 3

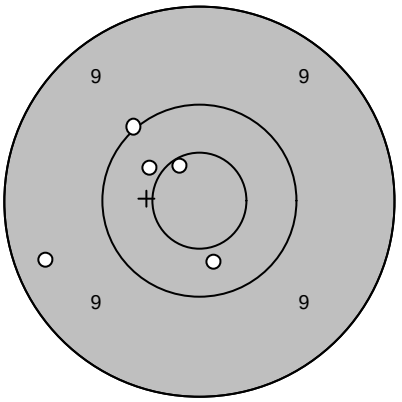

1:	10,6*
2:	9,4
3:	10,4
4:	10,0
5:	10,4
Serie	49,0
Totalt	143,0

Extratävling 10

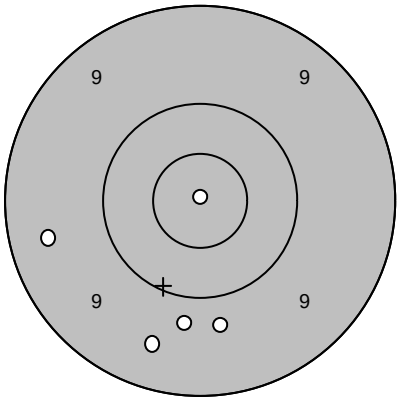

1:	9,5
2:	9,4
3:	9,8
4:	9,7
5:	10,9*
Serie	46,0
Totalt	189,0

Extratävling 10

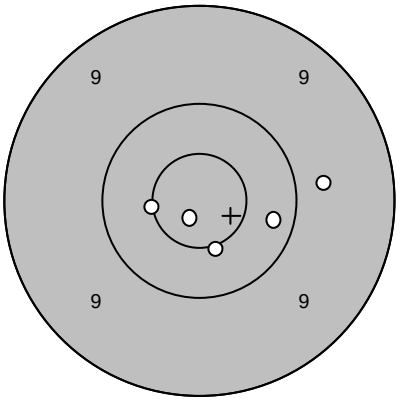

6:	9,8
7:	10,2
8:	10,5*
9:	10,8*
10:	10,5*
Serie	49,0
Totalt	238,0

Skjutlag	Tavla	
3	21	Petter Ivarsson
		Loos
2008-07-12		Tavelträffen A 2008 — Ramselefors SKF

Provskott

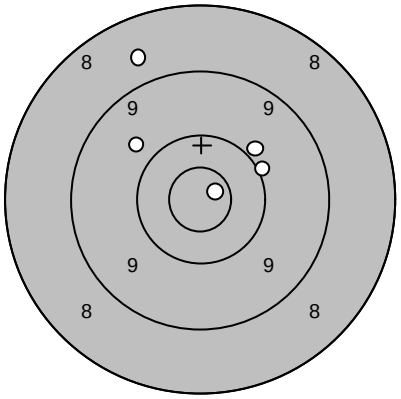

1:	9,8
2:	8,7
3:	9,9
4:	10,0
5:	10,8*
Serie	46,0
Totalt	0,0

Serie 1

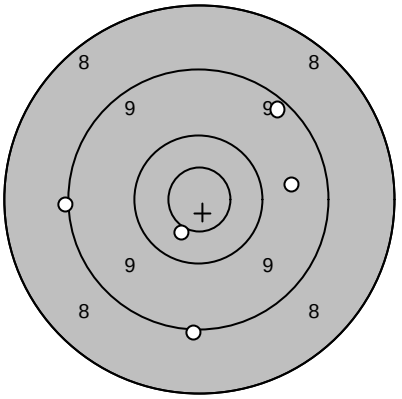

1:	9,3
2:	9,6
3:	10,5*
4:	9,0
5:	9,0
Serie	46,0
Totalt	46,0

Serie 2

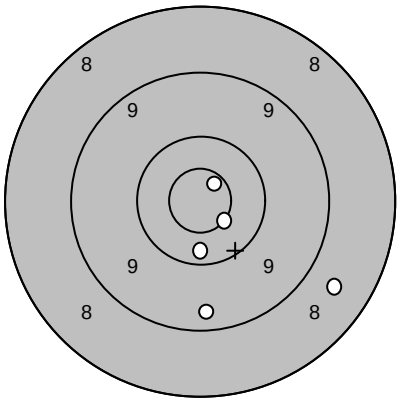

1:	10,3
2:	10,6*
3:	9,4
4:	10,7*
5:	8,6
Serie	47,0
Totalt	93,0

Serie 3

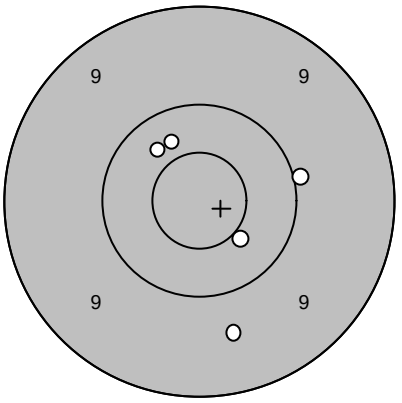

1:	9,6
2:	10,4
3:	10,5*
4:	10,0
5:	10,4
Serie	49,0
Totalt	142,0

Extratävling 10

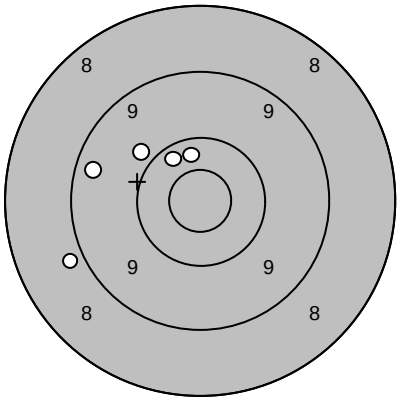

1:	8,9
2:	9,9
3:	9,4
4:	10,3
5:	10,4
Serie	46,0
Totalt	188,0

Extratävling 10

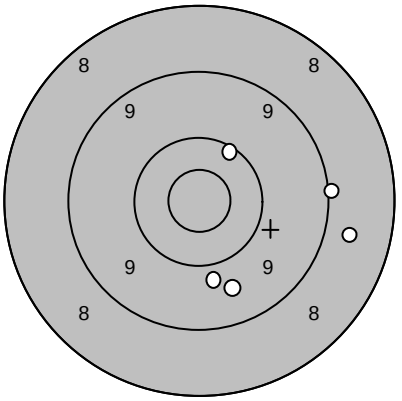

6:	8,7
7:	9,0
8:	10,2
9:	9,6
10:	9,8
Serie	45,0
Totalt	233,0

Skjutlag	Tavla	
3	22	Peder Gustavsson
		Moälven-Modo
2008-07-12		Tavelträffen A 2008 — Ramselefors SKF

Provskott

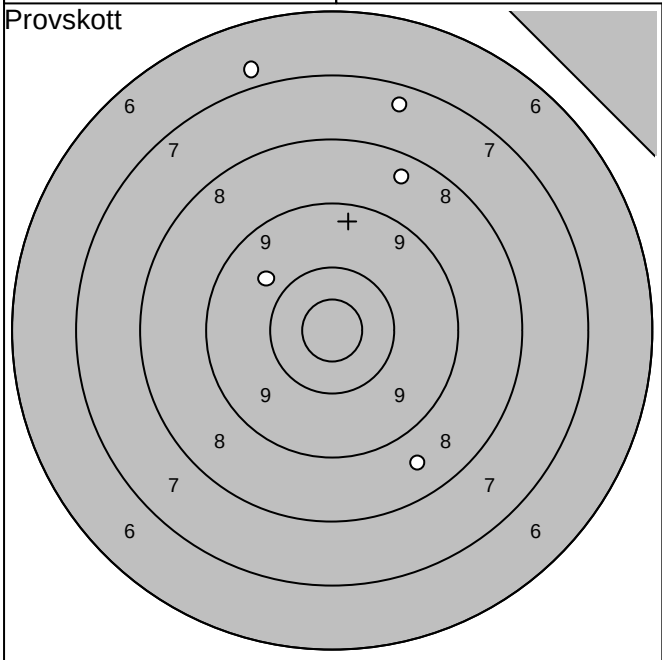

1: 7,4 ↑	Serie 38,0		
2: 8,4 ↗			
3: 6,8 ↑			
4: 9,8 ↖	Totalt 0,0		
5: 8,6 ↘			

Serie 1

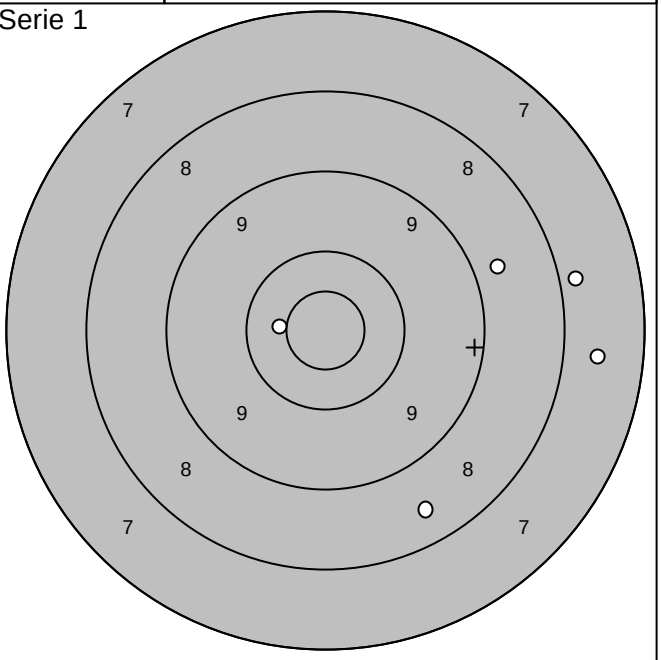

1: 8,8 ↗	Serie 40,0		
2: 7,6 →			
3: 8,5 ↘			
4: 7,9 →	Totalt 40,0		
5:10,5* ←			

Serie 2

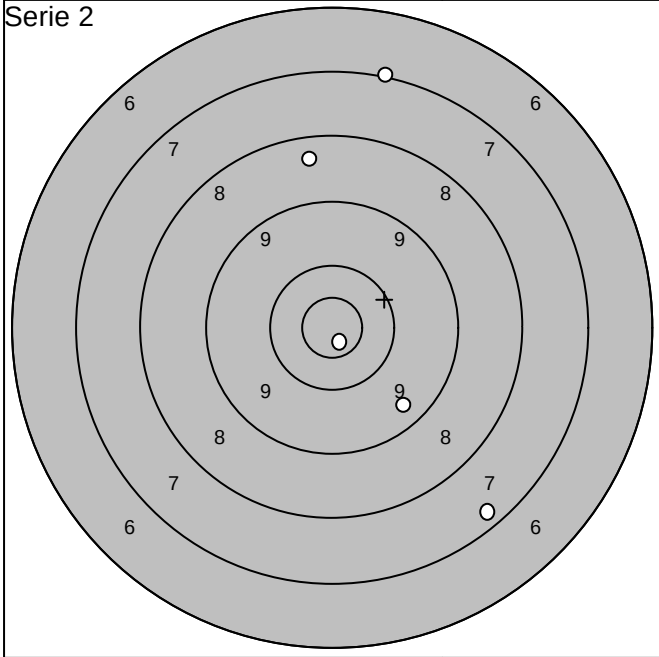

1: 7,0 ↑	Serie 41,0		
2: 7,3 ↘			
3:10,8* ↘			
4: 9,4 ↘	Totalt 81,0		
5: 8,4 ↑			

Serie 3

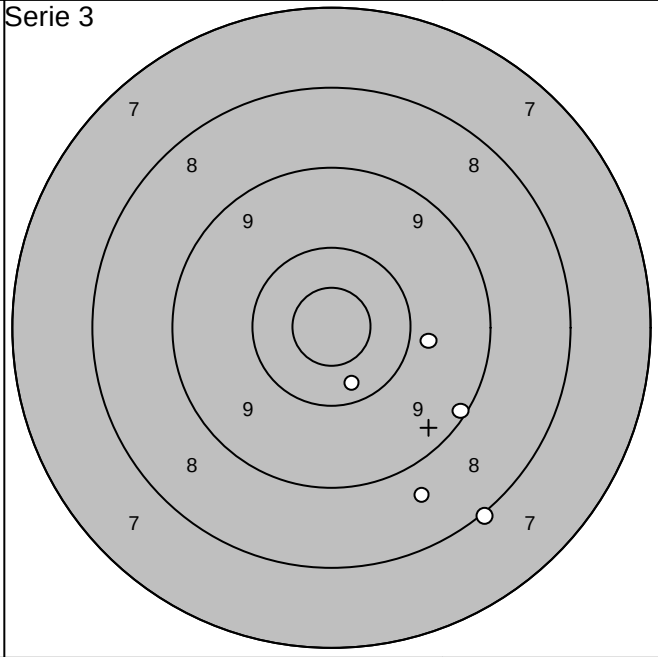

1: 8,0 ↘	Serie 44,0		
2: 8,7 ↘			
3: 9,8 →			
4: 9,1 ↘	Totalt 125,0		
5:10,3 ↓			

Skjutlag	Tavla	
3	23	Elina Johansson
		Ale
2008-07-12	Tavelträffen A 2008	Ramselefors SKF

Provskott

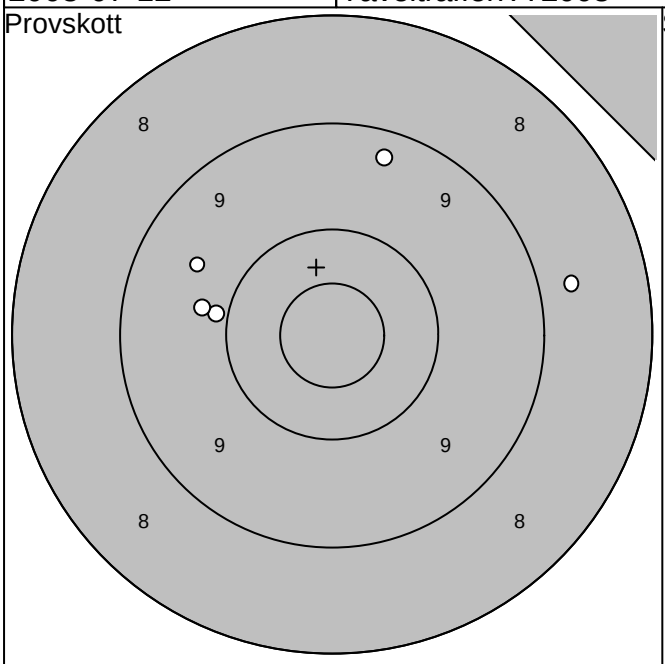

Serie 1

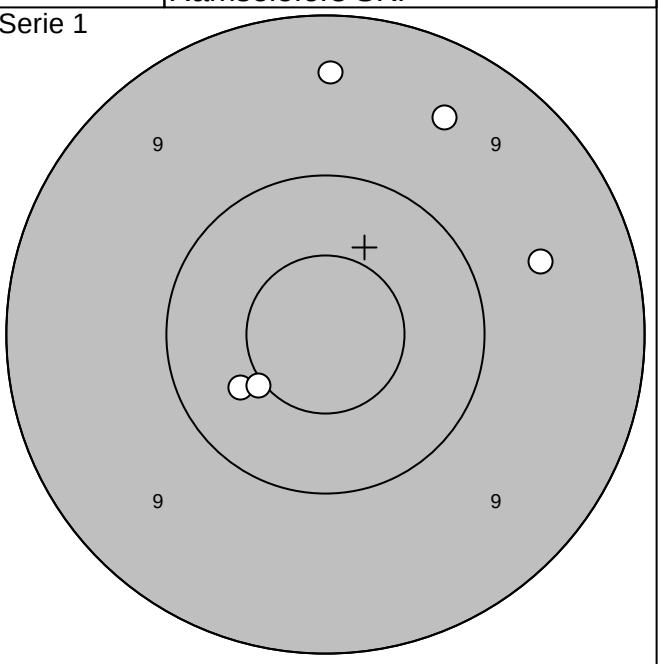

1: 9,9 ←	Serie 44,0	1:10,4 ↙	Serie 47,0
2: 9,8 ←		2: 9,5 ↗	
3: 9,3 ↑		3: 9,6 →	
4: 9,6 ↖	Totalt 0,0	4: 9,4 ↑	Totalt 47,0
5: 8,7 →		5:10,5* ↙	

Serie 2

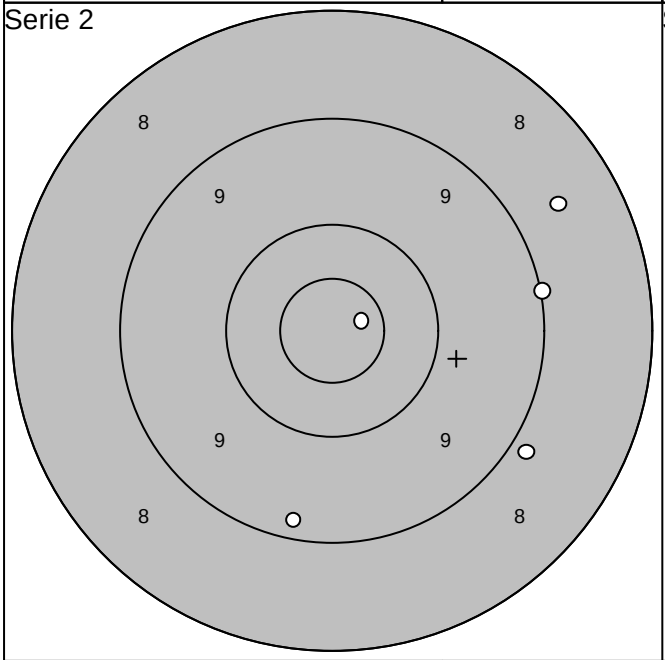

Serie 3

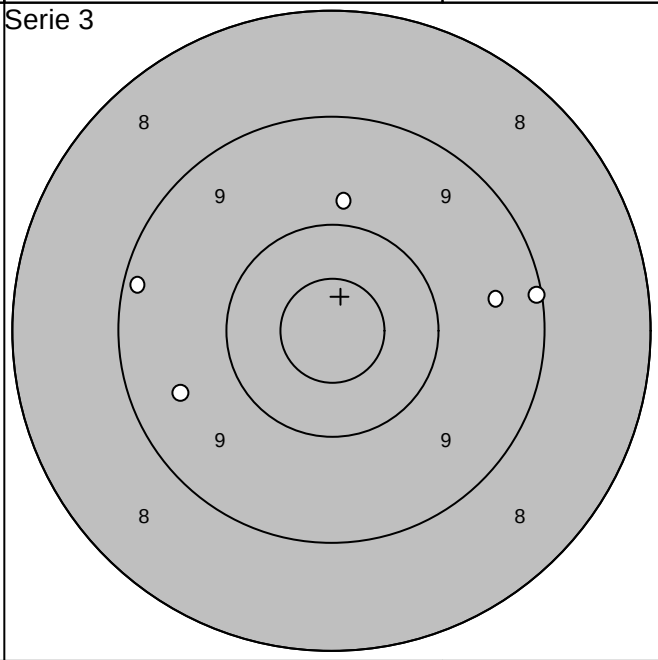

1: 9,2 ↓	Serie 44,0	1: 9,2 ←	Serie 45,0
2: 8,9 ↘		2: 9,5 →	
3: 8,6 ↗		3: 9,1 →	
4: 9,0 →	Totalt 91,0	4: 9,8 ↑	Totalt 136,0
5:10,7* →		5: 9,5 ↙	

Skjutlag	Tavla	
3	24	Lars Wikström
		Strömsund
2008-07-12		Tavelträffen A 2008 — Ramselefors SKF

Provskott

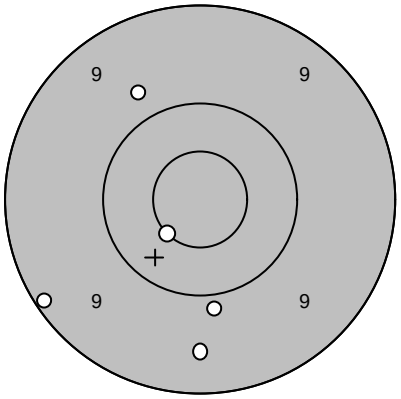

1:	9,5
2:	10,5*
3:	9,9
4:	9,8
5:	9,1
Serie	46,0
Totalt	0,0

Serie 1

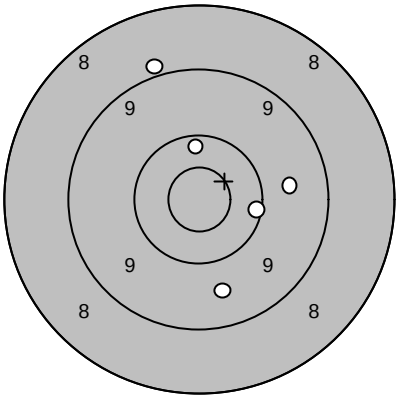

1:	9,6
2:	10,2
3:	10,3
4:	9,7
5:	8,9
Serie	46,0
Totalt	46,0

Serie 2

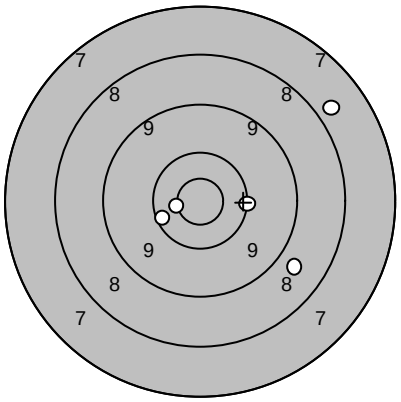

1:	10,1
2:	10,6*
3:	10,3
4:	7,8
5:	8,8
Serie	45,0
Totalt	91,0

Serie 3

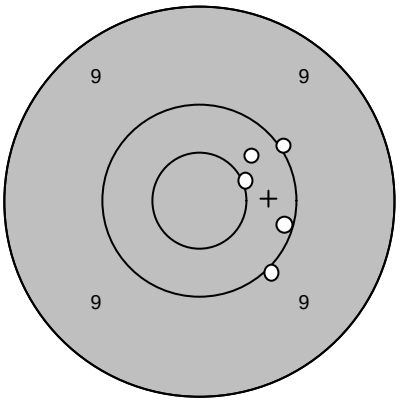

1:	10,3
2:	10,1
3:	10,0
4:	10,0
5:	10,5*
Serie	50,0
Totalt	141,0

Extratävling 10

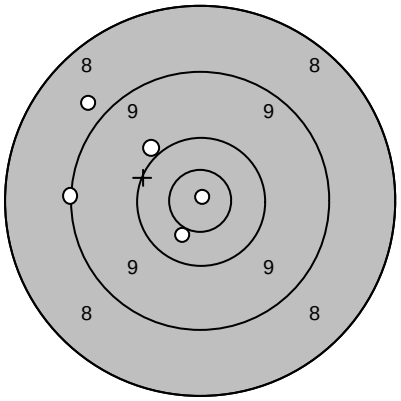

1:	10,5*
2:	10,0
3:	8,8
4:	9,1
5:	10,9*
Serie	47,0
Totalt	188,0

Extratävling 10

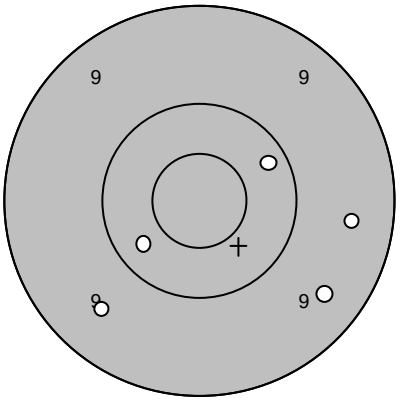

6:	9,6
7:	9,4
8:	10,3
9:	10,2
10:	9,5
Serie	47,0
Totalt	235,0

Skjutlag	Tavla	
4	1	Johan Nilsson
		Ramselefors
2008-07-12	Tavelträffen A 2008	Ramselefors SKF

Provskott

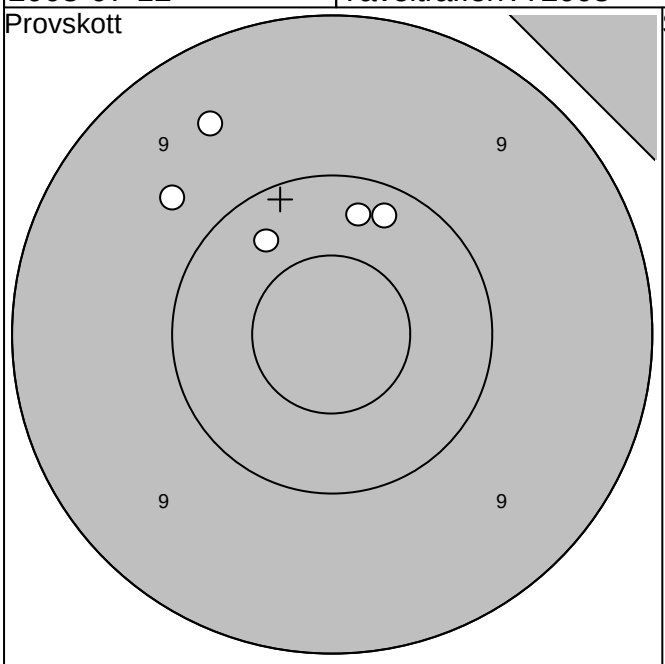

1: 9,7 ↖	Serie 48,0	1: 8,8 ↙	Serie 44,0
2:10,2 ↑		2: 9,6 ↘	
3: 9,5 ↖	Totalt 0,0	3: 8,7 ↓	Totalt 44,0
4:10,3 ↖		4: 9,8 ↗	
5:10,3 ↑		5:10,5* ←	

Serie 1

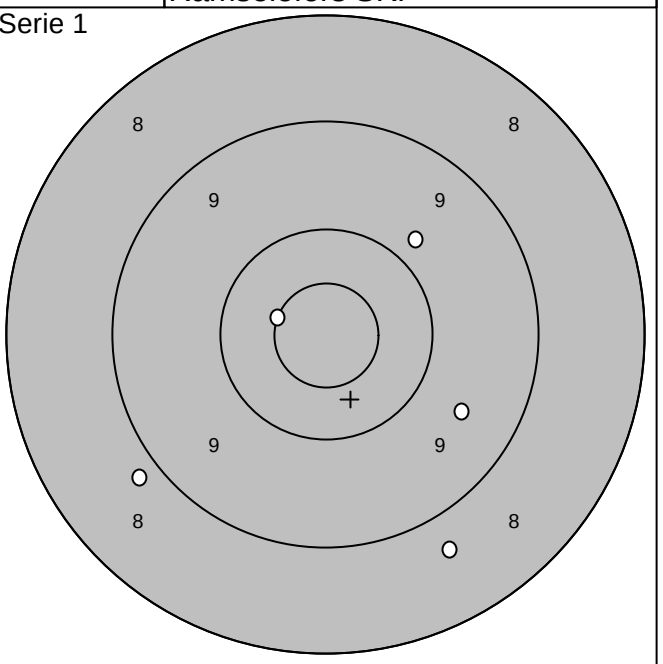

Serie 2

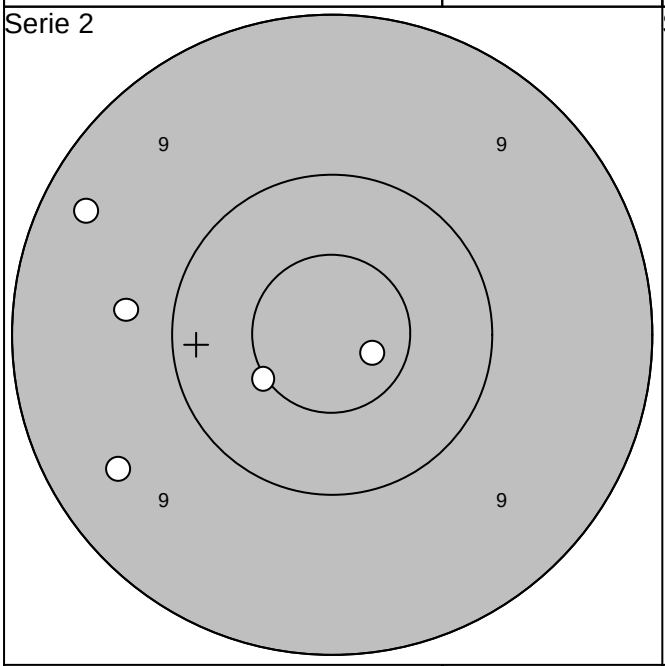

1: 9,3 ↖	Serie 47,0	1: 8,5 ←	Serie 45,0
2:10,5* ↙		2: 8,9 ↑	
3:10,7* ↘	Totalt 91,0	3:10,1 →	Totalt 136,0
4: 9,5 ↙		4:10,2 ↖	
5: 9,7 ←		5: 9,9 ↙	

Serie 3

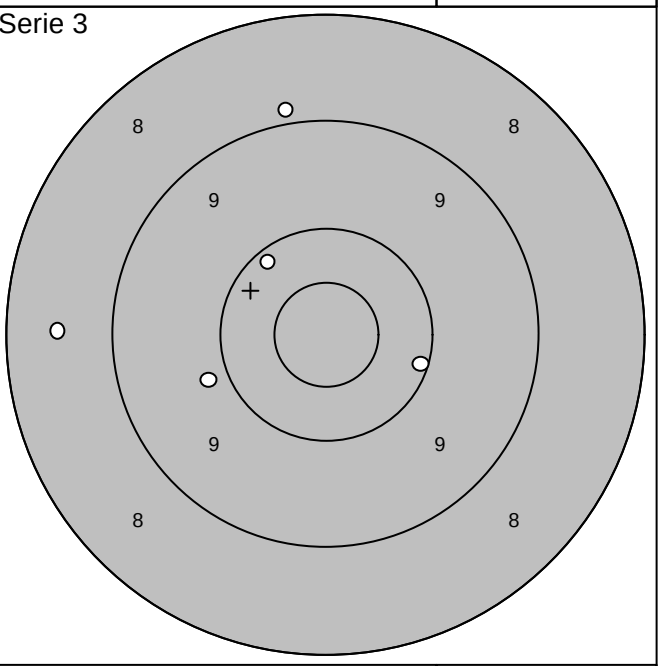

Skjutlag	Tavla	
4	2	# Fredrik Forsgren
		Ramselefors
2008-07-12	Tavelträffen A 2008	Ramselefors SKF

Provskott

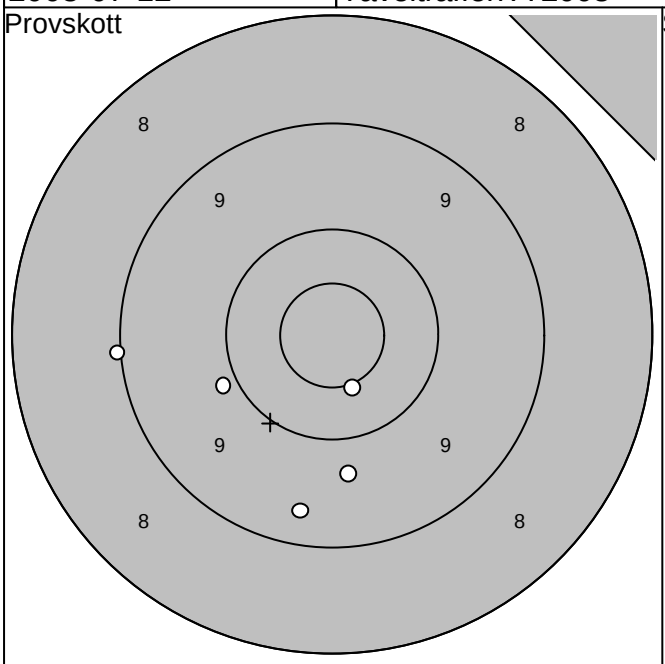

Serie 1

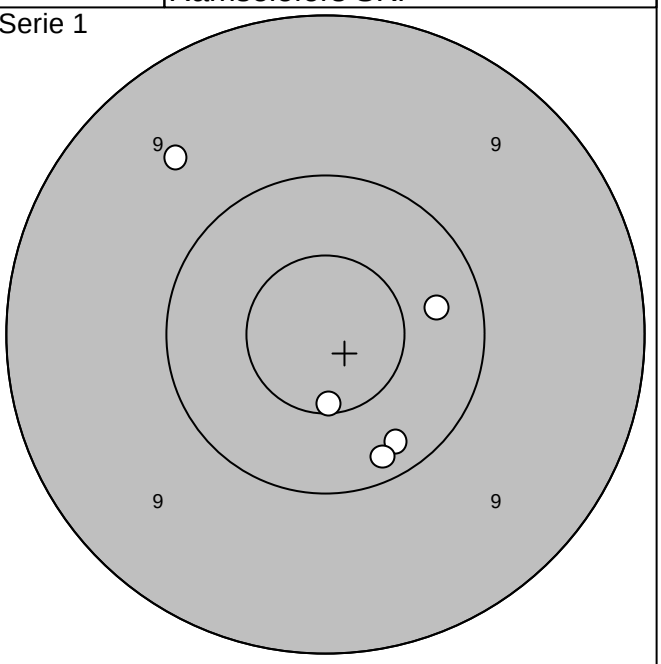

1: 9,0 ←	Serie 46,0	1: 9,6 ↖	Serie 49,0
2:10,5* ↓		2:10,6* ↓	
3: 9,4 ↓	Totalt 0,0	3:10,2 ↘	Totalt 49,0
4: 9,7 ↓		4:10,3 →	
5: 9,9 ↙		5:10,2 ↓	

Serie 2

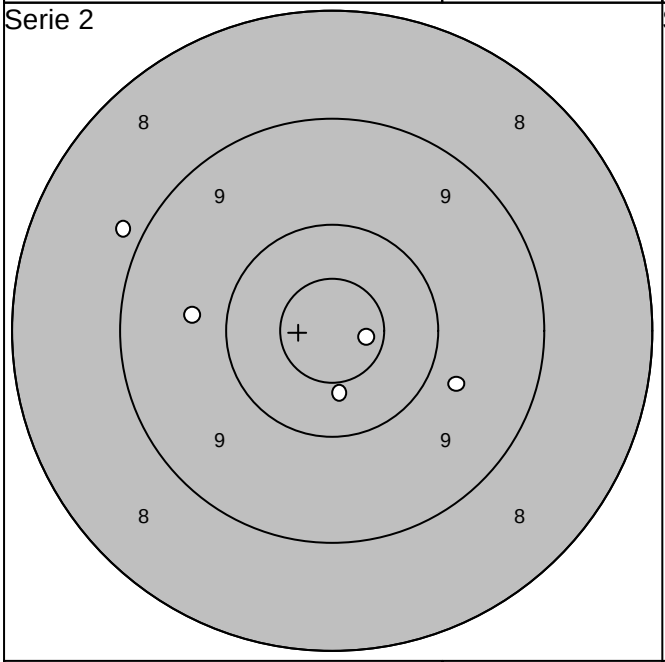

Serie 3

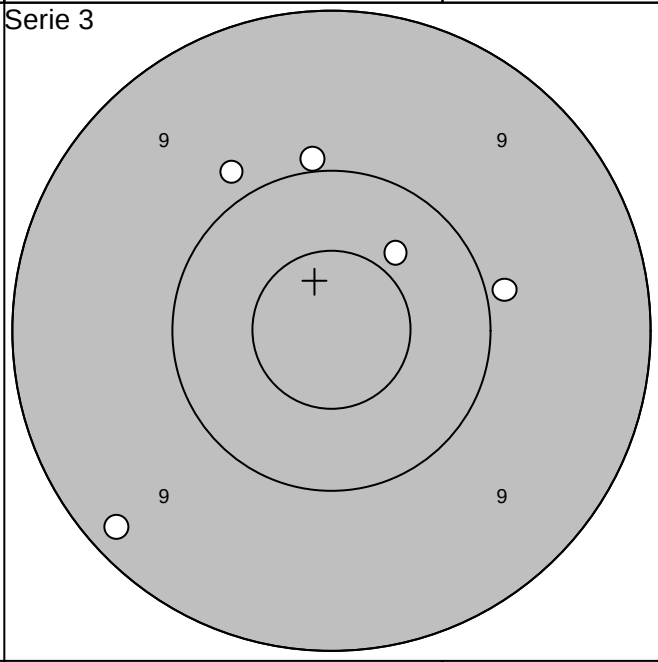

1: 8,9 ↖	Serie 46,0	1: 9,2 ↙	Serie 47,0
2:10,7* →		2:10,0 ↑	
3: 9,8 ↘	Totalt 95,0	3: 9,9 ↖	Totalt 142,0
4:10,4 ↓		4: 9,9 →	
5: 9,7 ←		5:10,4 ↗	

Skjutlag	Tavla	
4	3	Stefan Wahlström
		Gideå
2008-07-12	Tavelträffen A 2008	Ramselefors SKF

Provskott

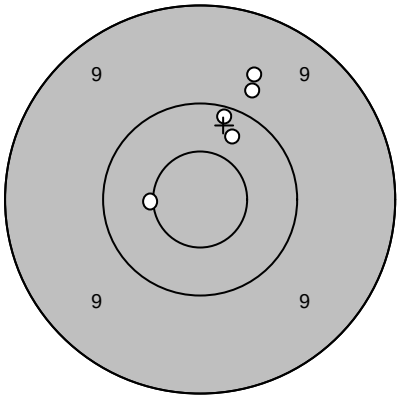

1:	9,6
2:	9,8
3:	10,3
4:	10,2
5:	10,5*
Serie	48,0
Totalt	0,0

Serie 1

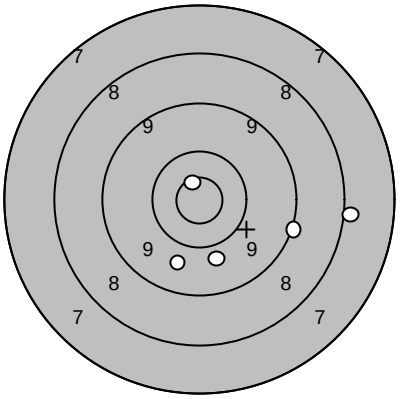

1:	8,0
2:	9,1
3:	9,8
4:	10,7*
5:	9,9
Serie	45,0
Totalt	45,0

Serie 2

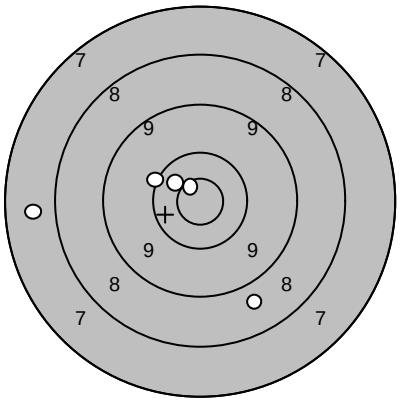

1:	10,5*
2:	10,1
3:	10,8*
4:	7,7
5:	8,8
Serie	45,0
Totalt	90,0

Serie 3

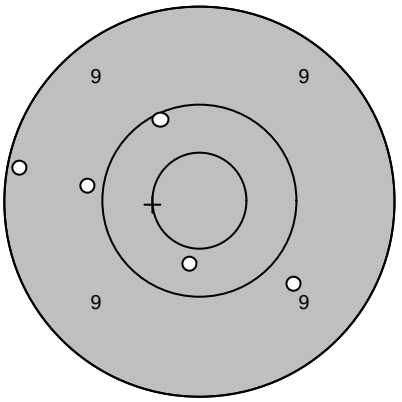

1:	9,9
2:	10,1
3:	9,2
4:	10,4
5:	9,8
Serie	47,0
Totalt	137,0

Extratävling 10

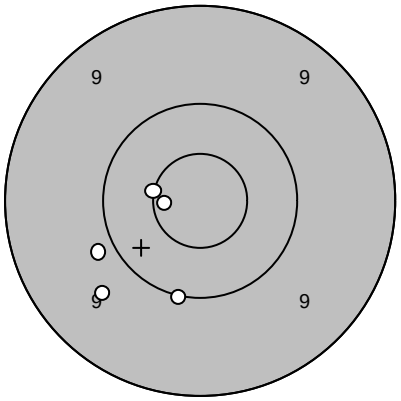

1:	9,9
2:	9,7
3:	10,5*
4:	10,0
5:	10,7*
Serie	48,0
Totalt	185,0

Extratävling 10

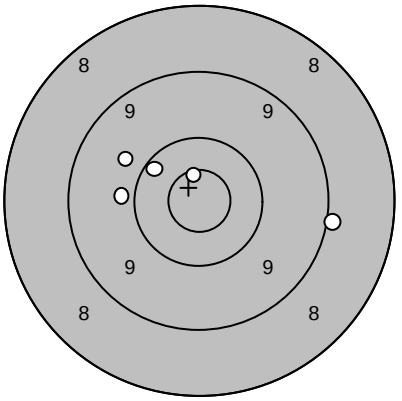

6:	9,8
7:	9,9
8:	10,7*
9:	10,2
10:	9,0
Serie	47,0
Totalt	232,0

Skjutlag	Tavla	
4	4	Johny Vadebo

Helsingborg

2008-07-12	Tavelträffen A 2008	Ramselefors SKF

Provskott

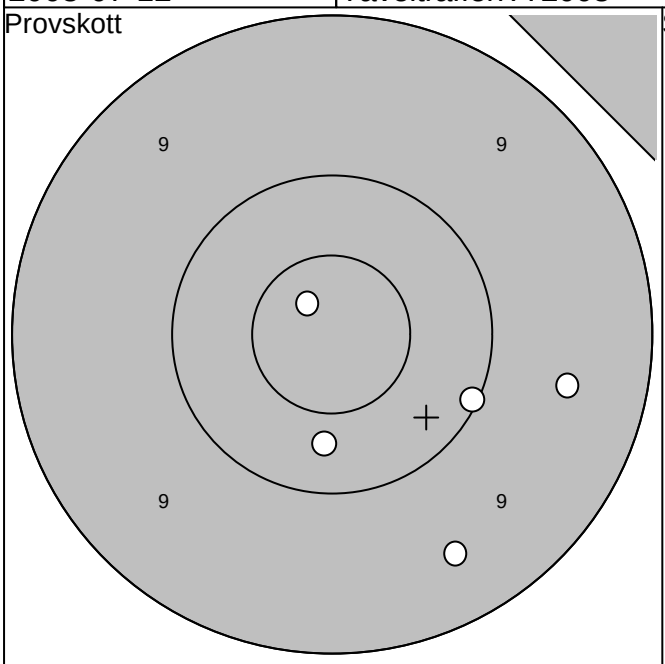

1: 9,5 ↘	Serie 48,0	1: 9,2 ↖	Serie 49,0
2:10,3 ↓		2:10,2 ↖	
3:10,8* ↖	Totalt 0,0	3:10,9* ↖	Totalt 49,0
4: 9,5 →		4:10,5* ↑	
5:10,1 ↘		5:10,6* ↗	

Serie 1

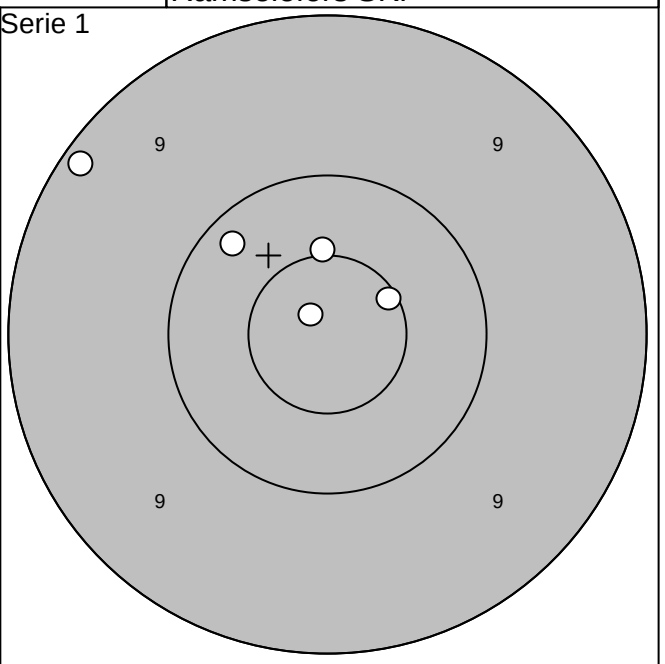

Serie 2

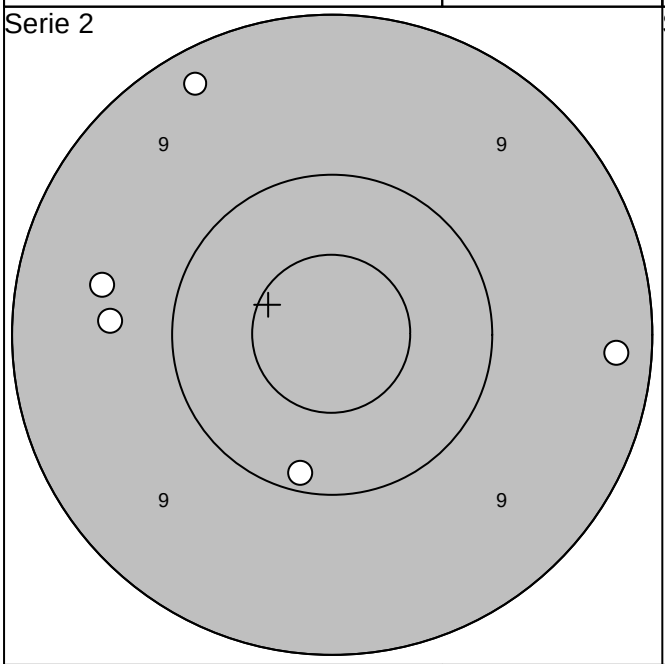

1: 9,6 ←	Serie 46,0	1:10,2 ↙	Serie 48,0
2: 9,2 ↖		2:10,5* ↓	
3: 9,6 ←	Totalt 95,0	3:10,5* ↑	Totalt 143,0
4:10,1 ↓		4: 9,8 ↗	
5: 9,2 →		5: 9,8 ↖	

Serie 3

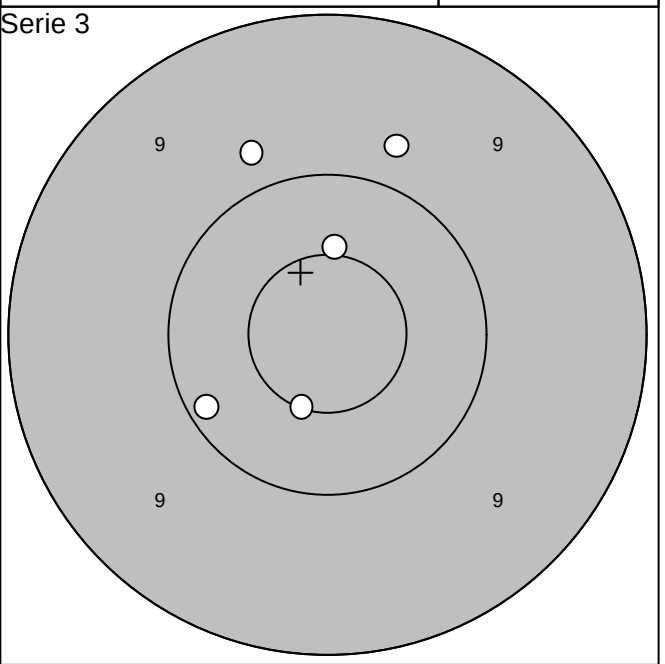

Skjutlag	Tavla	
4	5	Berndt Steffen
		Frötuna
2008-07-12		Tavelträffen A 2008 — Ramselefors SKF

Provskott

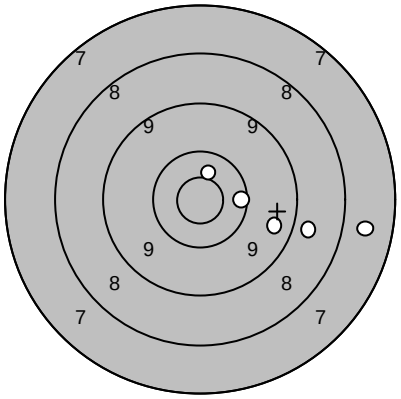

1:	7,7
2:	8,8
3:	9,5
4:	10,3
5:	10,5*
Serie	44,0
Totalt	0,0

Serie 1

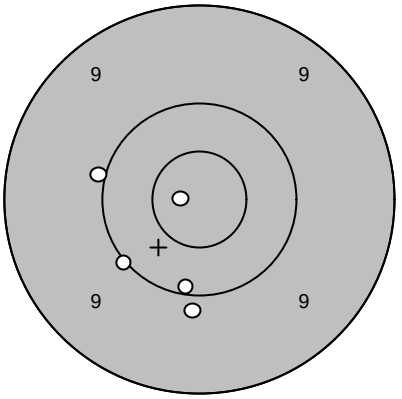

1:	10,1
2:	10,0
3:	9,9
4:	10,8*
5:	10,0
Serie	49,0
Totalt	49,0

Serie 2

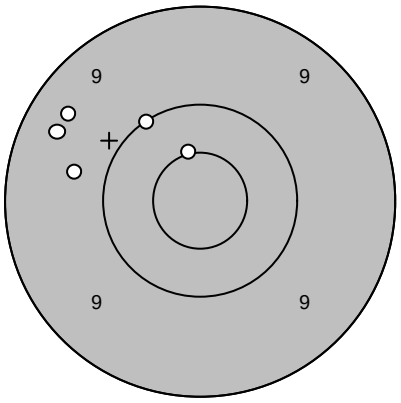

1:	10,1
2:	10,5*
3:	9,4
4:	9,4
5:	9,7
Serie	47,0
Totalt	96,0

Serie 3

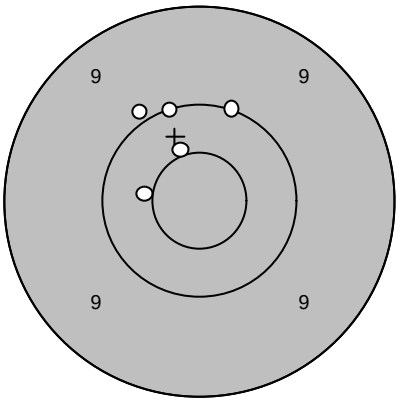

1:	10,5*
2:	9,9
3:	10,5*
4:	10,1
5:	10,0
Serie	49,0
Totalt	145,0

Extratävling 10

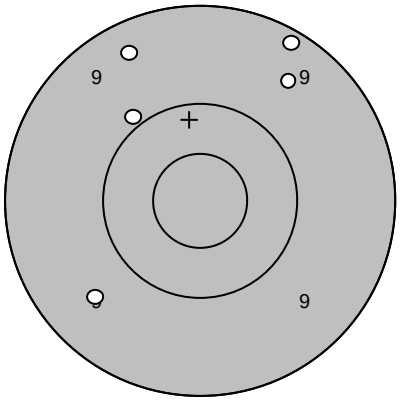

1:	9,9
2:	9,6
3:	9,4
4:	9,2
5:	9,5
Serie	45,0
Totalt	190,0

Extratävling 10

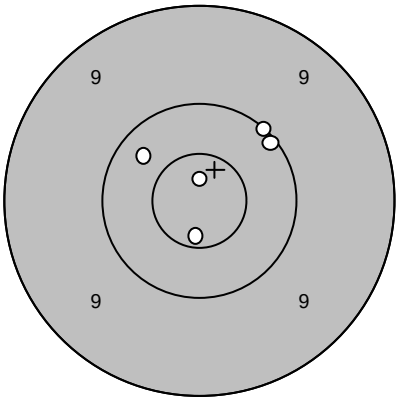

6:	10,8*
7:	10,3
8:	10,7*
9:	10,1
10:	10,1
Serie	50,0
Totalt	240,0

Skjutlag	Tavla	
4	6	Hans Sundén

Bälgviken

2008-07-12 | Tavelträffen A 2008 | Ramselefors SKF

Provskott

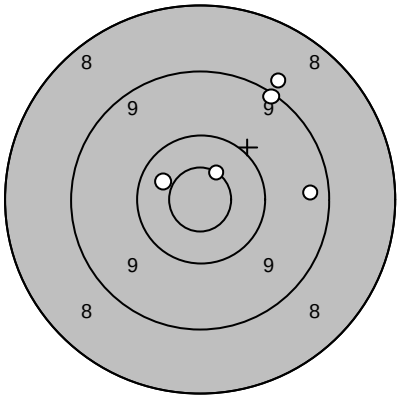

1:	9,4
2:	9,2
3:	8,9
4:	10,4
5:	10,6*
Serie	46,0
Totalt	0,0

Serie 1

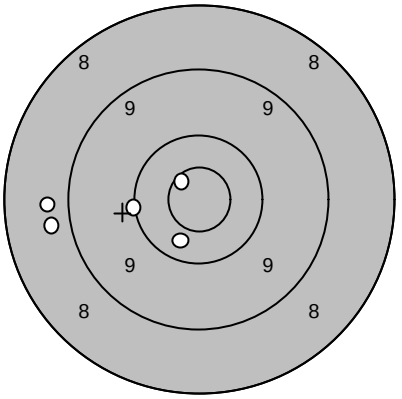

1:	8,8
2:	10,7*
3:	10,4
4:	10,1
5:	8,8
Serie	46,0
Totalt	46,0

Serie 2

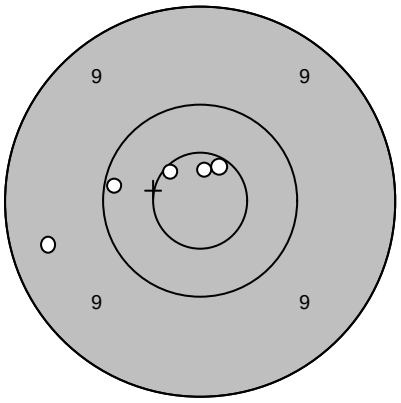

1:	10,2
2:	10,6*
3:	9,4
4:	10,6*
5:	10,7*
Serie	49,0
Totalt	95,0

Serie 3

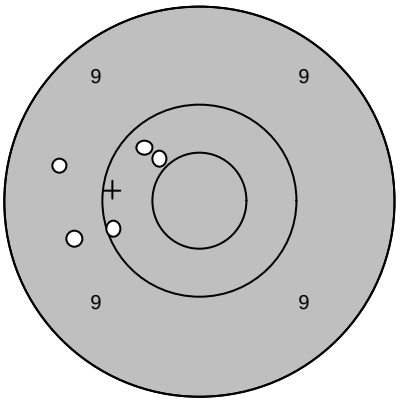

1:	10,1
2:	9,6
3:	10,5*
4:	10,3
5:	9,7
Serie	48,0
Totalt	143,0

Extratävling 10

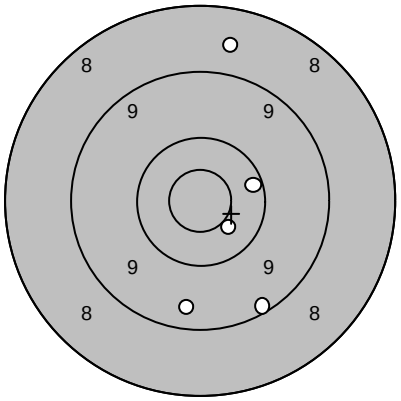

1:	9,4
2:	9,2
3:	10,5*
4:	10,2
5:	8,6
Serie	46,0
Totalt	189,0

Extratävling 10

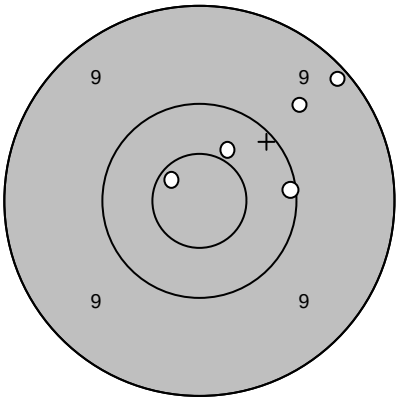

6:	10,1
7:	9,6
8:	10,4
9:	9,2
10:	10,7*
Serie	48,0
Totalt	237,0

Skjutlag	Tavla	
4	7	Sture Nilsson
		Piteå
2008-07-12	Tavelträffen A 2008	Ramselefors SKF

Provskott

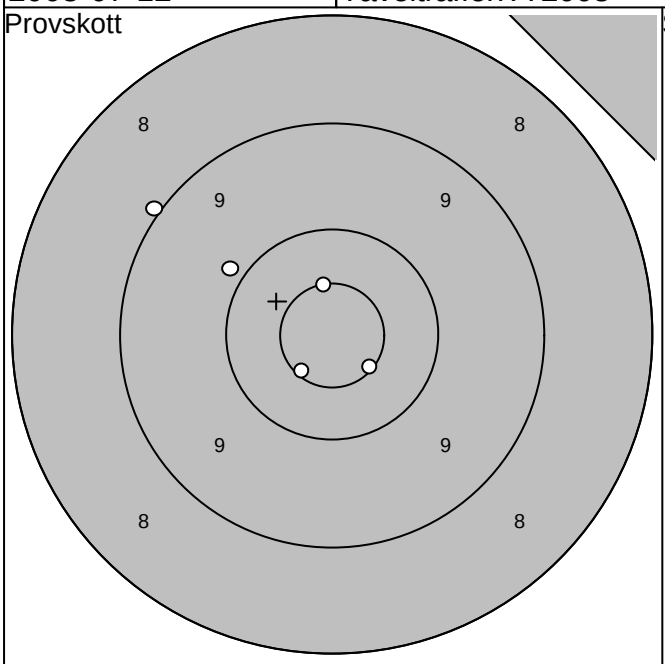

1: 9,0 ↖	Serie 48,0	1:10,4 ↓	Serie 49,0
2: 9,9 ↖		2:10,0 →	
3:10,6* ↙	Totalt 0,0	3:10,1 ↖	Totalt 49,0
4:10,6* ↘		4:10,9* ←	
5:10,6* ↑		5: 9,5 ↓	

Serie 1

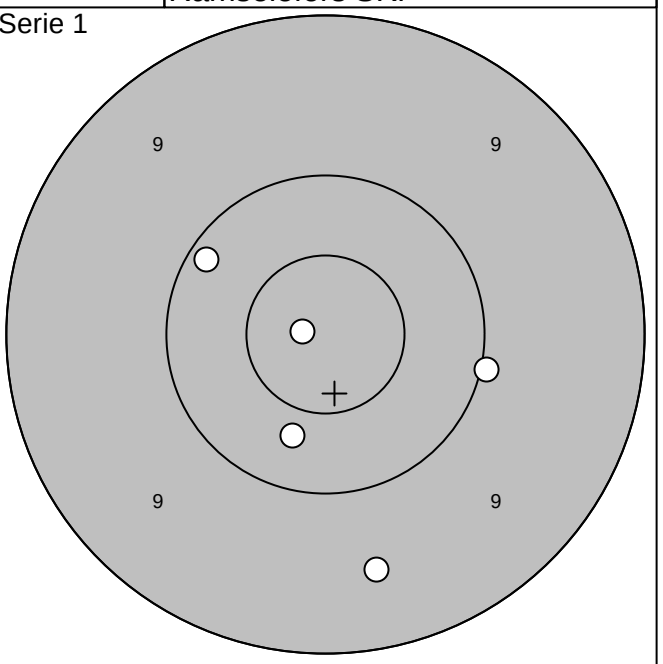

Serie 2

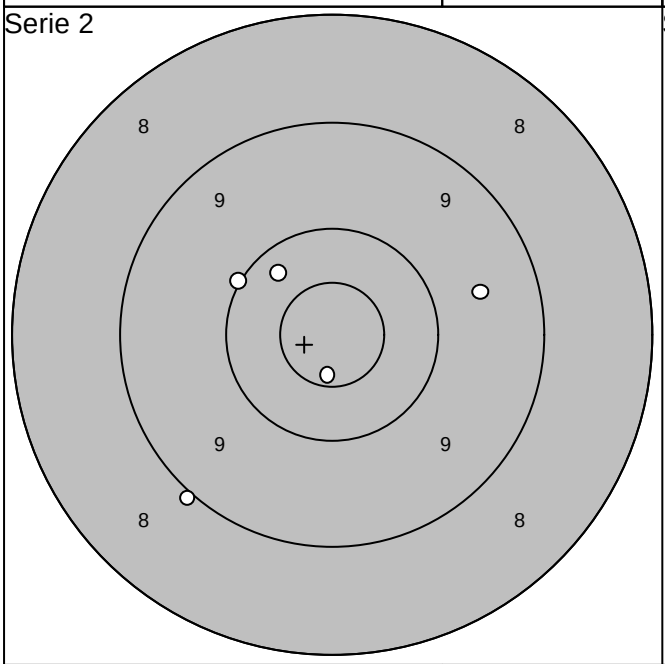

1:10,6* ↓	Serie 48,0	1: 9,9 ↗	Serie 46,0
2:10,0 ↖		2:10,3 ↘	
3: 9,0 ↙	Totalt 97,0	3: 9,9 ↓	Totalt 143,0
4:10,3 ↖		4: 9,3 ↙	
5: 9,6 →		5: 9,9 ←	

Serie 3

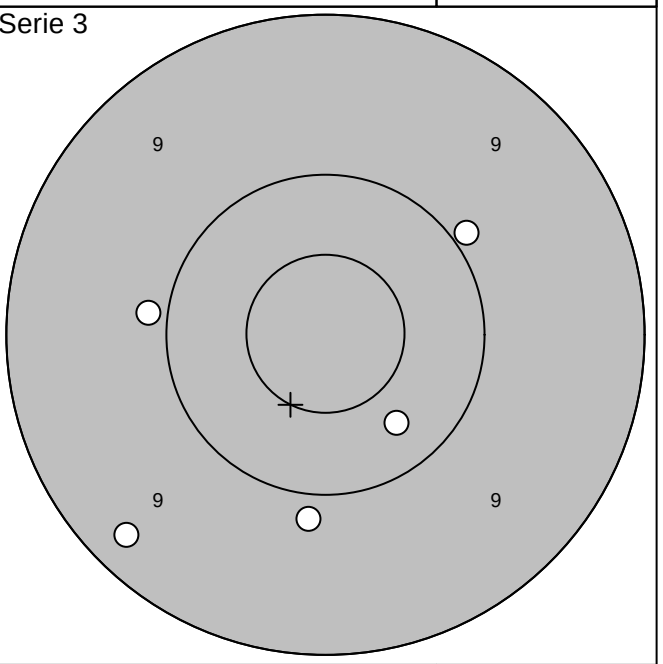

Skjutlag	Tavla	
4	8	**Maria Falck**
		Moälven/Modo
2008-07-12	Tavelträffen A 2008	Ramselefors SKF

Provskott

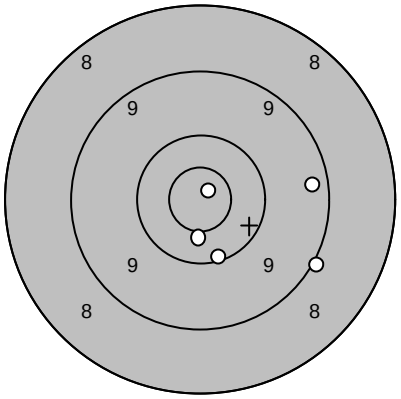

1: 10,5*	↓
2: 10,9*	↗
3: 9,3	→
4: 10,2	↓
5: 9,0	↘
Serie	48,0
Totalt	0,0

Serie 1

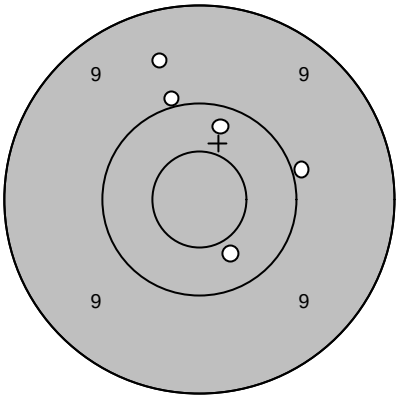

1: 10,0	↑
2: 9,9	→
3: 10,3	↑
4: 9,6	↑
5: 10,4	↘
Serie	48,0
Totalt	48,0

Serie 2

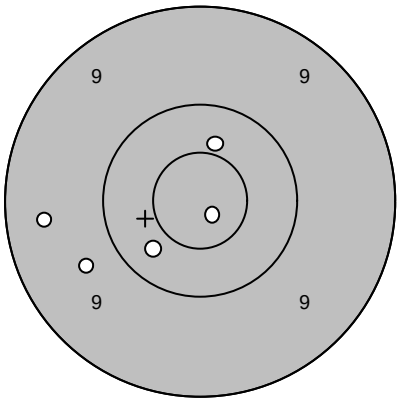

1: 10,4	↙
2: 9,7	↙
3: 9,4	←
4: 10,4	↑
5: 10,8*	↘
Serie	48,0
Totalt	96,0

Serie 3

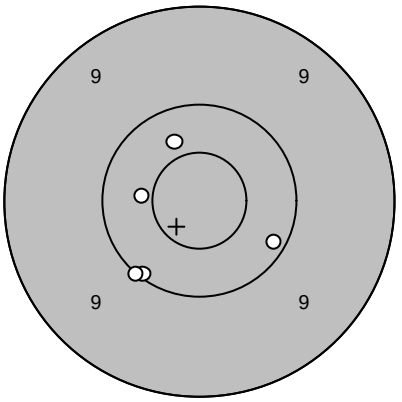

1: 10,4	↑
2: 10,2	↘
3: 10,1	↙
4: 10,0	↙
5: 10,5*	←
Serie	50,0
Totalt	146,0

Extratävling 10

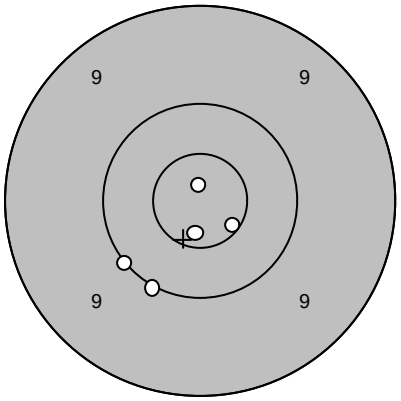

1: 10,9*	↑
2: 10,6*	↘
3: 10,0	↙
4: 10,7*	↓
5: 10,0	↙
Serie	50,0
Totalt	196,0

Extratävling 10

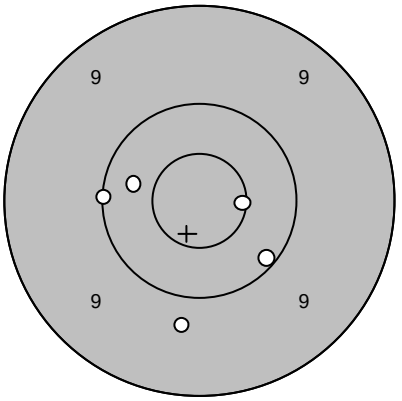

6: 9,8	↓
7: 10,6*	→
8: 10,3	←
9: 10,1	←
10: 10,1	↘
Serie	49,0
Totalt	245,0

Skjutlag	Tavla	
4	9	Stewe Eklund
		Lidingö
2008-07-12		Tavelträffen A 2008 — Ramselefors SKF

Provskott

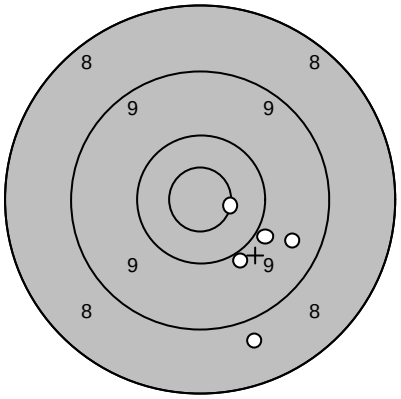

1:	10,6*
2:	9,9
3:	10,0
4:	8,7
5:	9,5
Serie	46,0
Totalt	0,0

Serie 1

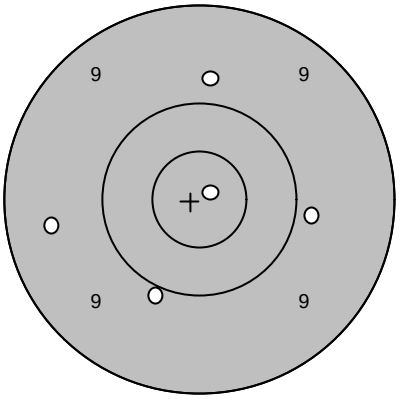

1:	9,9
2:	9,5
3:	10,9*
4:	10,0
5:	9,8
Serie	47,0
Totalt	47,0

Serie 2

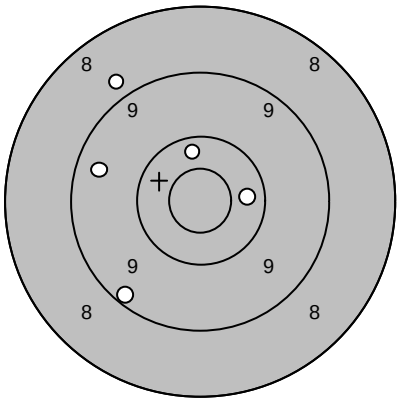

1:	10,4
2:	10,3
3:	9,2
4:	8,9
5:	9,5
Serie	46,0
Totalt	93,0

Serie 3

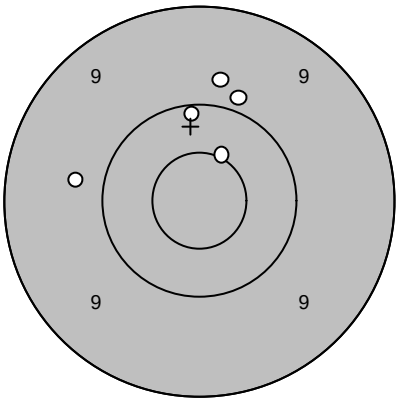

1:	9,9
2:	10,1
3:	9,8
4:	9,8
5:	10,5*
Serie	47,0
Totalt	140,0

Extratävling 10

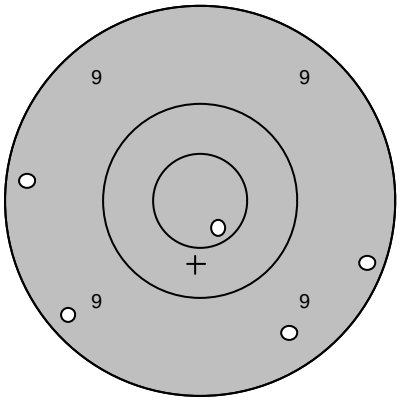

1:	9,3
2:	9,3
3:	10,7*
4:	9,2
5:	9,4
Serie	46,0
Totalt	186,0

Extratävling 10

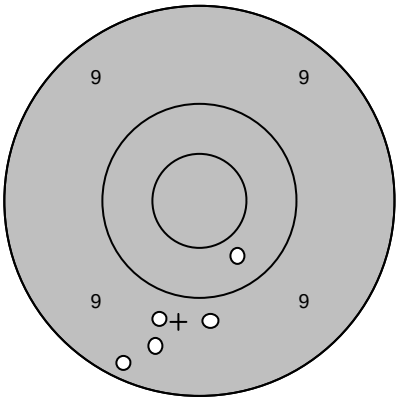

6:	9,8
7:	9,8
8:	9,5
9:	9,2
10:	10,3
Serie	46,0
Totalt	232,0

Skjutlag	Tavla	
4	10	Bengt Jansson
		Söderala
2008-07-12		Tavelträffen A 2008 — Ramselefors SKF

Provskott

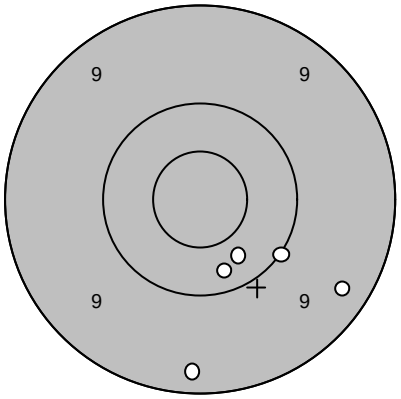

1:	9,3
2:	10,3
3:	10,0
4:	10,3
5:	9,3
Serie	48,0
Totalt	0,0

Serie 1

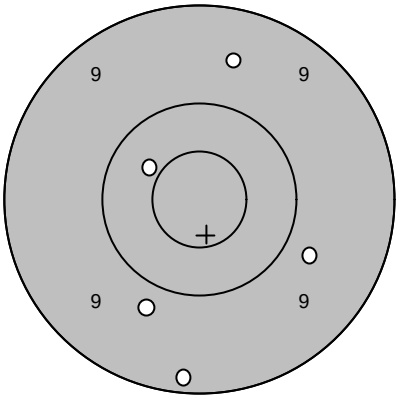

1:	9,6
2:	9,8
3:	10,4
4:	9,2
5:	9,8
Serie	46,0
Totalt	46,0

Serie 2

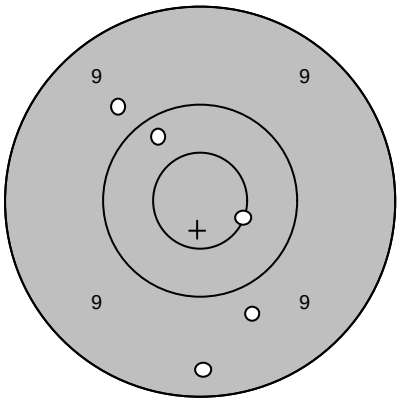

1:	9,8
2:	10,3
3:	10,6*
4:	9,8
5:	9,3
Serie	47,0
Totalt	93,0

Serie 3

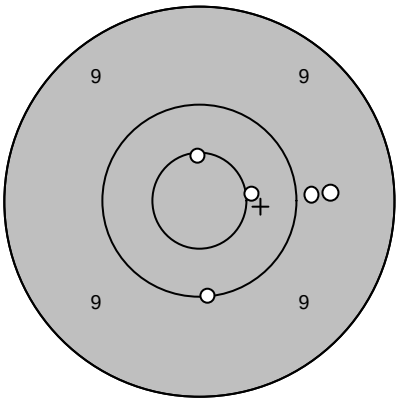

1:	10,6*
2:	10,5*
3:	9,7
4:	9,9
5:	10,1
Serie	48,0
Totalt	141,0

Extratävling 10

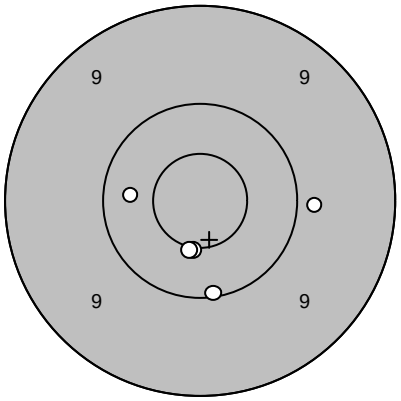

1:	10,3
2:	10,5*
3:	10,5*
4:	9,9
5:	10,1
Serie	49,0
Totalt	190,0

Extratävling 10

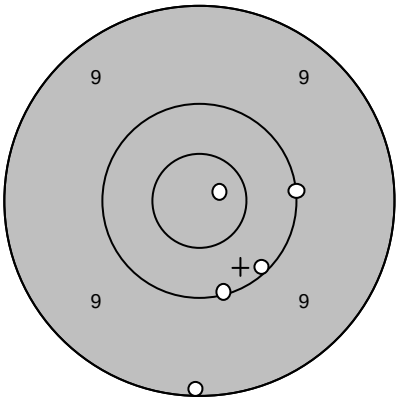

6:	10,8*
7:	10,0
8:	10,1
9:	10,1
10:	9,1
Serie	49,0
Totalt	239,0

Skjutlag	Tavla	
4	11	Ronny Nilsson
		Piteå
2008-07-12		Tavelträffen A 2008 — Ramselefors SKF

Provskott

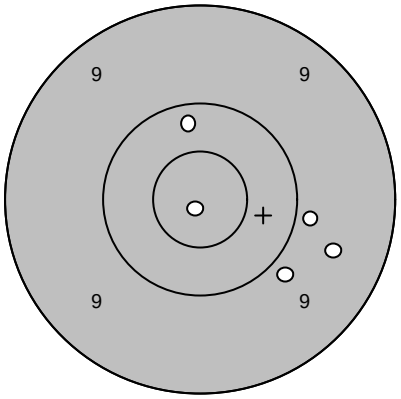

1: 10,9*	↙
2: 9,6	↘
3: 9,9	→
4: 10,2	↑
5: 9,9	↘
Serie	47,0
Totalt	0,0

Serie 1

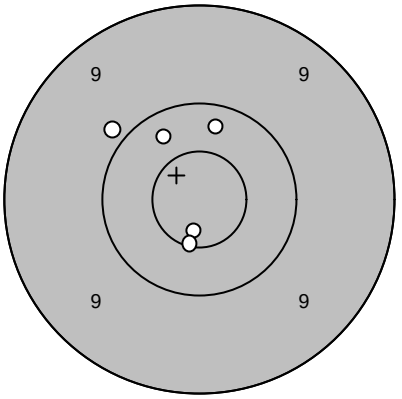

1: 10,7*	↓
2: 10,3	↑
3: 10,3	↖
4: 9,9	↖
5: 10,6*	↓
Serie	49,0
Totalt	49,0

Serie 2

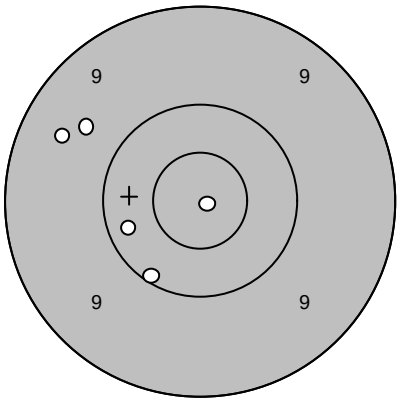

1: 10,9*	↘
2: 10,2	↙
3: 9,6	↖
4: 10,1	↙
5: 9,5	↖
Serie	48,0
Totalt	97,0

Serie 3

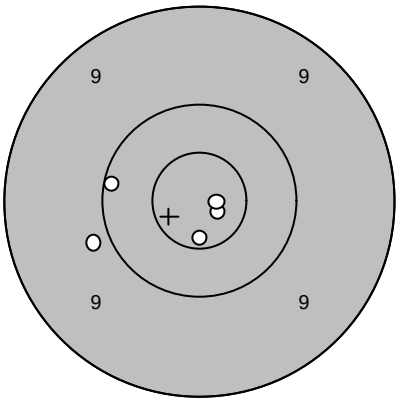

1: 10,6*	↓
2: 10,1	←
3: 10,8*	↘
4: 10,9*	→
5: 9,9	↙
Serie	49,0
Totalt	146,0

Extratävling 10

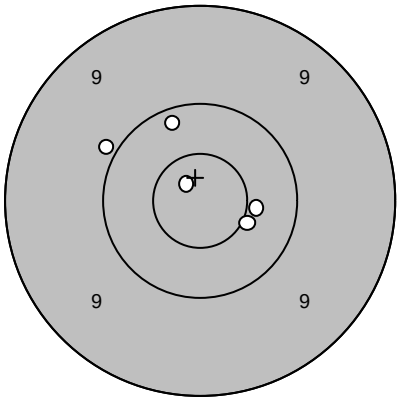

1: 9,9	↖
2: 10,8*	↖
3: 10,5*	→
4: 10,5*	↘
5: 10,2	↑
Serie	49,0
Totalt	195,0

Extratävling 10

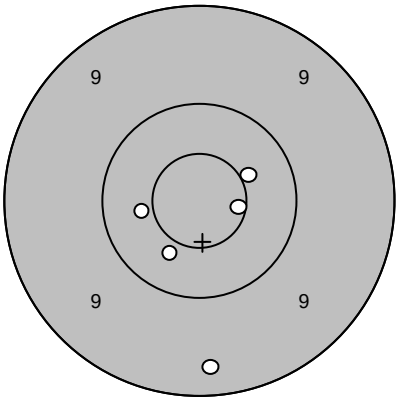

6: 9,3	↓
7: 10,5*	↗
8: 10,4	↙
9: 10,6*	→
10: 10,4	←
Serie	49,0
Totalt	244,0

Skjutlag	Tavla	
4	12	Oliver Åkerström
		Niemisel
2008-07-12		Tavelträffen A 2008 — Ramselefors SKF

Provskott

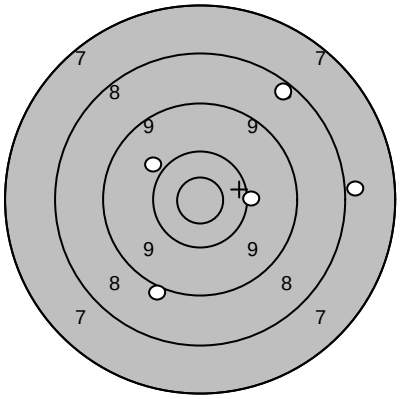

1:	8,3
2:	7,9
3:	9,9
4:	10,1
5:	9,0
Serie	43,0
Totalt	0,0

Serie 1

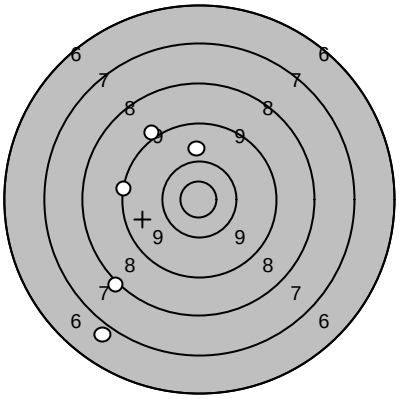

1:	9,9
2:	9,1
3:	9,2
4:	6,9
5:	8,1
Serie	41,0
Totalt	41,0

Serie 2

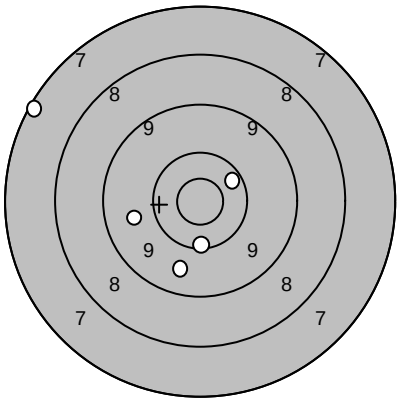

1:	10,3
2:	10,2
3:	9,7
4:	9,7
5:	7,2
Serie	45,0
Totalt	86,0

Serie 3

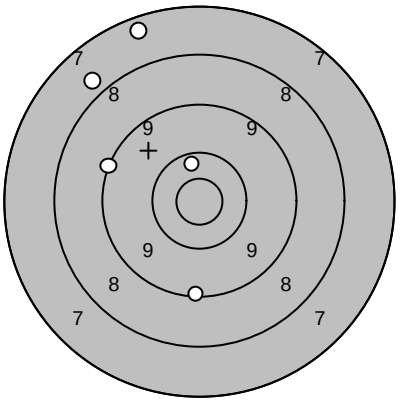

1:	10,3
2:	9,1
3:	7,5
4:	7,9
5:	9,2
Serie	42,0
Totalt	128,0

Extratävling 10

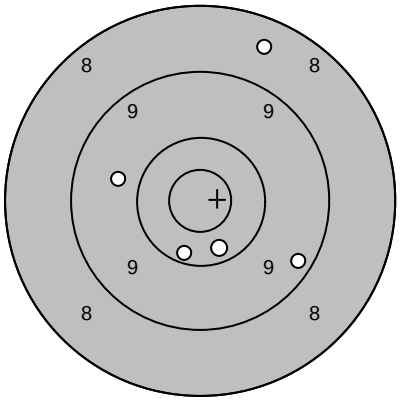

1:	10,2
2:	10,3
3:	9,3
4:	9,8
5:	8,5
Serie	46,0
Totalt	174,0

Extratävling 10

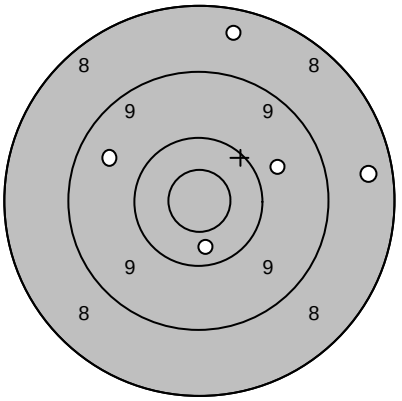

6:	8,4
7:	8,4
8:	9,8
9:	10,4
10:	9,6
Serie	44,0
Totalt	218,0

Skjutlag	Tavla	
4	14	Johan Olsson
		Öved-Östraby
2008-07-12		Tavelträffen A 2008 — Ramselefors SKF

Provskott

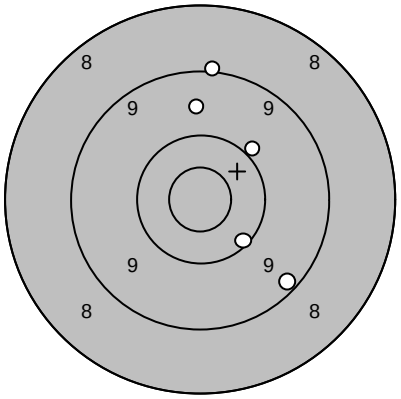

1:	9,1
2:	10,0
3:	9,7
4:	9,2
5:	10,2
Serie	47,0
Totalt	0,0

Serie 1

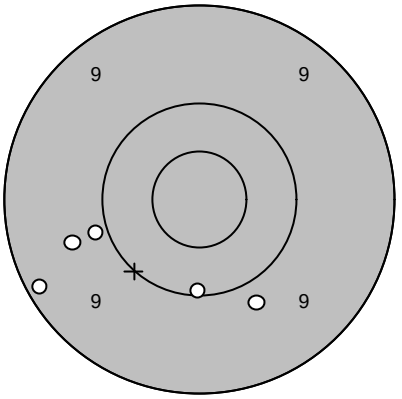

1:	9,2
2:	9,7
3:	9,8
4:	10,1
5:	9,9
Serie	46,0
Totalt	46,0

Serie 2

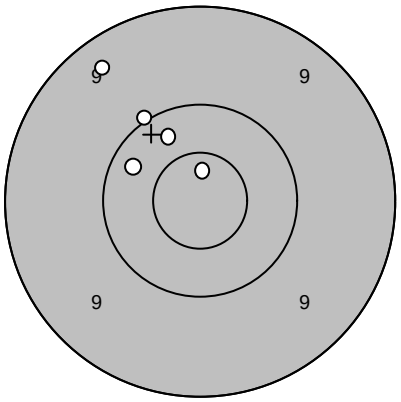

1:	10,0
2:	9,3
3:	10,3
4:	10,3
5:	10,7*
Serie	49,0
Totalt	95,0

Serie 3

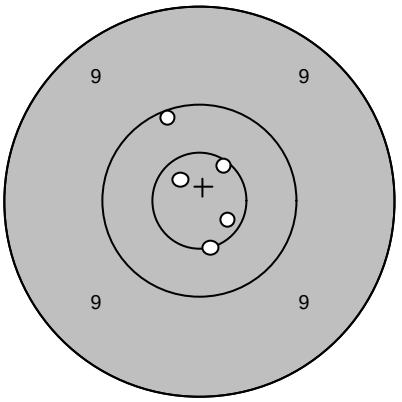

1:	10,1
2:	10,7*
3:	10,6*
4:	10,7*
5:	10,5*
Serie	50,0
Totalt	145,0

Extratävling 10

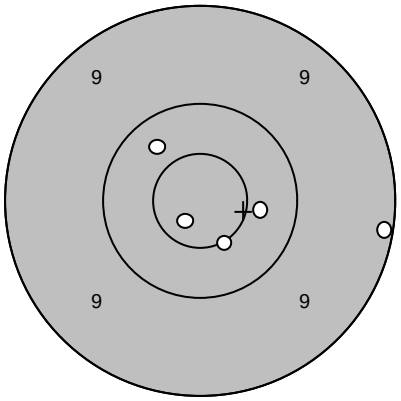

1:	10,4
2:	9,1
3:	10,8*
4:	10,3
5:	10,5*
Serie	49,0
Totalt	194,0

Extratävling 10

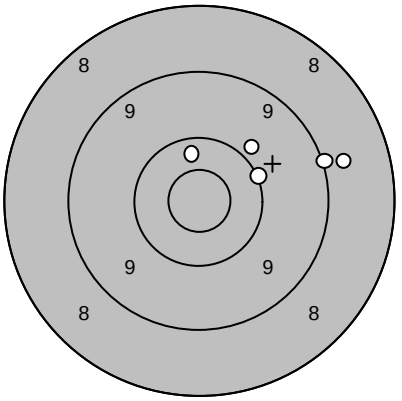

6:	10,4
7:	10,1
8:	9,9
9:	8,8
10:	9,1
Serie	46,0
Totalt	240,0

Skjutlag	Tavla	
4	16	Marcus Andersson
		Bälinge-Jumkil
2008-07-12		Tavelträffen A 2008 — Ramselefors SKF

Provskott

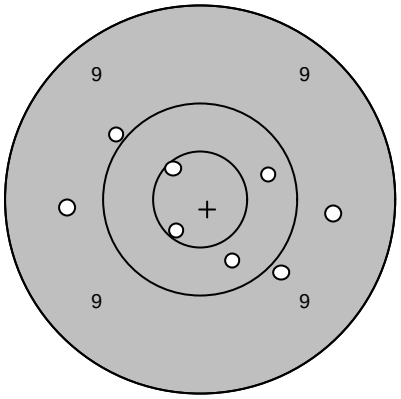

1:	9,7
2:	10,6*
3:	9,9
4:	9,7
5:	10,3
6:	9,9
7:	10,6*
8:	10,3
Serie	76,0
Totalt	0,0

Serie 1

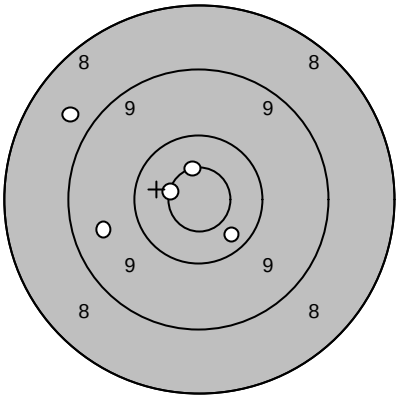

1:	8,7
2:	10,6*
3:	9,6
4:	10,3
5:	10,6*
Serie	47,0
Totalt	47,0

Serie 2

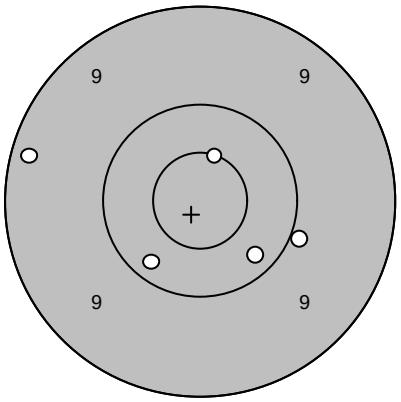

1:	10,2
2:	9,2
3:	10,2
4:	10,6*
5:	9,9
Serie	48,0
Totalt	95,0

Serie 3

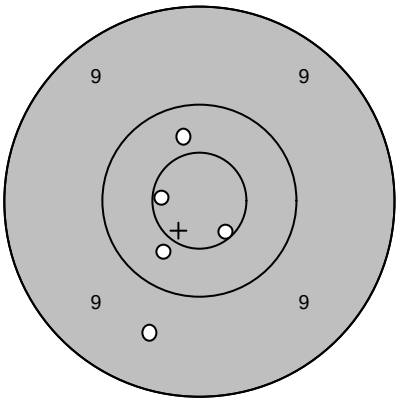

1:	10,6*
2:	10,4
3:	10,7*
4:	10,4
5:	9,6
Serie	49,0
Totalt	144,0

Extratävling 10

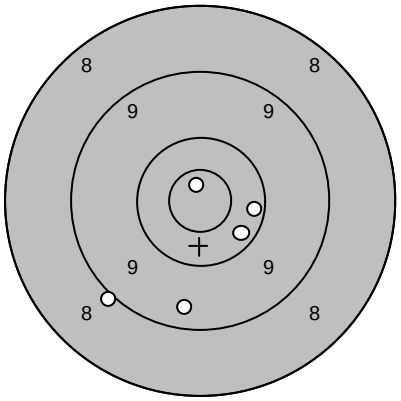

1:	10,8*
2:	10,2
3:	9,0
4:	10,3
5:	9,4
Serie	48,0
Totalt	192,0

Extratävling 10

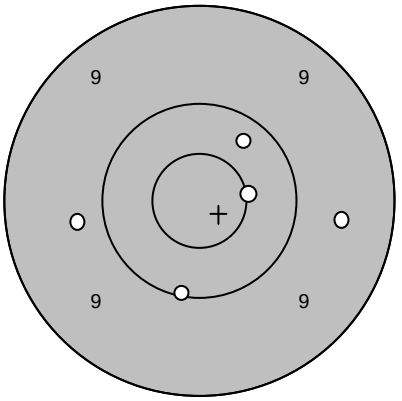

6:	9,8
7:	10,5*
8:	10,3
9:	9,6
10:	10,1
Serie	48,0
Totalt	240,0

Skjutlag	Tavla	
4	18	Gustav Karlsson
		Loos
2008-07-12	Tavelträffen A 2008	Ramselefors SKF

Provskott

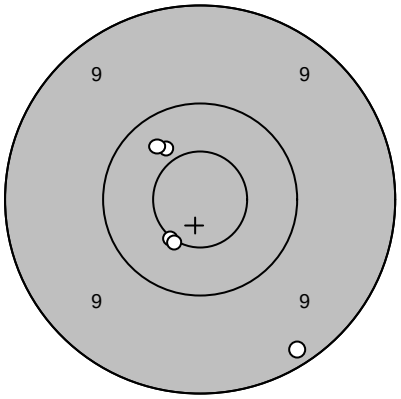

1: 10,5*	↙
2: 10,5*	↙
3: 10,4	↖
4: 10,3	↖
5: 9,2	↘
Serie	49,0
Totalt	0,0

Serie 1

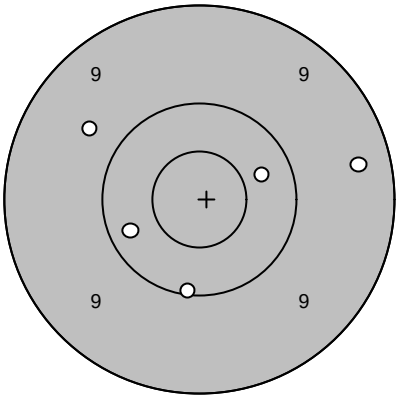

1: 10,1	↓
2: 10,4	↗
3: 9,4	→
4: 9,7	↖
5: 10,3	↙
Serie	48,0
Totalt	48,0

Serie 2

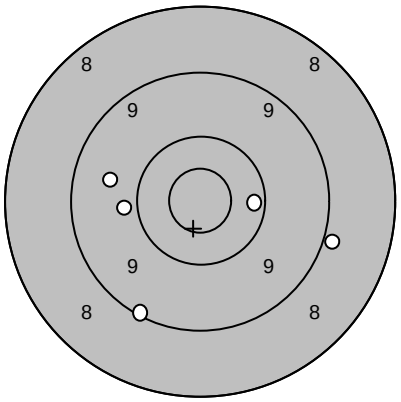

1: 10,2	→
2: 9,0	→
3: 9,7	←
4: 9,9	←
5: 9,1	↙
Serie	46,0
Totalt	94,0

Serie 3

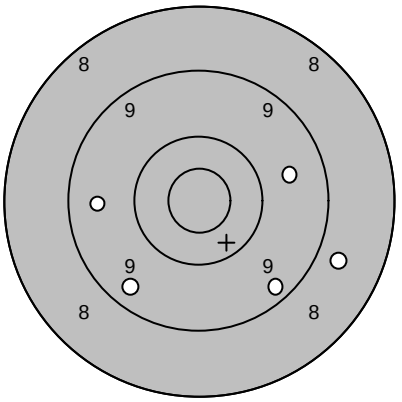

1: 8,8	↘
2: 9,4	↙
3: 9,5	←
4: 9,6	→
5: 9,3	↘
Serie	44,0
Totalt	138,0

Extratävling 10

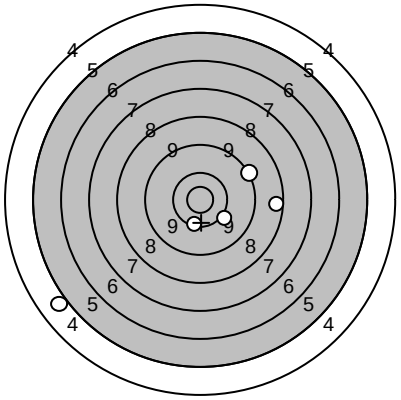

1: 9,2	↗
2: 8,5	→
3: 10,3	↓
4: 10,2	↘
5: 5,0	↙
Serie	42,0
Totalt	180,0

Extratävling 10

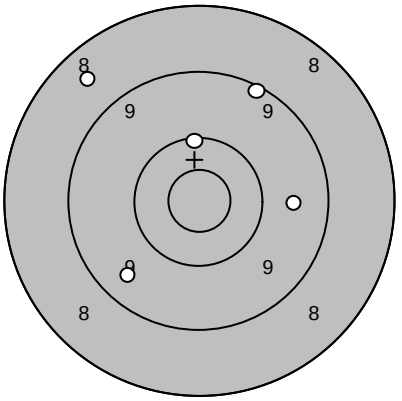

6: 8,6	↖
7: 10,2	↑
8: 9,6	→
9: 9,2	↗
10: 9,5	↙
Serie	45,0
Totalt	225,0

Skjutlag	Tavla	
4	19	Daniel Wallberg
		Loos
2008-07-12		Tavelträffen A 2008 — Ramselefors SKF

Provskott

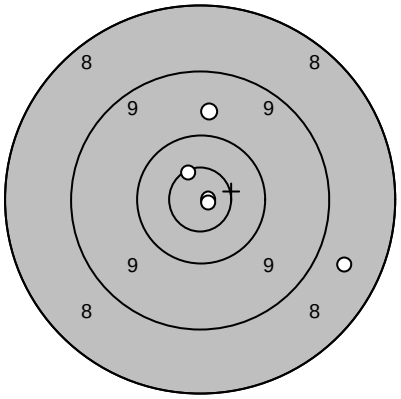

1:	10,6*
2:	10,9*
3:	10,9*
4:	9,7
5:	8,7
Serie	47,0
Totalt	0,0

Serie 1

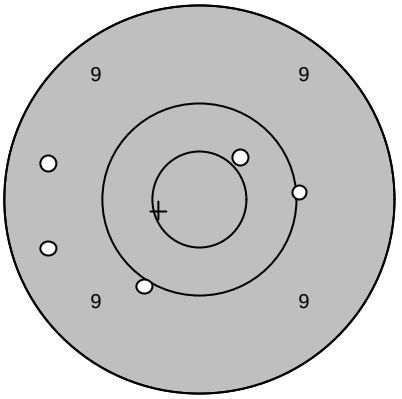

1:	9,5
2:	10,4
3:	9,4
4:	10,0
5:	10,0
Serie	48,0
Totalt	48,0

Serie 2

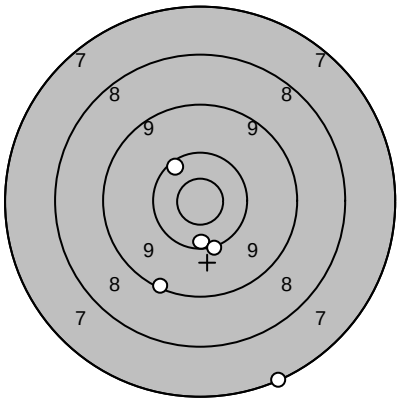

1:	7,1
2:	10,3
3:	9,2
4:	10,3
5:	10,1
Serie	46,0
Totalt	94,0

Serie 3

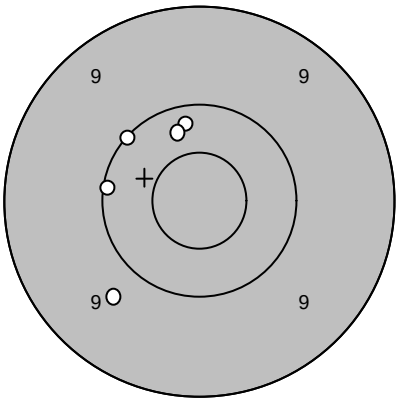

1:	10,2
2:	10,1
3:	10,1
4:	10,3
5:	9,7
Serie	49,0
Totalt	143,0

Extratävling 10

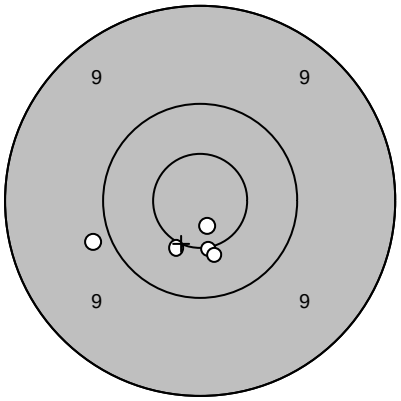

1:	10,5*
2:	10,5*
3:	10,8*
4:	9,9
5:	10,5*
Serie	49,0
Totalt	192,0

Extratävling 10

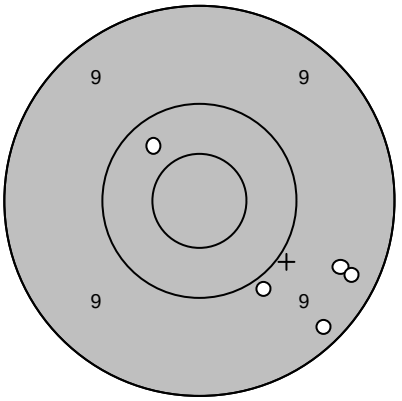

6:	10,3
7:	9,9
8:	9,4
9:	9,3
10:	9,2
Serie	46,0
Totalt	238,0

Skjutlag	Tavla	
4	20	Peter Ericson
		Loos
2008-07-12	Tavelträffen A 2008	Ramselefors SKF

Provskott

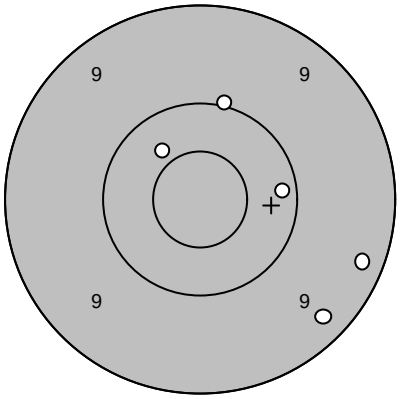

1:	10,4
2:	10,0
3:	10,2
4:	9,3
5:	9,3
Serie	48,0
Totalt	0,0

Serie 1

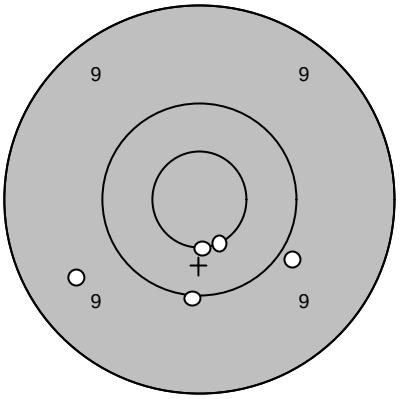

1:	9,6
2:	9,9
3:	10,5*
4:	10,5*
5:	10,0
Serie	48,0
Totalt	48,0

Serie 2

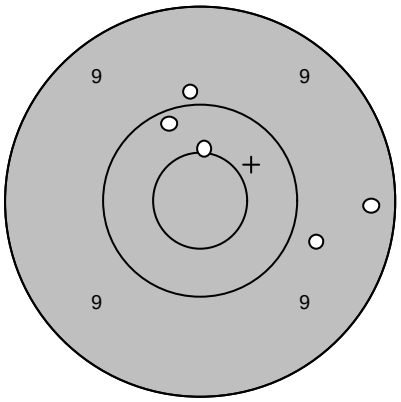

1:	10,5*
2:	10,2
3:	9,9
4:	9,8
5:	9,3
Serie	47,0
Totalt	95,0

Serie 3

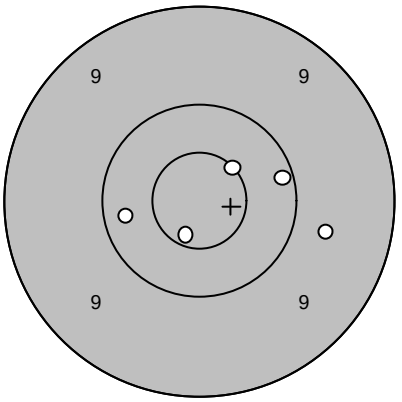

1:	10,7*
2:	10,2
3:	9,7
4:	10,6*
5:	10,3
Serie	49,0
Totalt	144,0

Extratävling 10

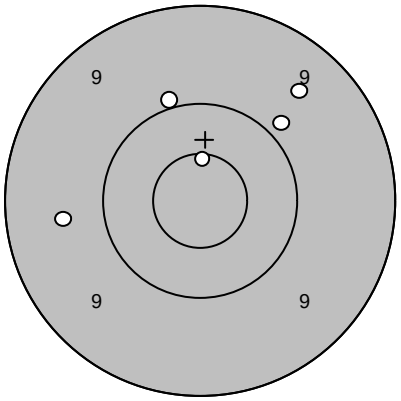

1:	9,6
2:	9,5
3:	9,9
4:	10,6*
5:	10,0
Serie	47,0
Totalt	191,0

Extratävling 10

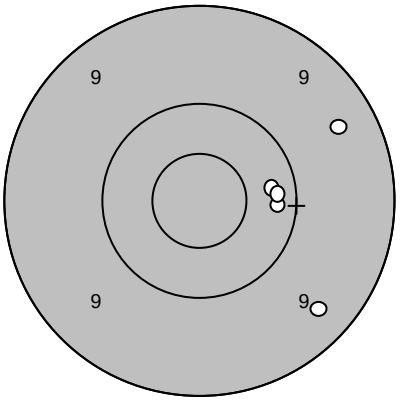

6:	9,4
7:	10,2
8:	10,3
9:	10,2
10:	9,4
Serie	48,0
Totalt	239,0

Skjutlag	Tavla	
4	21	Rune Utterström
		Ale
2008-07-12		Tavelträffen A 2008 — Ramselefors SKF

Provskott

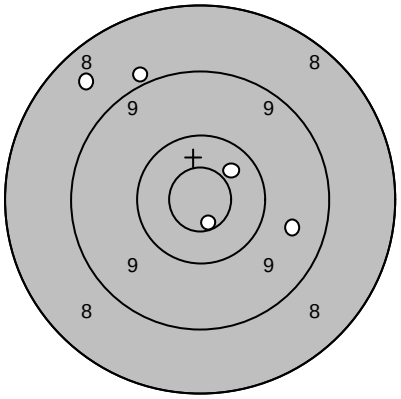

1:	8,6
2:	9,0
3:	9,6
4:	10,4
5:	10,7*
Serie	46,0
Totalt	0,0

Serie 1

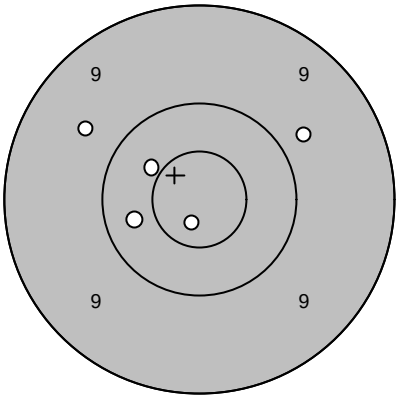

1:	9,8
2:	9,7
3:	10,5*
4:	10,8*
5:	10,3
Serie	48,0
Totalt	48,0

Serie 2

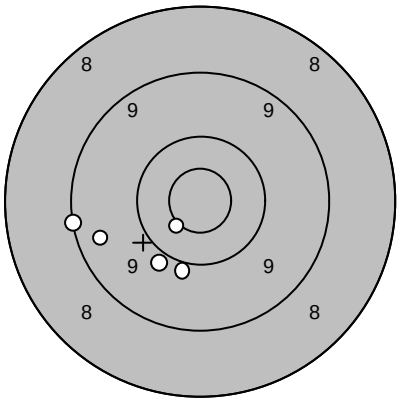

1:	9,9
2:	9,1
3:	10,5*
4:	9,4
5:	10,0
Serie	47,0
Totalt	95,0

Serie 3

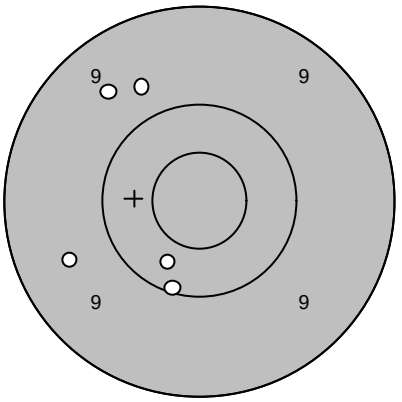

1:	9,7
2:	9,6
3:	10,3
4:	10,1
5:	9,6
Serie	47,0
Totalt	142,0

Extratävling 10

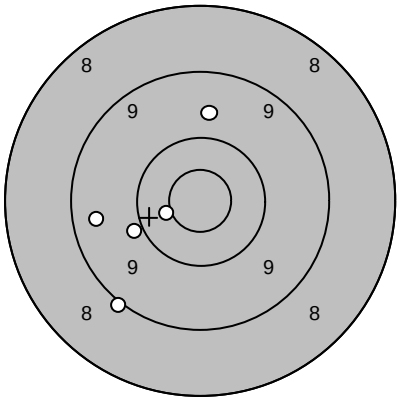

1:	9,5
2:	10,0
3:	10,5*
4:	9,7
5:	9,0
Serie	47,0
Totalt	189,0

Extratävling 10

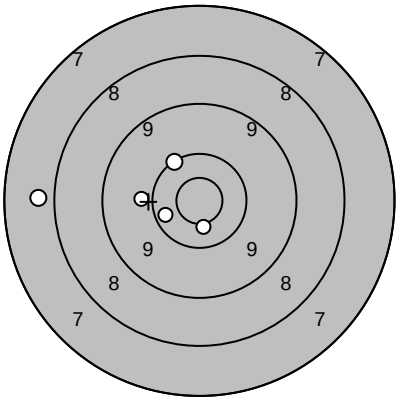

6:	10,4
7:	10,6*
8:	10,2
9:	10,0
10:	7,8
Serie	47,0
Totalt	236,0

Skjutlag	Tavla	
4	22	Sture Grahn
		Piteå
2008-07-12		Tavelträffen A 2008 — Ramselefors SKF

Provskott

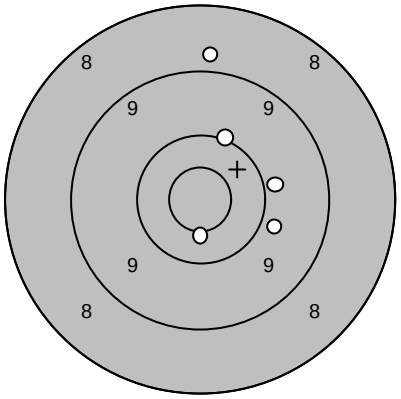

1:	9,9
2:	8,9
3:	10,5*
4:	9,9
5:	10,1
Serie	46,0
Totalt	0,0

Serie 1

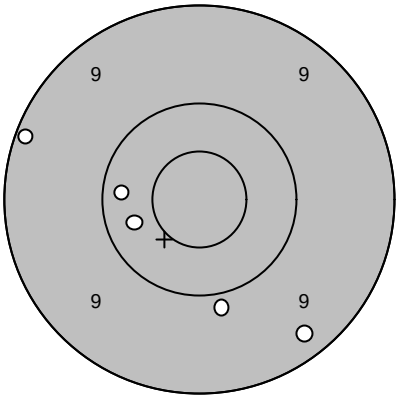

1:	9,2
2:	10,2
3:	9,9
4:	10,3
5:	9,3
Serie	47,0
Totalt	47,0

Serie 2

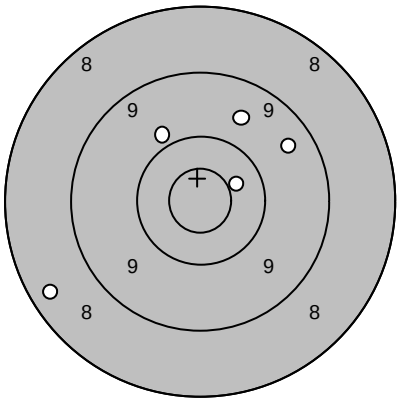

1:	9,9
2:	8,4
3:	9,5
4:	10,5*
5:	9,6
Serie	45,0
Totalt	92,0

Serie 3

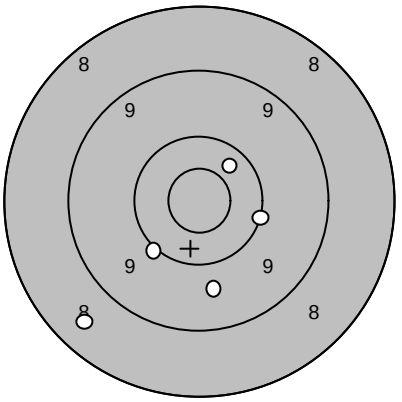

1:	10,4
2:	10,0
3:	9,7
4:	8,5
5:	10,1
Serie	47,0
Totalt	139,0

Extratävling 10

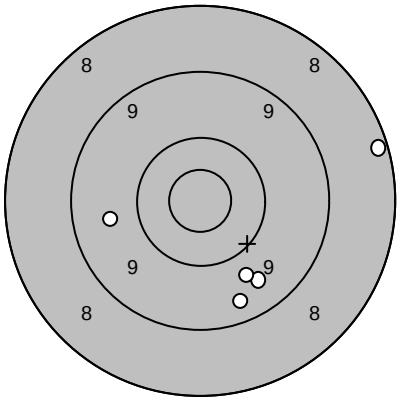

1:	8,2
2:	9,6
3:	9,7
4:	9,4
5:	9,7
Serie	44,0
Totalt	183,0

Extratävling 10

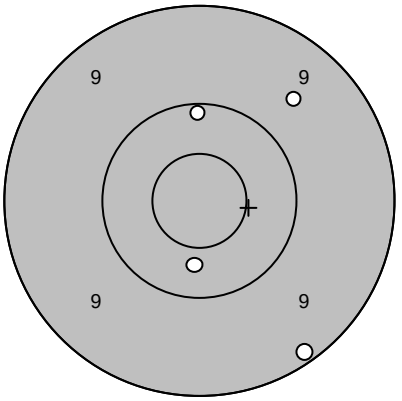

6:	10,1
7:	9,6
8:	10,4
9:	9,2
Serie	38,0
Totalt	221,0

Skjutlag	Tavla	
4	24	Elina Högström
		Ramselefors
2008-07-12		Tavelträffen A 2008 — Ramselefors SKF

Provskott

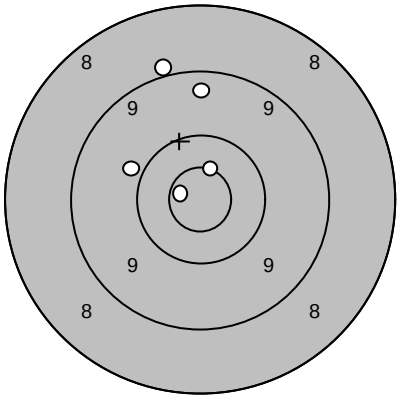

1:	9,0
2:	9,4
3:	9,9
4:	10,6*
5:	10,8*
Serie	47,0
Totalt	0,0

Serie 1

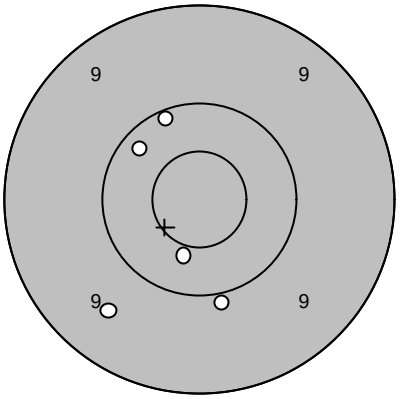

1:	10,1
2:	10,2
3:	9,6
4:	10,0
5:	10,4
Serie	49,0
Totalt	49,0

Serie 2

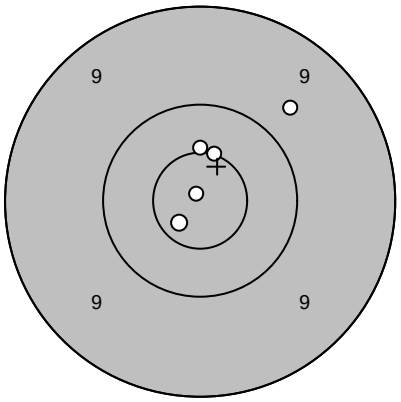

1:	10,9*
2:	10,5*
3:	10,5*
4:	10,7*
5:	9,7
Serie	49,0
Totalt	98,0

Serie 3

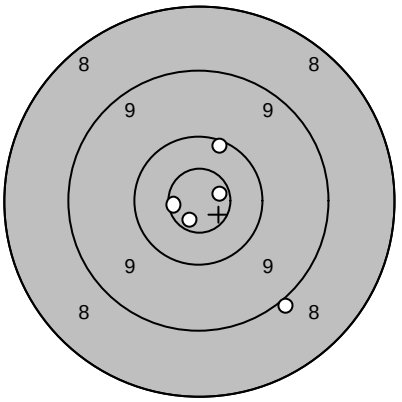

1:	10,7*
2:	10,8*
3:	9,0
4:	10,2
5:	10,7*
Serie	49,0
Totalt	147,0

Extratävling 10

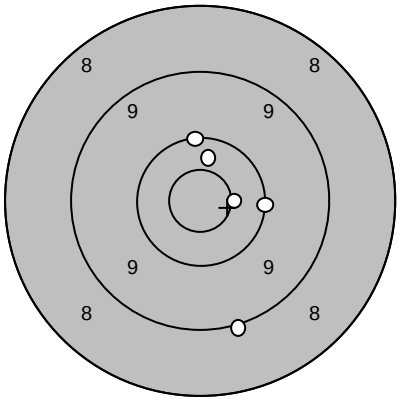

1:	10,1
2:	10,1
3:	10,6*
4:	10,4
5:	9,0
Serie	49,0
Totalt	196,0

Extratävling 10

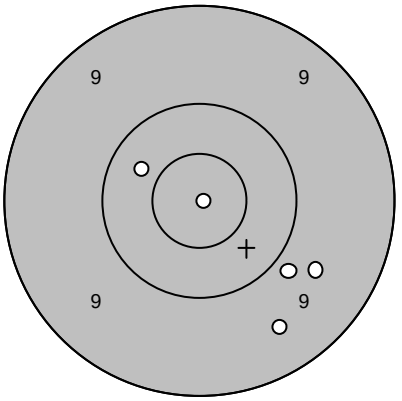

6:	10,9*
7:	9,7
8:	9,5
9:	10,4
10:	9,9
Serie	47,0
Totalt	243,0

Skjutlag	Tavla	
5	1	Jan-Olof Lampinen
		S 3
2008-07-12	Tavelträffen A 2008	Ramselefors SKF

Provskott

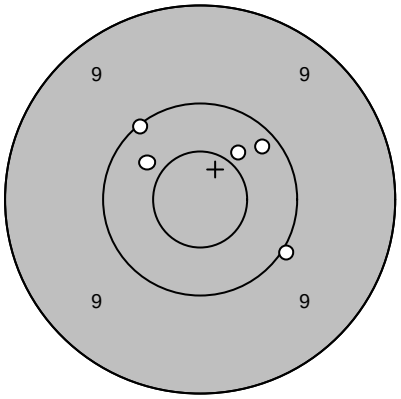

1: 10,4	↖
2: 10,0	↘
3: 10,2	↗
4: 10,1	↖
5: 10,4	↗
Serie	50,0
Totalt	0,0

Serie 1

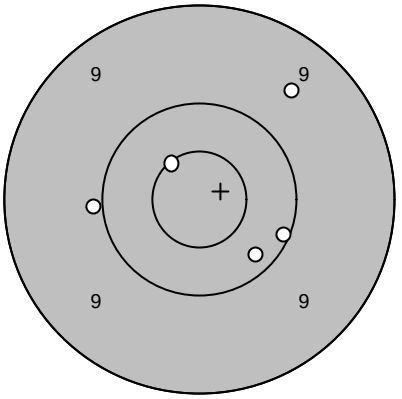

1: 9,6	↗
2: 10,2	↘
3: 10,6*	↖
4: 10,1	↘
5: 10,0	←
Serie	49,0
Totalt	49,0

Serie 2

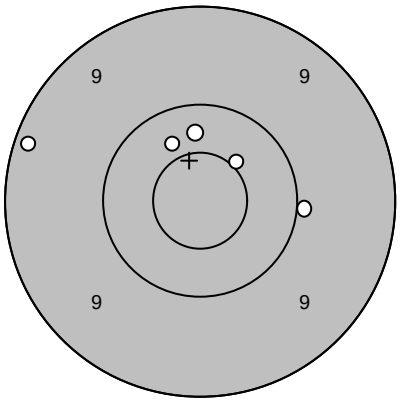

1: 10,0	→
2: 10,4	↖
3: 10,3	↑
4: 10,5*	↗
5: 9,2	↖
Serie	49,0
Totalt	98,0

Serie 3

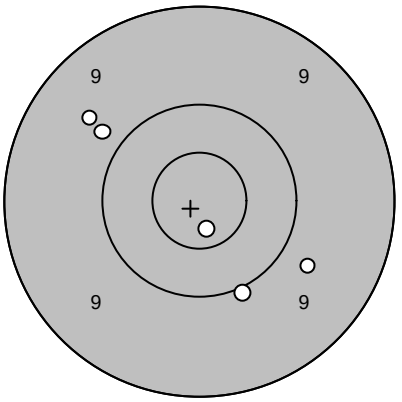

1: 9,7	↘
2: 9,8	↖
3: 10,7*	↙
4: 9,6	↖
5: 10,0	↙
Serie	47,0
Totalt	145,0

Extratävling 10

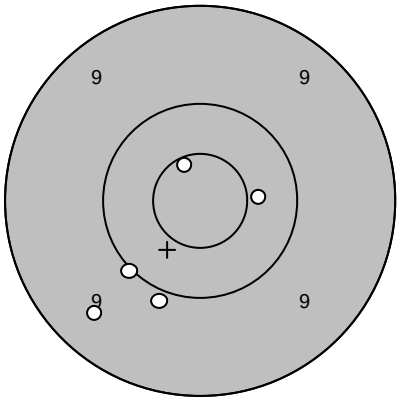

1: 9,5	↙
2: 10,0	↙
3: 10,6*	↖
4: 9,9	↙
5: 10,4	→
Serie	48,0
Totalt	193,0

Extratävling 10

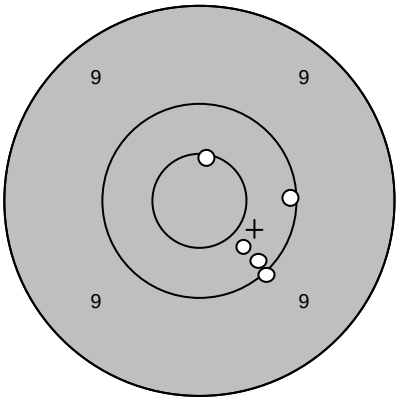

6: 10,6*	↑
7: 10,0	↘
8: 10,4	↘
9: 10,2	↘
10: 10,1	→
Serie	50,0
Totalt	243,0

OBS!

På grund av tekniska problem har vi problem med detta skjutkort som därför tagits bort ur denna fil.

Vi ber om ursäkt för det inträffade och kommer att göra allt för att det inte ska inträffa igen.

//Ramselefors Skytteförening

Skjutlag	Tavla	
5	3	Liselott Danielsson
		Växjö
2008-07-12		Tavelträffen A 2008 — Ramselefors SKF

Provskott

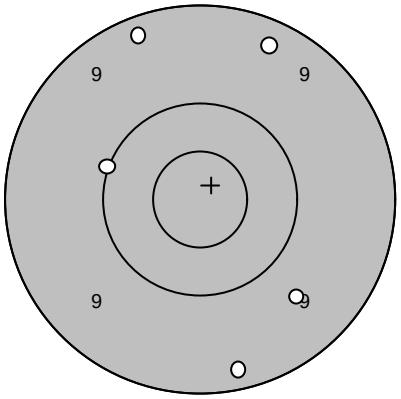

1:	9,6
2:	9,2
3:	10,0
4:	9,3
5:	9,3
Serie	46,0
Totalt	0,0

Serie 1

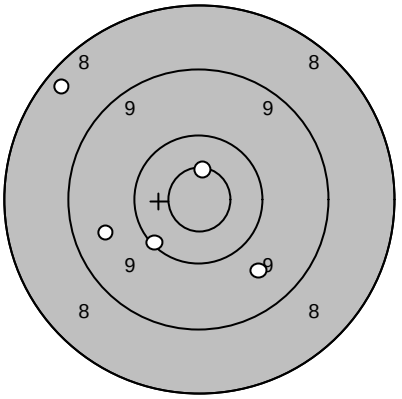

1:	10,1
2:	9,6
3:	8,4
4:	9,7
5:	10,6*
Serie	46,0
Totalt	46,0

Serie 2

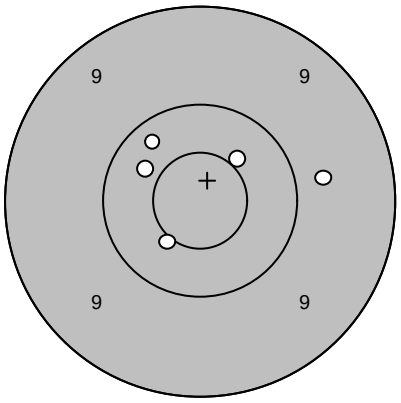

1:	9,7
2:	10,5*
3:	10,4
4:	10,5*
5:	10,3
Serie	49,0
Totalt	95,0

Serie 3

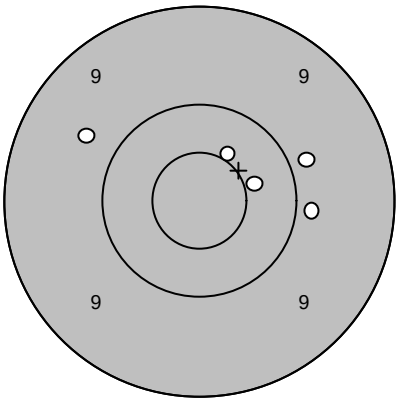

1:	9,9
2:	9,7
3:	9,9
4:	10,4
5:	10,5*
Serie	47,0
Totalt	142,0

Extratävling 10

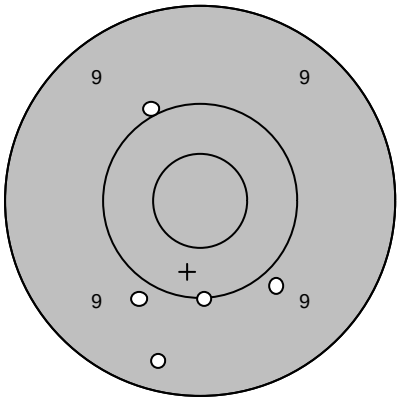

1:	9,8
2:	9,9
3:	10,0
4:	10,0
5:	9,3
Serie	47,0
Totalt	189,0

Extratävling 10

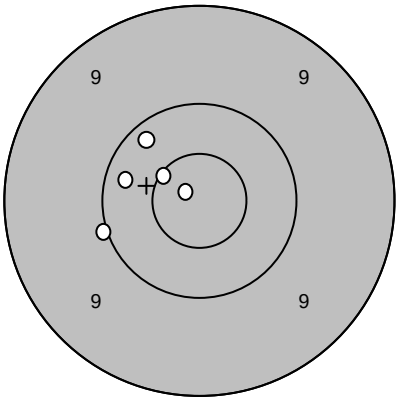

6:	10,3
7:	10,0
8:	10,6*
9:	10,9*
10:	10,2
Serie	50,0
Totalt	239,0

Skjutlag	Tavla	
5	4	Jane Jönsson
		Skurup
2008-07-12		Tavelträffen A 2008 — Ramselefors SKF

Provskott

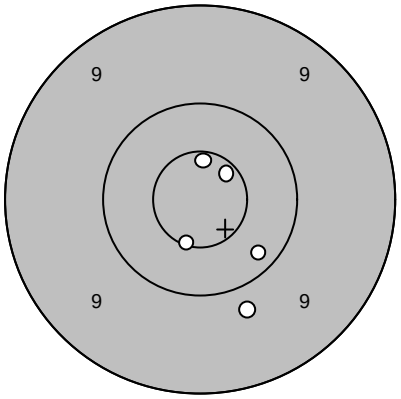

1:	10,6*
2:	9,8
3:	10,2
4:	10,7*
5:	10,6*
Serie	49,0
Totalt	0,0

Serie 1

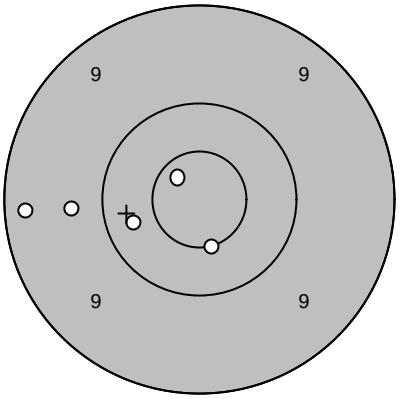

1:	10,7*
2:	9,3
3:	10,3
4:	9,7
5:	10,5*
Serie	48,0
Totalt	48,0

Serie 2

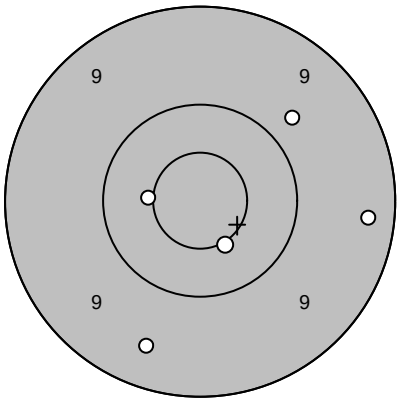

1:	9,3
2:	10,5*
3:	9,8
4:	10,5*
5:	9,5
Serie	47,0
Totalt	95,0

Serie 3

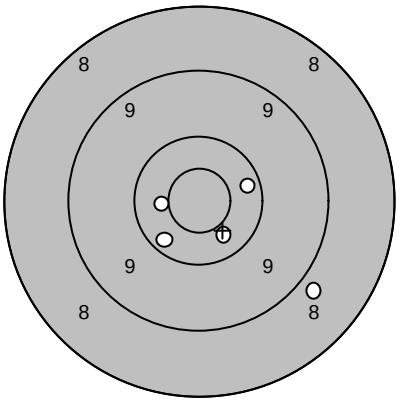

1:	10,5*
2:	10,3
3:	8,8
4:	10,4
5:	10,3
Serie	48,0
Totalt	143,0

Extratävling 10

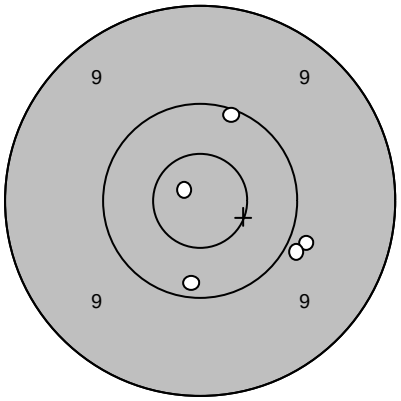

1:	10,1
2:	9,9
3:	10,8*
4:	9,9
5:	10,2
Serie	48,0
Totalt	191,0

Extratävling 10

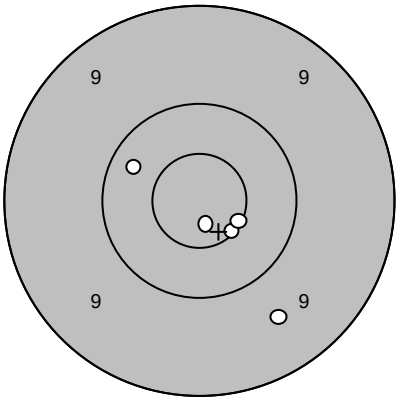

6:	10,3
7:	10,6*
8:	10,6*
9:	9,6
10:	10,8*
Serie	49,0
Totalt	240,0

Skjutlag	Tavla	
5	5	Henry Ludvigsson
		Björkfors
2008-07-12	Tavelträffen A 2008	Ramselefors SKF

Provskott

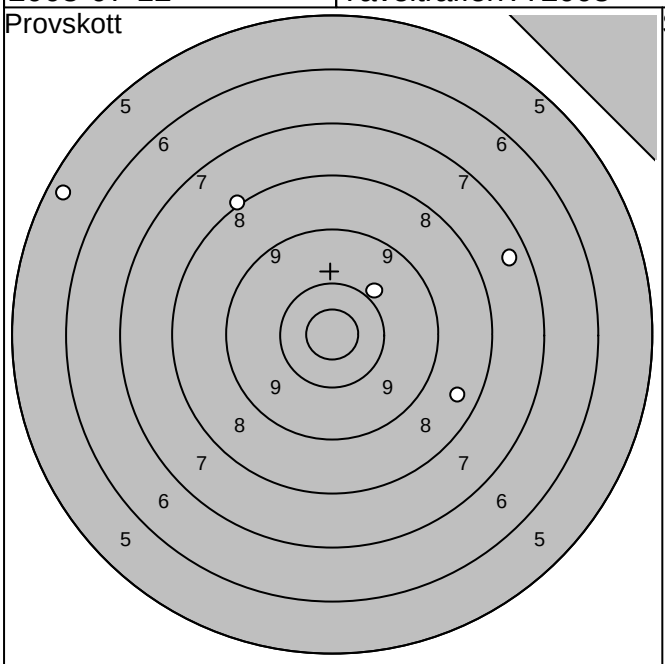

Serie 1

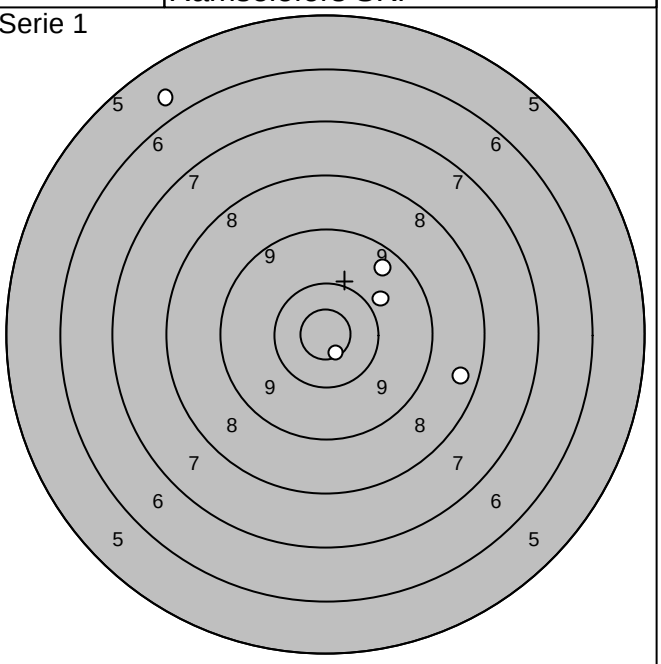

1: 8,5 ↘	Serie 38,0	1: 9,5 ↗	Serie 41,0
2: 7,5 ↗		2:10,7* ↘	
3: 5,4 ↖	Totalt 0,0	3: 8,5 →	Totalt 41,0
4:10,0 ↗		4: 5,8 ↖	
5: 8,1 ↖		5: 9,9 ↗	

Serie 2

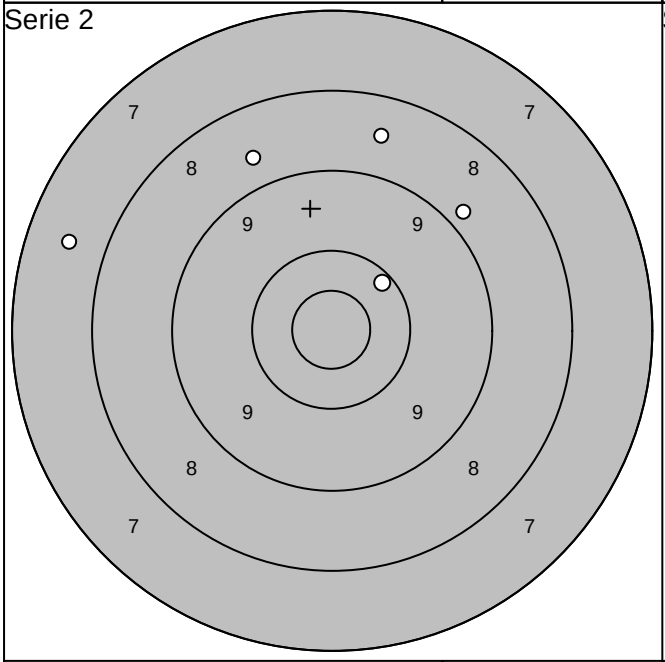

Serie 3

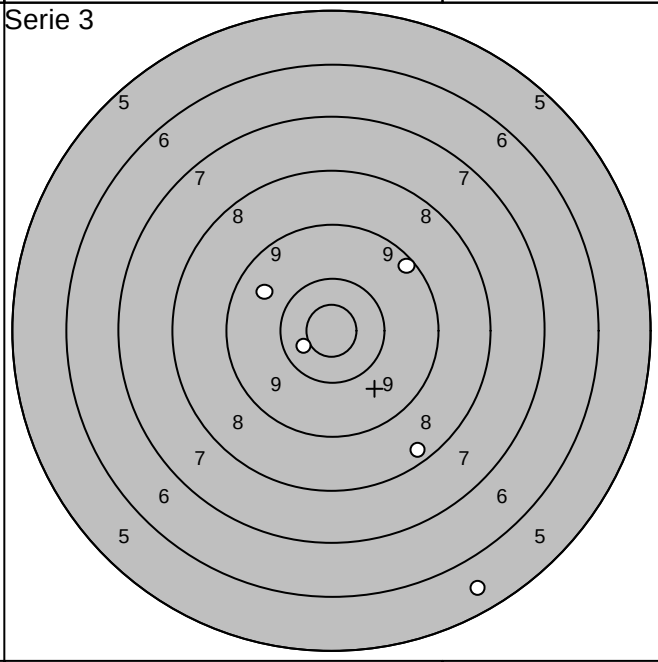

1: 8,8 ↗	Serie 41,0	1: 9,2 ↗	Serie 41,0
2: 8,7 ↖		2: 5,6 ↘	
3:10,2 ↗	Totalt 82,0	3: 9,7 ↖	Totalt 123,0
4: 8,6 ↑		4:10,5* ↙	
5: 7,6 ←		5: 8,3 ↘	

Skjutlag	Tavla	
5	6	Peter Östling
		F 21
2008-07-12	Tavelträffen A 2008	Ramselefors SKF

Provskott

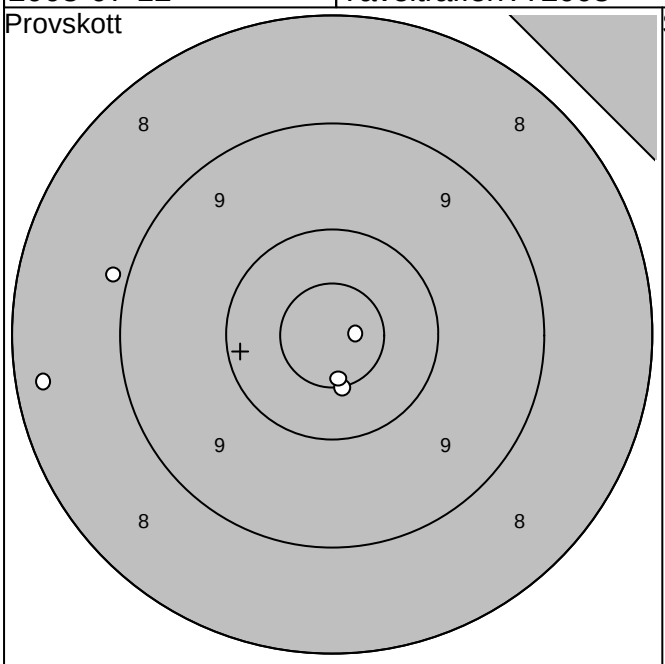

1:10,5* ↓	Serie 46,0	1: 9,2 ←	Serie 47,0
2: 8,9 ↖		2: 9,8 ↙	
3: 8,3 ←		3: 9,9 ↑	
4:10,8* →	Totalt 0,0	4:10,6* ↙	Totalt 47,0
5:10,6* ↓		5:10,3 ↘	

Serie 1

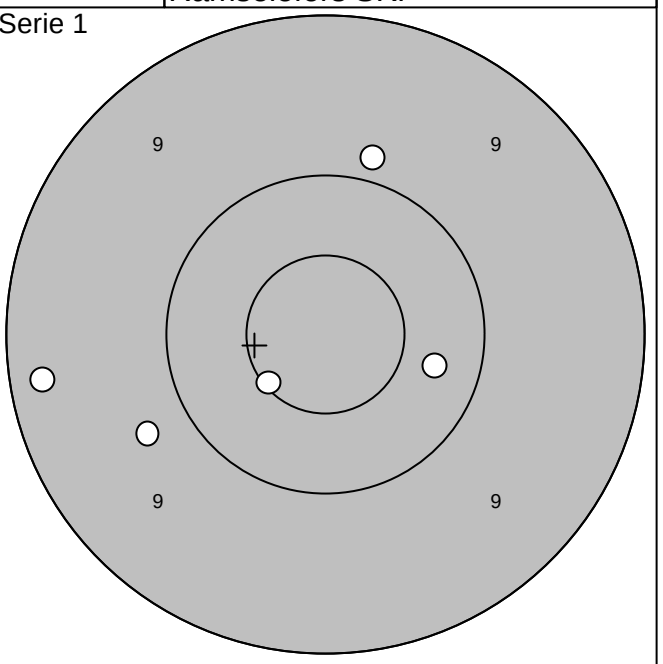

Serie 2

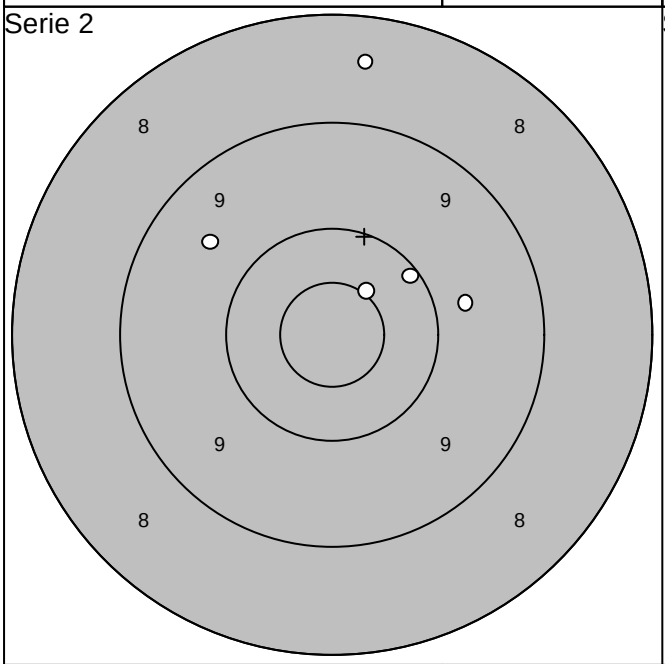

1: 9,7 →	Serie 46,0	1: 9,5 ↑	Serie 48,0
2:10,1 ↗		2:10,8* ↖	
3:10,5* ↗		3: 9,2 ↑	
4: 8,5 ↑	Totalt 93,0	4:10,0 ↘	Totalt 141,0
5: 9,6 ↖		5:10,1 ↗	

Serie 3

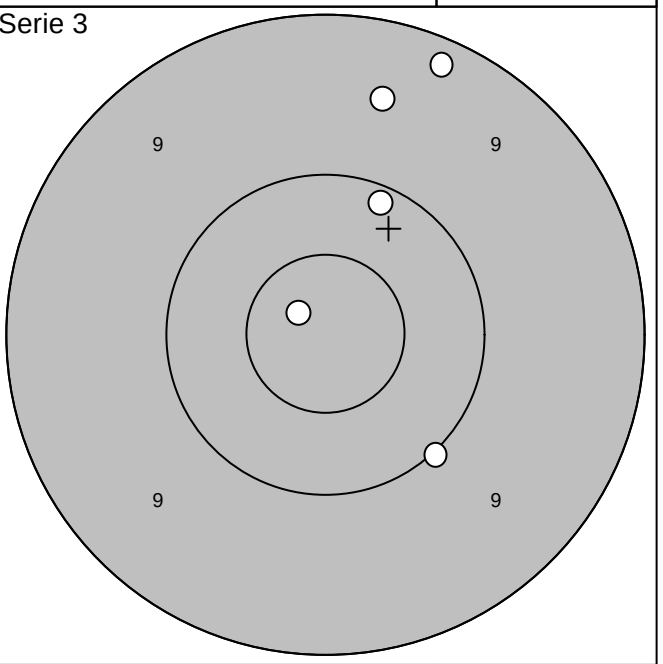

Skjutlag	Tavla	
5	7	Harry Östling
		F 21
2008-07-12	Tavelträffen A 2008	Ramselefors SKF

Provskott

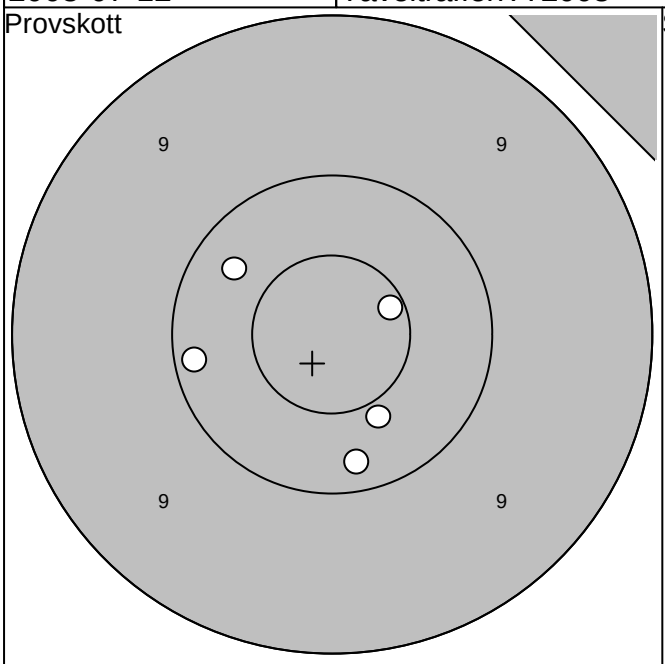

1:10,2 ↓	Serie 50,0	1: 9,8 ↖	Serie 44,0
2:10,4 ↘		2: 8,9 ↖	
3:10,3 ↖	Totalt 0,0	3: 9,8 ←	Totalt 44,0
4:10,2 ←		4: 9,9 ↖	
5:10,6* ↗		5: 9,6 ↖	

Serie 1

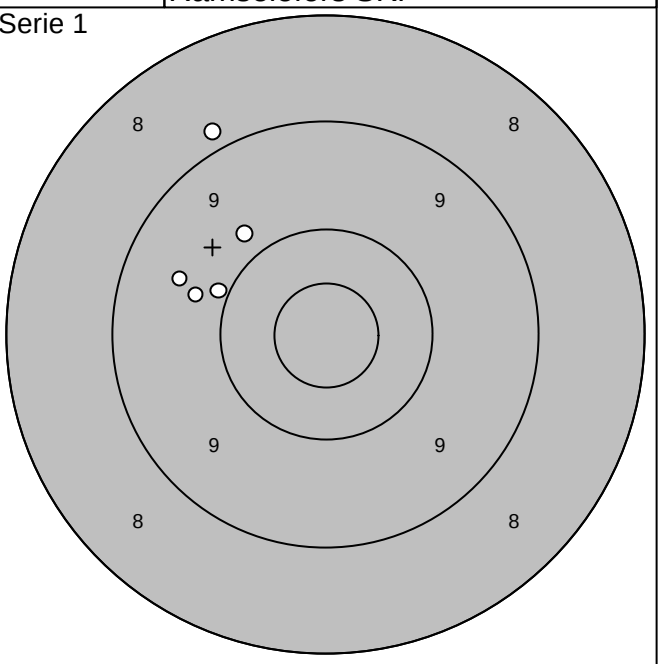

Serie 2

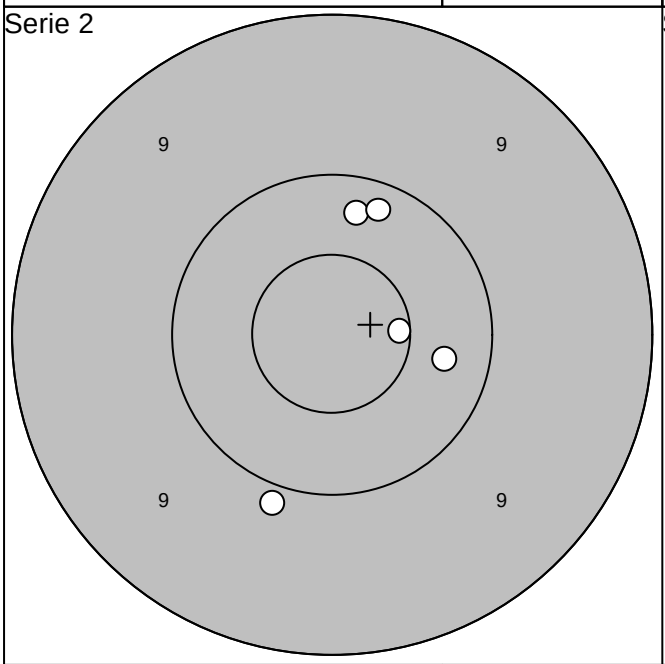

1:10,3 →	Serie 49,0	1:10,7* ←	Serie 48,0
2:10,3 ↑		2: 9,6 ↓	
3: 9,9 ↓	Totalt 93,0	3:10,1 ↑	Totalt 141,0
4:10,2 ↗		4: 9,9 →	
5:10,6* →		5:10,6* ↘	

Serie 3

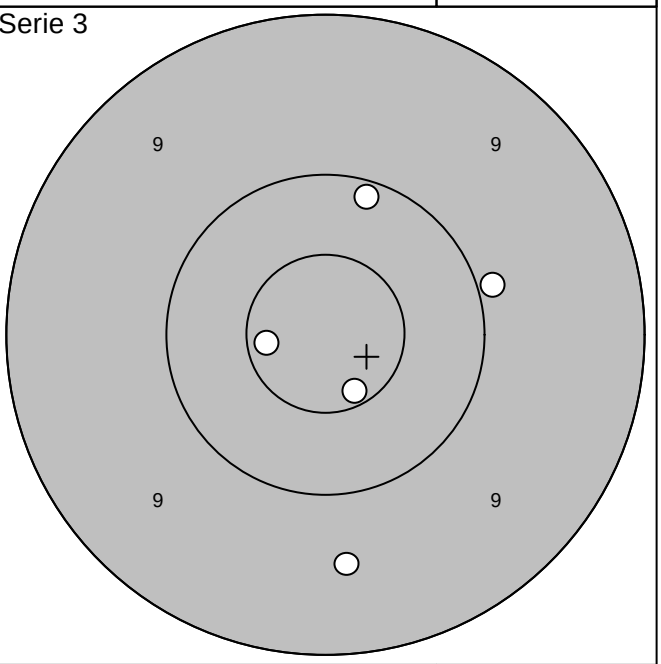

Skjutlag	Tavla	
5	8	**Håkan Engman**
		Lindesberg
2008-07-12		Tavelträffen A 2008 — Ramselefors SKF

Provskott

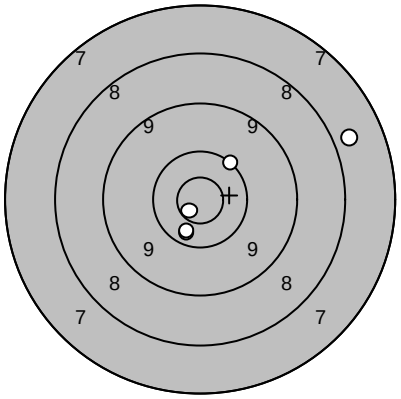

1:	7,8
2:	10,1
3:	10,8*
4:	10,4
5:	10,4
Serie	47,0
Totalt	0,0

Serie 1

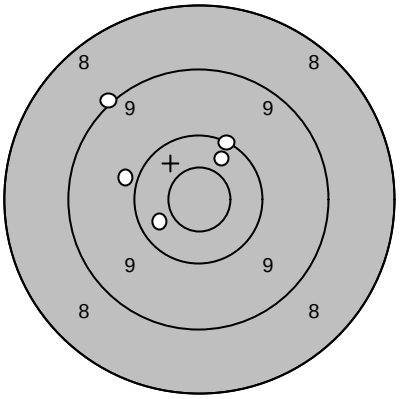

1:	9,0
2:	10,4
3:	9,9
4:	10,4
5:	10,1
Serie	48,0
Totalt	48,0

Serie 2

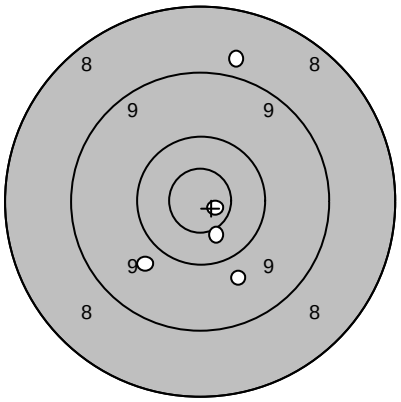

1:	8,8
2:	10,5*
3:	10,8*
4:	9,8
5:	9,8
Serie	46,0
Totalt	94,0

Serie 3

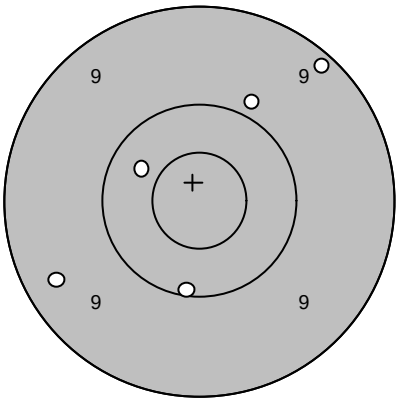

1:	9,4
2:	9,2
3:	9,9
4:	10,1
5:	10,4
Serie	47,0
Totalt	141,0

Extratävling 10

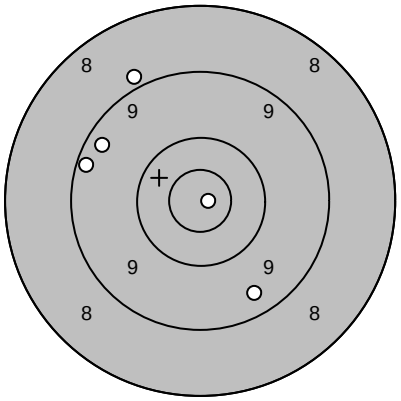

1:	9,4
2:	8,9
3:	9,5
4:	10,9*
5:	9,3
Serie	45,0
Totalt	186,0

Extratävling 10

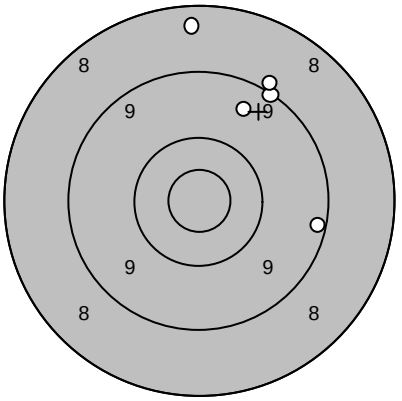

6:	9,5
7:	8,4
8:	9,1
9:	9,0
10:	9,2
Serie	44,0
Totalt	230,0

Skjutlag	Tavla	
5	9	Marie Arvidsson
		Lidingö
2008-07-12		Tavelträffen A 2008 — Ramselefors SKF

Provskott

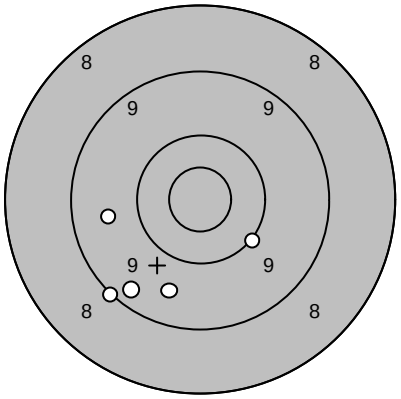

1:	10,1
2:	9,6
3:	9,1
4:	9,6
5:	9,3
Serie	46,0
Totalt	0,0

Serie 1

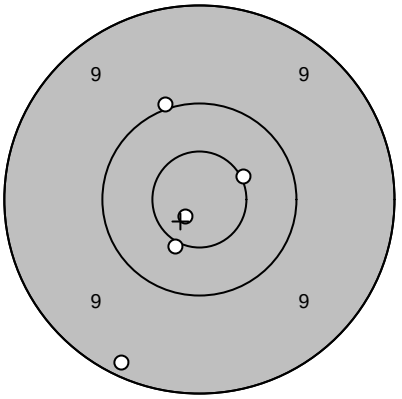

1:	9,2
2:	10,0
3:	10,8*
4:	10,5*
5:	10,5*
Serie	49,0
Totalt	49,0

Serie 2

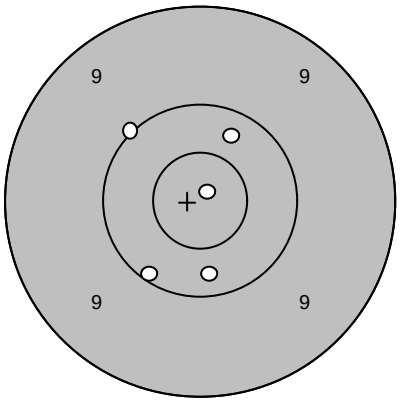

1:	10,3
2:	10,1
3:	10,3
4:	10,9*
5:	10,0
Serie	50,0
Totalt	99,0

Serie 3

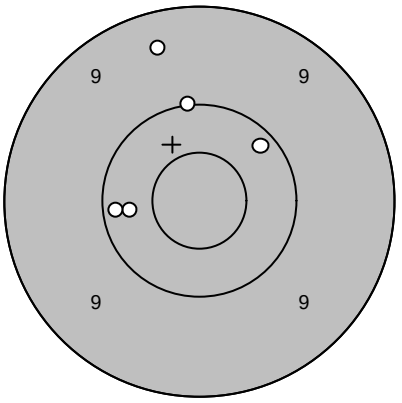

1:	10,0
2:	10,3
3:	9,4
4:	10,2
5:	10,2
Serie	49,0
Totalt	148,0

Extratävling 10

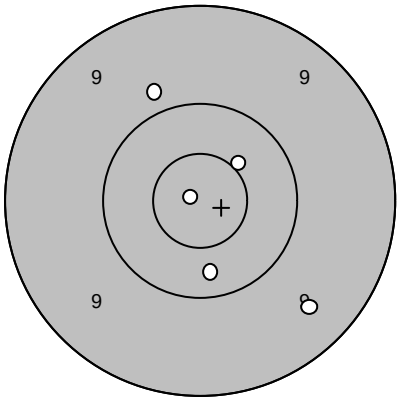

1:	9,8
2:	10,9*
3:	10,3
4:	9,5
5:	10,5*
Serie	48,0
Totalt	196,0

Extratävling 10

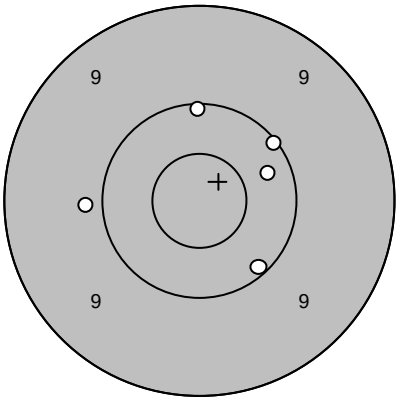

6:	10,1
7:	9,9
8:	10,1
9:	10,3
10:	10,1
Serie	49,0
Totalt	245,0

Skjutlag	Tavla	
5	10	Helena Jansson
		Söderala
2008-07-12		Tavelträffen A 2008 — Ramselefors SKF

Provskott

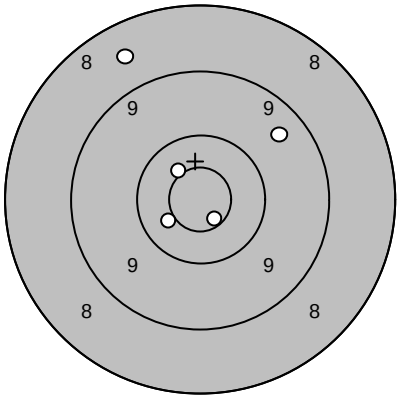

1:	8,6
2:	10,5*
3:	10,5*
4:	9,5
5:	10,7*
Serie	47,0
Totalt	0,0

Serie 1

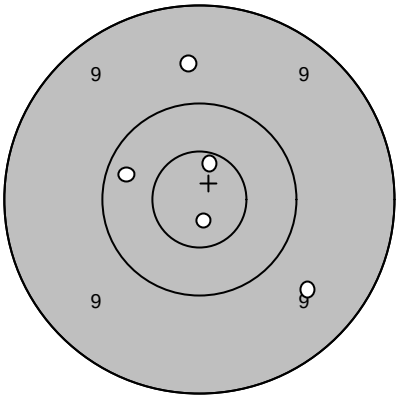

1:	10,7*
2:	10,3
3:	9,6
4:	10,8*
5:	9,6
Serie	48,0
Totalt	48,0

Serie 2

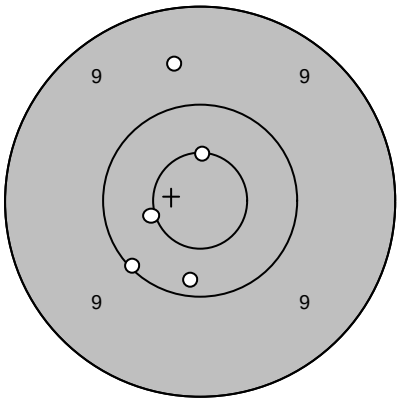

1:	10,6*
2:	10,5*
3:	10,1
4:	9,6
5:	10,2
Serie	49,0
Totalt	97,0

Serie 3

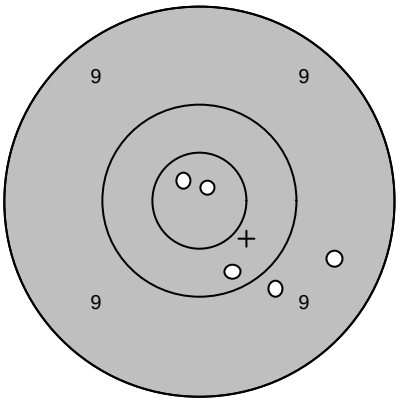

1:	10,2
2:	10,8*
3:	9,8
4:	10,9*
5:	9,5
Serie	48,0
Totalt	145,0

Extratävling 10

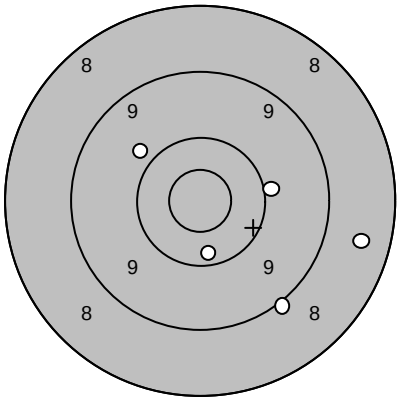

1:	9,9
2:	10,3
3:	10,0
4:	8,5
5:	9,0
Serie	46,0
Totalt	191,0

Extratävling 10

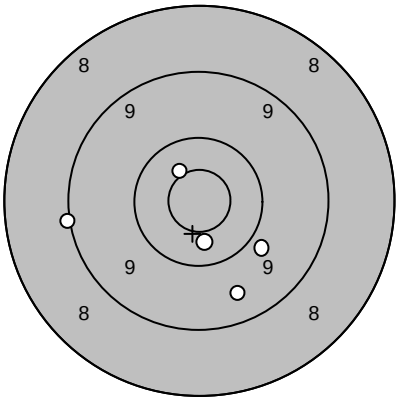

6:	9,9
7:	9,0
8:	10,4
9:	10,5*
10:	9,5
Serie	47,0
Totalt	238,0

Skjutlag	Tavla	
5	11	Urban Brännström
		I 19 / A 9
2008-07-12	Tavelträffen A 2008	Ramselefors SKF

Provskott

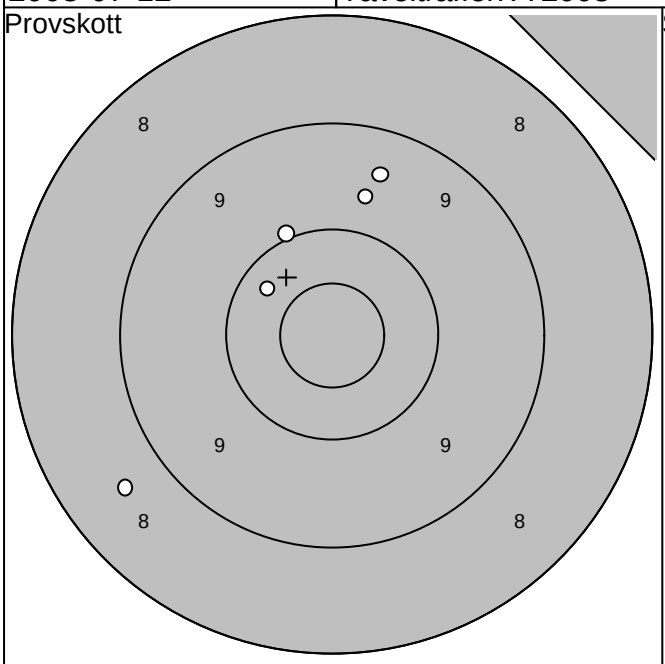

1: 9,7 ↑	Serie 46,0	1: 8,4 ↙	Serie 42,0
2: 9,5 ↑		2: 7,3 ←	
3:10,3 ↖		3: 9,2 ↙	
4:10,0 ↑	Totalt 0,0	4: 9,0 ↓	Totalt 42,0
5: 8,6 ↙		5: 9,8 ←	

Serie 1

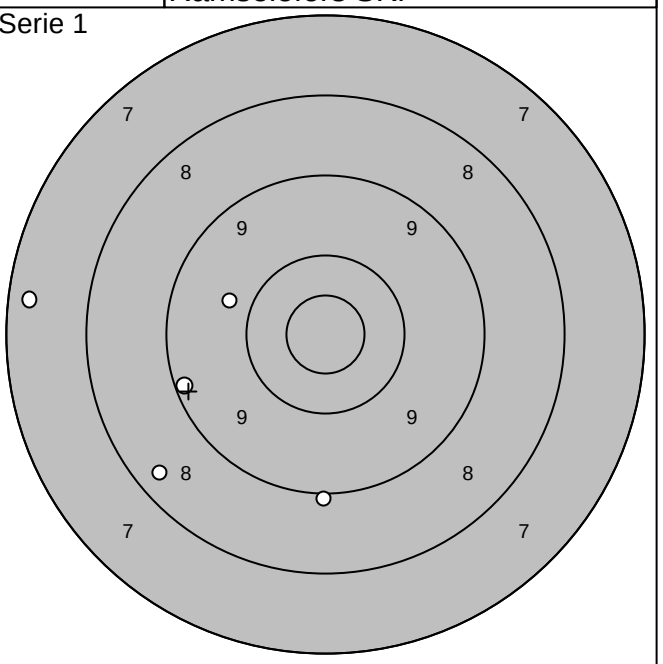

Serie 2

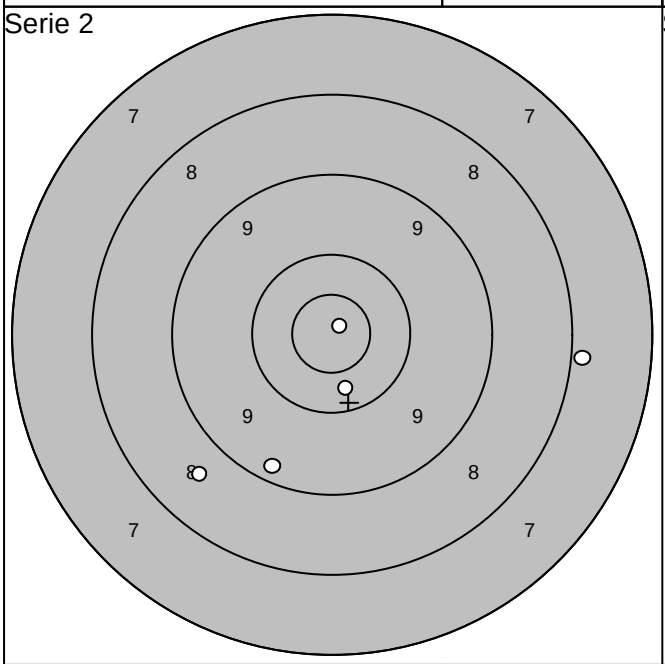

1: 7,9 →	Serie 44,0	1:10,0 ↘	Serie 47,0
2:10,9* ↗		2:10,2 →	
3: 8,7 ↙		3: 8,8 ↘	
4:10,4 ↓	Totalt 86,0	4:10,2 ↓	Totalt 133,0
5: 9,3 ↙		5: 9,9 ↙	

Serie 3

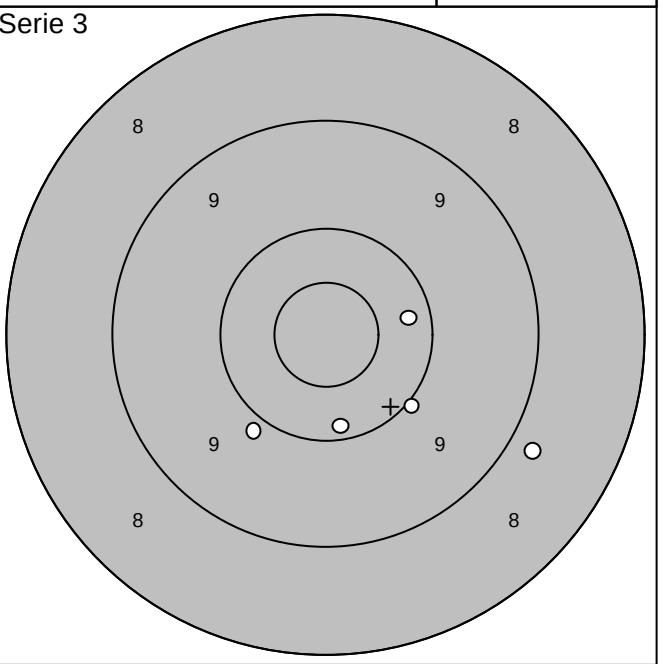

Skjutlag	Tavla	
5	12	Tommy Åkerström
		Niemisel
2008-07-12		Tavelträffen A 2008 — Ramselefors SKF

Provskott

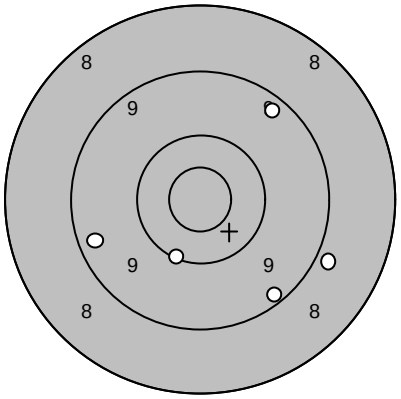

1:	8,9
2:	9,2
3:	9,3
4:	9,4
5:	10,1
Serie	45,0
Totalt	0,0

Serie 1

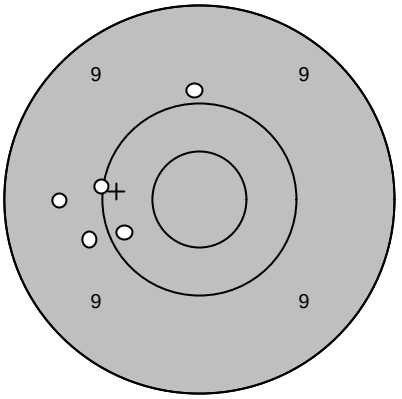

1:	10,2
2:	10,0
3:	9,9
4:	9,6
5:	9,8
Serie	47,0
Totalt	47,0

Serie 2

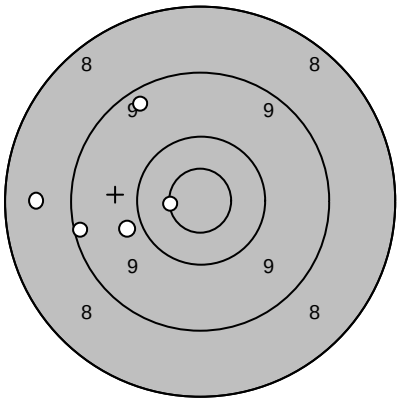

1:	10,6*
2:	9,3
3:	9,9
4:	8,6
5:	9,2
Serie	45,0
Totalt	92,0

Serie 3

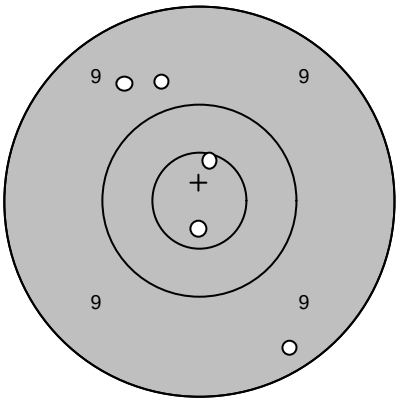

1:	10,7*
2:	9,8
3:	9,3
4:	9,6
5:	10,6*
Serie	47,0
Totalt	139,0

Extratävling 10

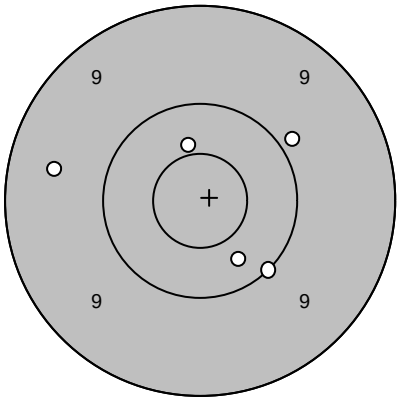

1:	10,0
2:	10,3
3:	10,4
4:	9,5
5:	9,9
Serie	48,0
Totalt	187,0

Extratävling 10

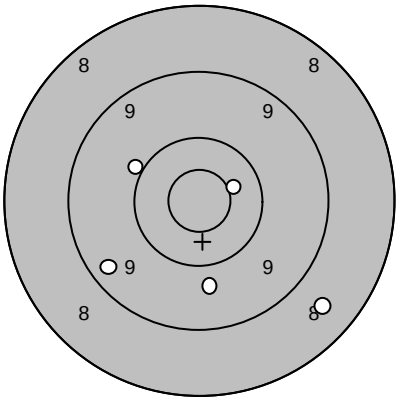

6:	10,5*
7:	10,0
8:	9,8
9:	9,4
10:	8,6
Serie	46,0
Totalt	233,0

Skjutlag	Tavla	
5	13	Anders Falck
		Moälven-Modo
2008-07-12	Tavelträffen A 2008	Ramselefors SKF

Provskott

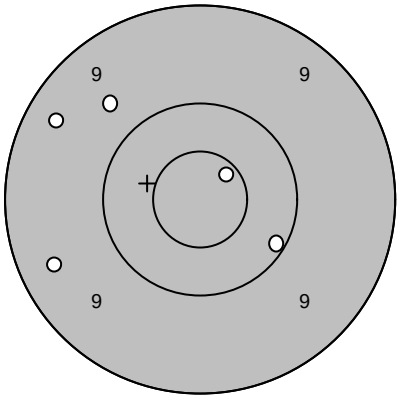

1: 10,7*	↗
2: 9,7	↖
3: 10,1	↘
4: 9,4	↖
5: 9,4	↙
Serie	47,0
Totalt	0,0

Serie 1

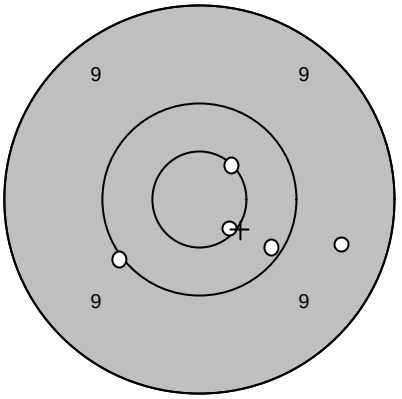

1: 10,6*	↘
2: 10,6*	↗
3: 10,0	↙
4: 9,5	→
5: 10,2	↘
Serie	49,0
Totalt	49,0

Serie 2

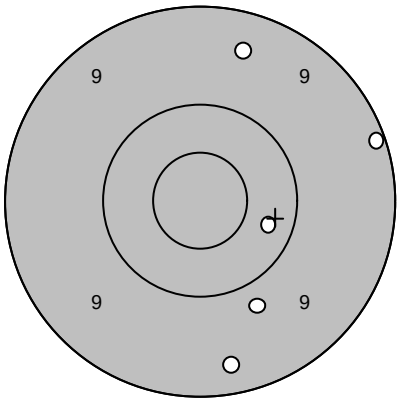

1: 9,4	↑
2: 9,1	→
3: 10,3	→
4: 9,8	↓
5: 9,3	↓
Serie	46,0
Totalt	95,0

Serie 3

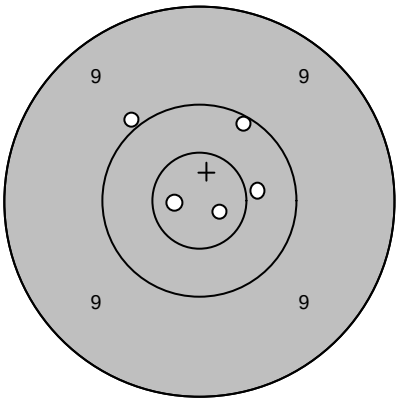

1: 10,8*	←
2: 10,0	↖
3: 10,4	→
4: 10,1	↗
5: 10,8*	↘
Serie	50,0
Totalt	145,0

Extratävling 10

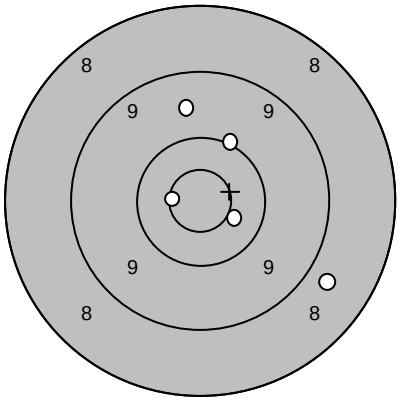

1: 9,6	↑
2: 10,7*	←
3: 10,5*	↘
4: 10,1	↗
5: 8,8	↘
Serie	47,0
Totalt	192,0

Extratävling 10

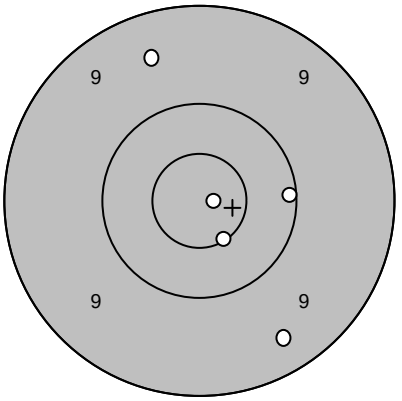

6: 10,6*	↘
7: 9,5	↖
8: 10,1	→
9: 10,9*	→
10: 9,4	↘
Serie	48,0
Totalt	240,0

Skjutlag	Tavla	
5	14	Bo Forsberg
		Moälven-Modo
2008-07-12		Tavelträffen A 2008 — Ramselefors SKF

Provskott

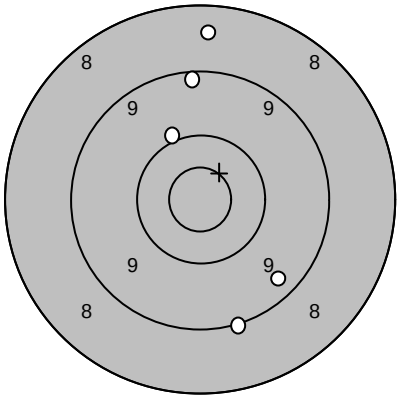

1:	8,5
2:	10,0
3:	9,2
4:	9,4
5:	9,1
Serie	45,0
Totalt	0,0

Serie 1

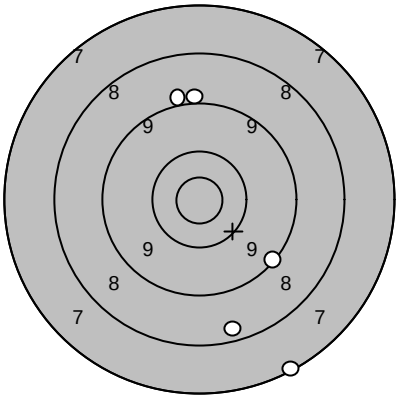

1:	9,0
2:	8,4
3:	9,0
4:	7,2
5:	9,2
Serie	42,0
Totalt	42,0

Serie 2

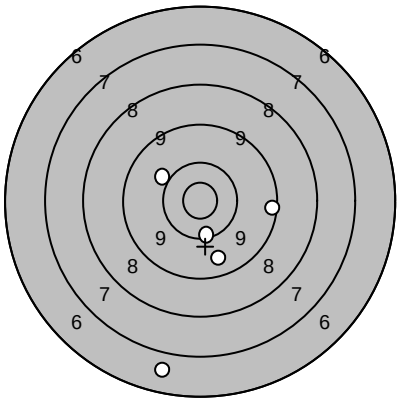

1:	9,3
2:	10,0
3:	10,3
4:	9,6
5:	6,7
Serie	44,0
Totalt	86,0

Serie 3

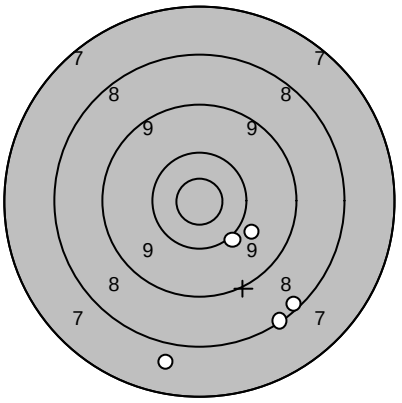

1:	10,1
2:	9,9
3:	8,3
4:	7,8
5:	8,2
Serie	42,0
Totalt	128,0

Extratävling 10

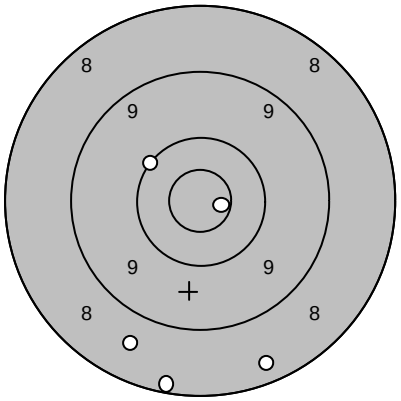

1:	8,4
2:	8,6
3:	8,2
4:	10,1
5:	10,7*
Serie	44,0
Totalt	172,0

Extratävling 10

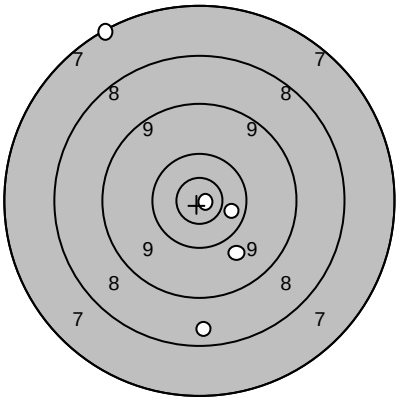

6:	7,2
7:	10,9*
8:	9,8
9:	8,5
10:	10,4
Serie	44,0
Totalt	216,0

Skjutlag	Tavla	
5	15	Magnus Lindkvist
		Umeå
2008-07-12	Tavelträffen A 2008	Ramselefors SKF

Provskott

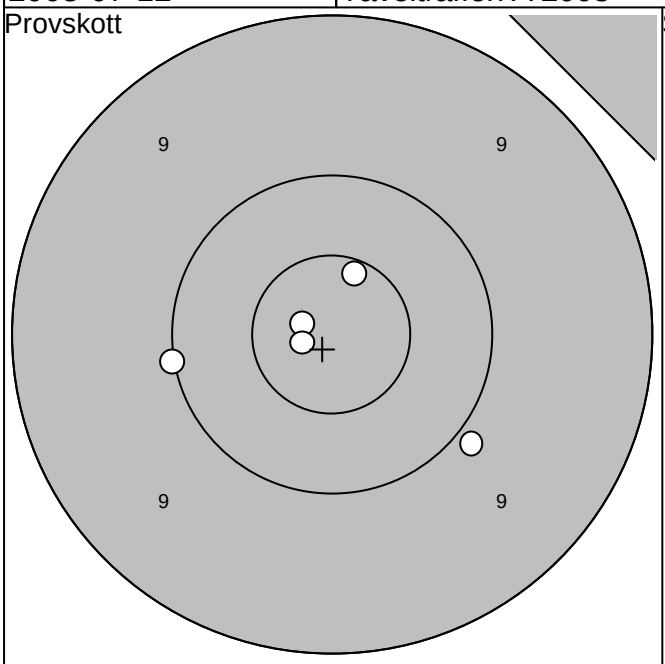

1:10,8*	Serie 49,0	1: 9,4	Serie 48,0
2: 9,9		2:10,0	
3:10,6*	Totalt 0,0	3: 9,6	Totalt 48,0
4:10,0		4:10,4	
5:10,8*		5:10,3	

Serie 1

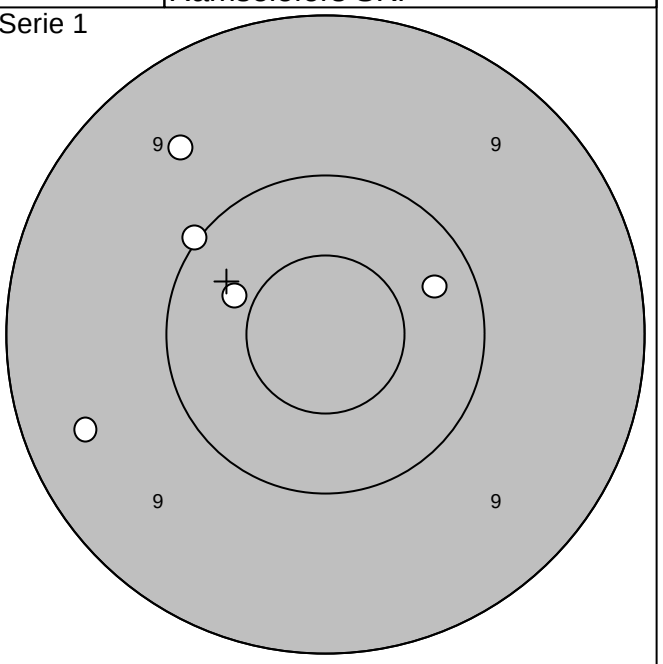

Serie 2

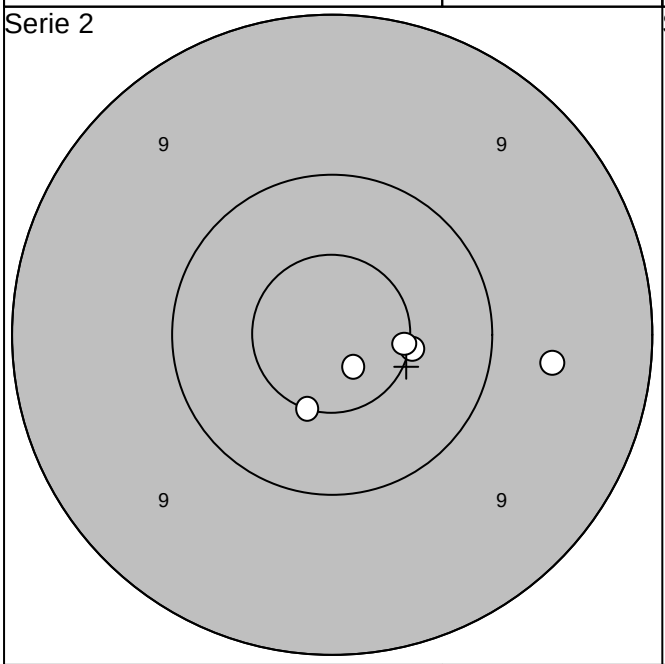

1:10,5*	Serie 49,0	1:10,4	Serie 47,0
2: 9,6		2: 9,9	
3:10,8*	Totalt 97,0	3: 9,5	Totalt 144,0
4:10,6*		4: 9,5	
5:10,5*		5:10,2	

Serie 3

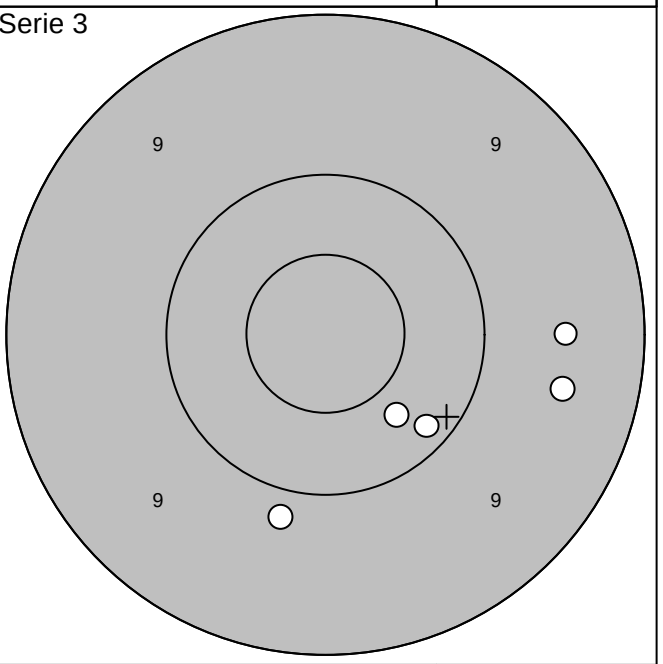

Skjutlag	Tavla	
5	16	Lars Möllsten
		Umeå
2008-07-12	Tavelträffen A 2008	Ramselefors SKF

Provskott

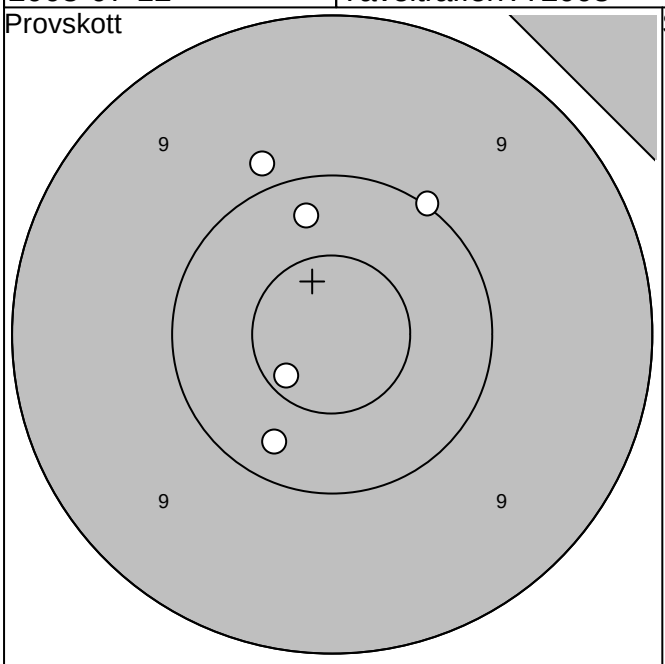

Serie 1

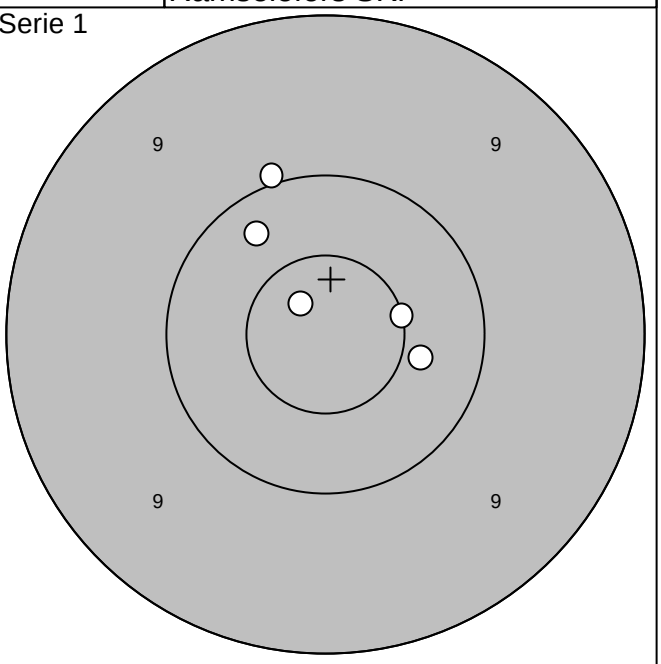

1: 9,9 ↑	Serie 49,0	1:10,8* ↖	Serie 50,0
2:10,6* ↙		2:10,0 ↑	
3:10,0 ↗	Totalt 0,0	3:10,3 ↖	Totalt 50,0
4:10,3 ↙		4:10,5* →	
5:10,3 ↑		5:10,4 →	

Serie 2

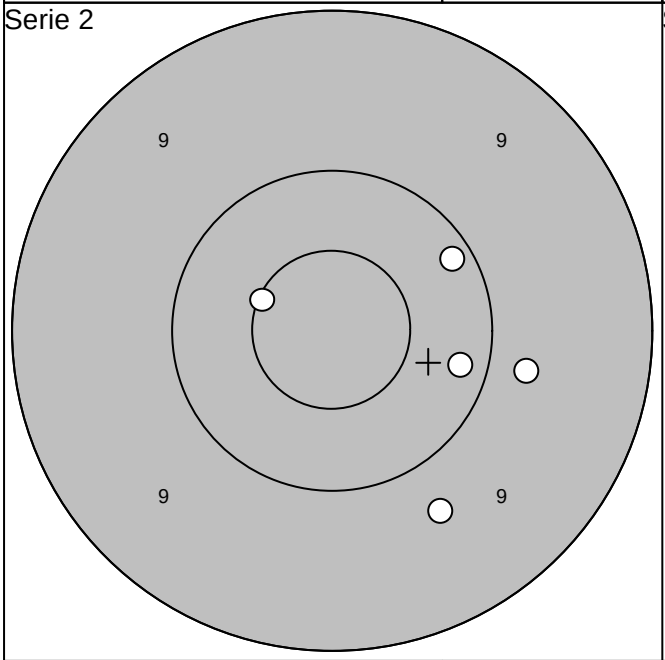

Serie 3

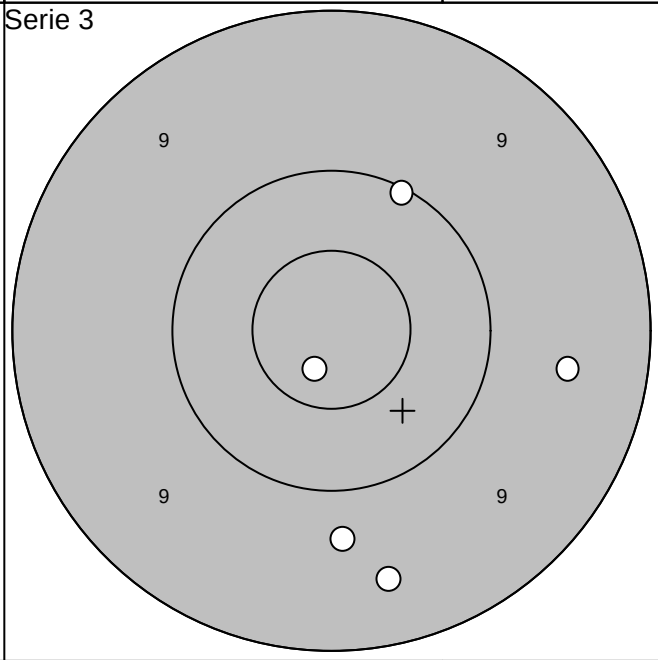

1: 9,8 →	Serie 48,0	1:10,1 ↗	Serie 47,0
2:10,6* ←		2:10,8* ↙	
3:10,2 →	Totalt 98,0	3: 9,7 ↓	Totalt 145,0
4:10,2 ↗		4: 9,4 ↓	
5: 9,7 ↘		5: 9,5 →	

Skjutlag	Tavla	
5	17	Tony Ericson
		Loos
2008-07-12		Tavelträffen A 2008 — Ramselefors SKF

Provskott

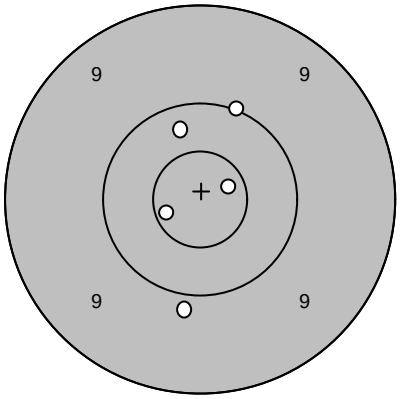

1:	10,0
2:	10,7*
3:	10,7*
4:	10,3
5:	9,9
Serie	49,0
Totalt	0,0

Serie 1

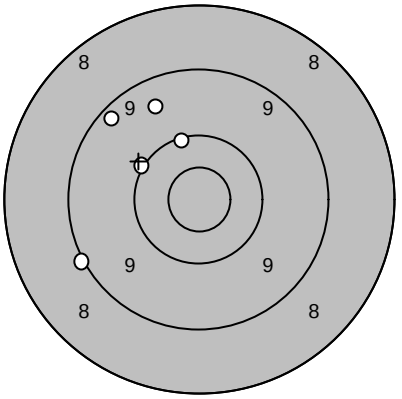

1:	9,5
2:	9,1
3:	10,1
4:	9,3
5:	10,1
Serie	47,0
Totalt	47,0

Serie 2

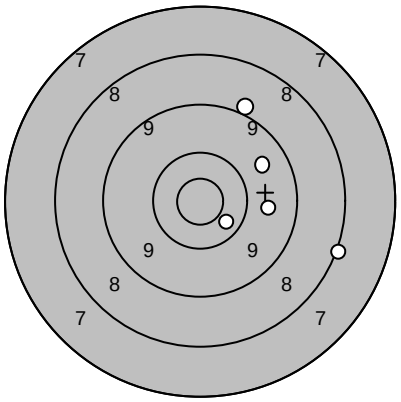

1:	10,4
2:	8,1
3:	9,0
4:	9,7
5:	9,6
Serie	45,0
Totalt	92,0

Serie 3

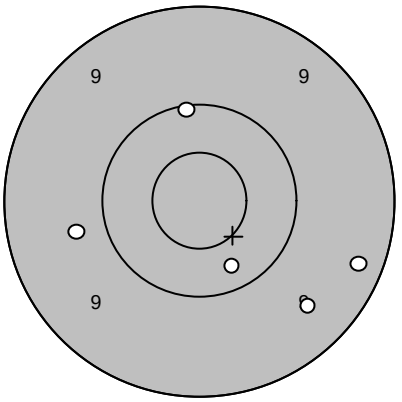

1:	10,3
2:	9,8
3:	9,5
4:	9,3
5:	10,1
Serie	47,0
Totalt	139,0

Extratävling 10

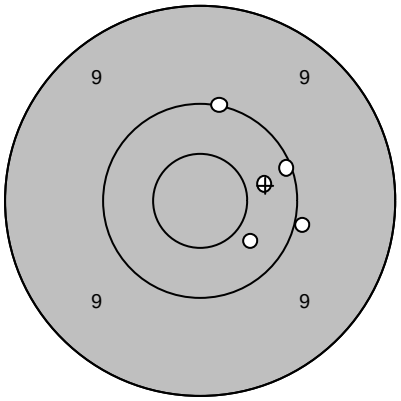

1:	10,4
2:	10,4
3:	10,0
4:	10,0
5:	10,1
Serie	50,0
Totalt	189,0

Extratävling 10

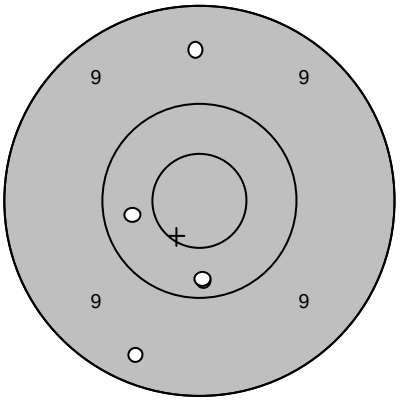

6:	9,5
7:	10,3
8:	10,2
9:	10,2
10:	9,3
Serie	48,0
Totalt	237,0

Skjutlag	Tavla	
5	18	Johnny Wallberg
		Loos
2008-07-12	Tavelträffen A 2008	Ramselefors SKF

Provskott

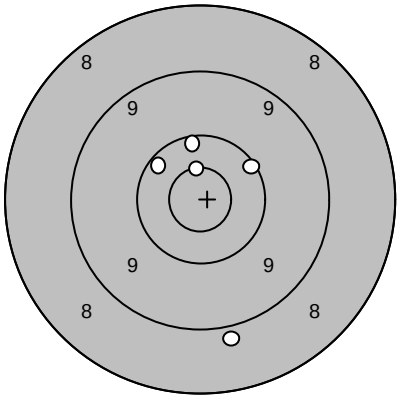

1:	8,9
2:	10,3
3:	10,1
4:	10,6*
5:	10,2
Serie	48,0
Totalt	0,0

Serie 1

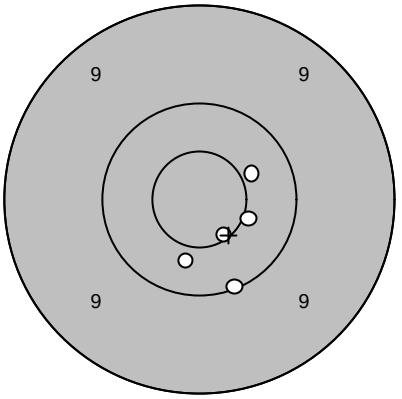

1:	10,1
2:	10,6*
3:	10,4
4:	10,5*
5:	10,4
Serie	50,0
Totalt	50,0

Serie 2

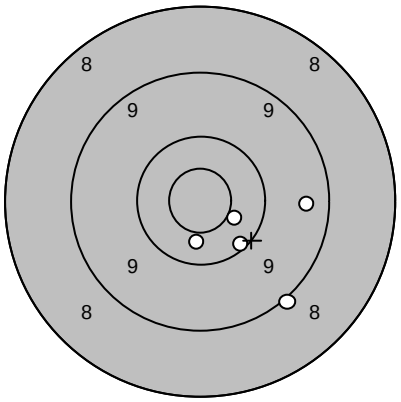

1:	9,0
2:	10,5*
3:	9,5
4:	10,5*
5:	10,2
Serie	48,0
Totalt	98,0

Serie 3

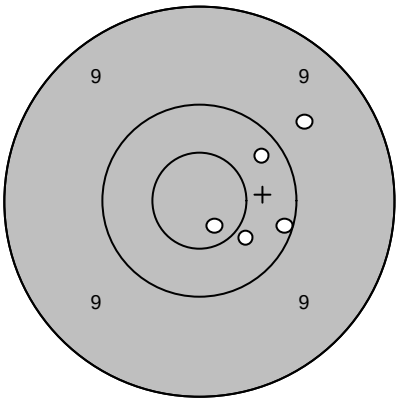

1:	10,7*
2:	10,4
3:	9,7
4:	10,1
5:	10,3
Serie	49,0
Totalt	147,0

Extratävling 10

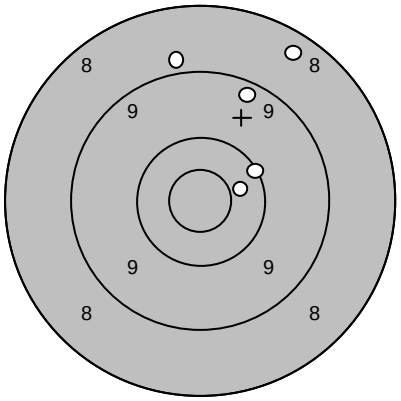

1:	8,9
2:	10,4
3:	8,4
4:	10,1
5:	9,3
Serie	45,0
Totalt	192,0

Extratävling 10

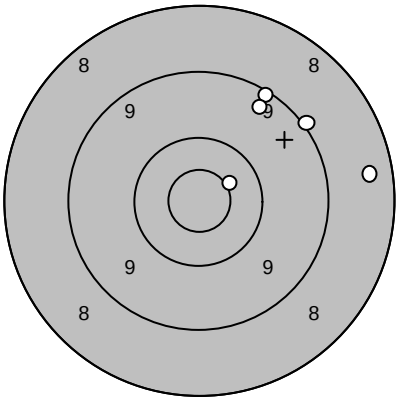

6:	9,2
7:	10,5*
8:	8,4
9:	9,4
10:	9,0
Serie	45,0
Totalt	237,0

Skjutlag	Tavla	
5	19	Stefan Arnström
		Älmhult
2008-07-12		Tavelträffen A 2008 — Ramselefors SKF

Provskott

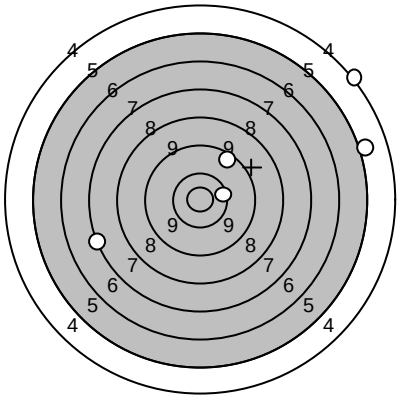

1:	5,1
2:	4,2
3:	7,3
4:	10,4
5:	9,5
Serie	35,0
Totalt	0,0

Serie 1

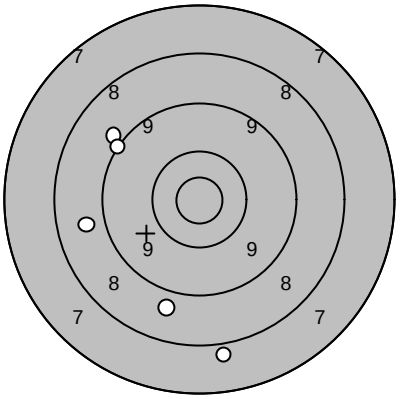

1:	9,0
2:	8,8
3:	8,8
4:	9,1
5:	7,9
Serie	41,0
Totalt	41,0

Serie 2

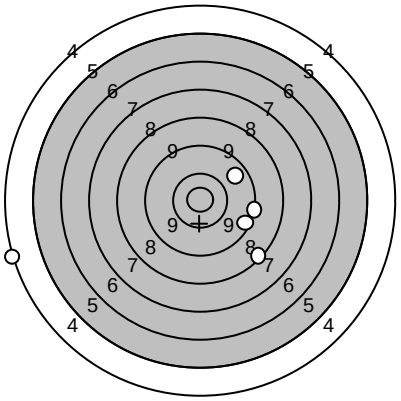

1:	8,4
2:	9,4
3:	9,7
4:	9,3
5:	4,2
Serie	39,0
Totalt	80,0

Serie 3

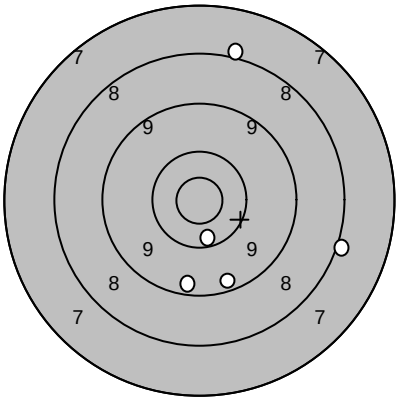

1:	9,4
2:	9,4
3:	8,0
4:	10,3
5:	8,0
Serie	44,0
Totalt	124,0

Extratävling 10

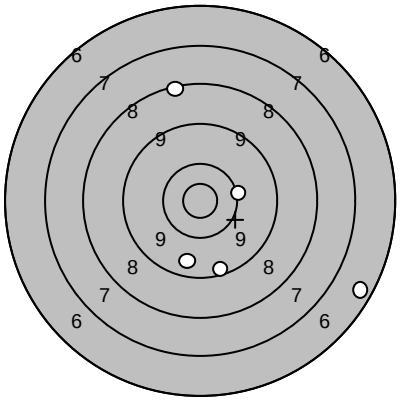

1:	9,6
2:	9,4
3:	10,2
4:	6,5
5:	8,3
Serie	42,0
Totalt	166,0

Extratävling 10

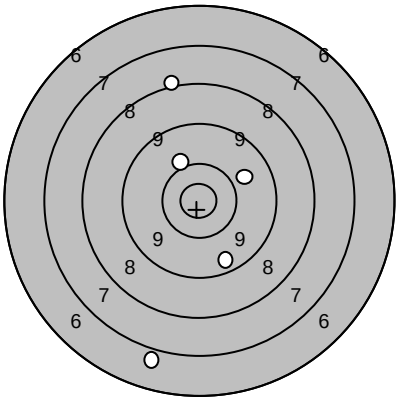

6:	8,1
7:	6,9
8:	9,5
9:	10,1
10:	9,8
Serie	42,0
Totalt	208,0

Skjutlag	Tavla	
5	20	**Rolf Eklund**
		Lidingö
2008-07-12		Tavelträffen A 2008 — Ramselefors SKF

Provskott

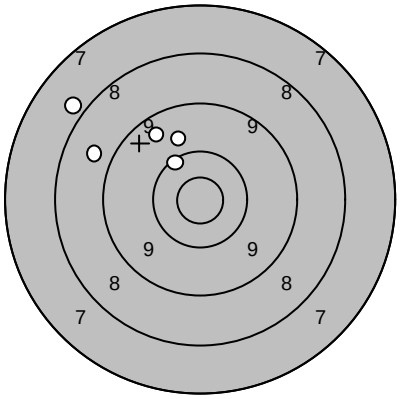

1:	8,8
2:	10,2
3:	7,9
4:	9,5
5:	9,8
Serie	43,0
Totalt	0,0

Serie 1

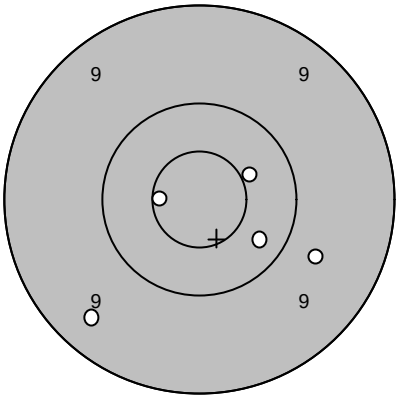

1:	10,6*
2:	10,3
3:	9,7
4:	10,5*
5:	9,4
Serie	48,0
Totalt	48,0

Serie 2

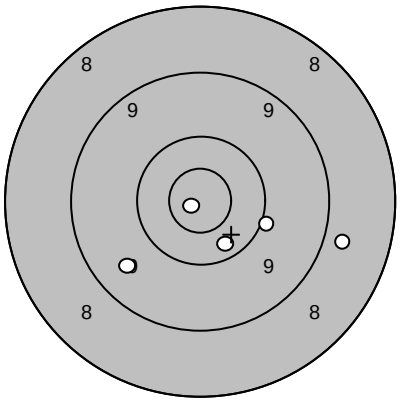

1:	9,6
2:	8,8
3:	10,0
4:	10,3
5:	10,9*
Serie	47,0
Totalt	95,0

Serie 3

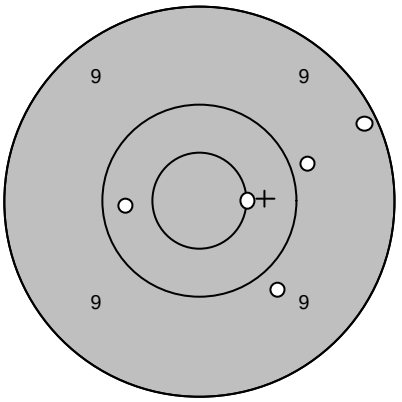

1:	10,3
2:	9,9
3:	9,2
4:	9,8
5:	10,5*
Serie	47,0
Totalt	142,0

Extratävling 10

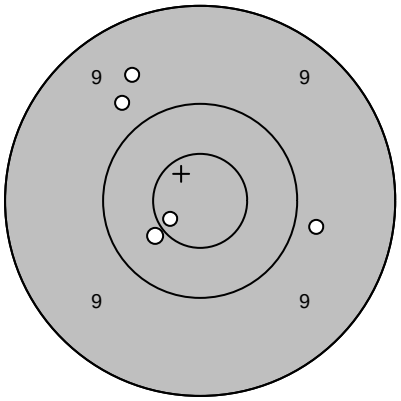

1:	9,8
2:	10,5*
3:	10,7*
4:	9,8
5:	9,6
Serie	47,0
Totalt	189,0

Extratävling 10

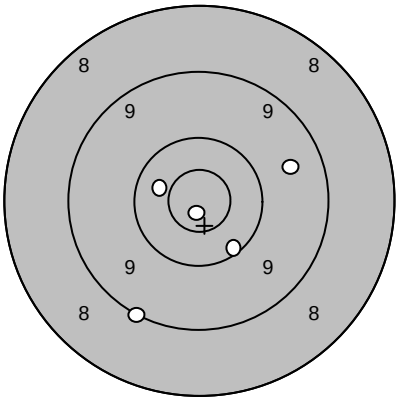

6:	10,4
7:	10,2
8:	9,6
9:	9,1
10:	10,9*
Serie	48,0
Totalt	237,0

Skjutlag	Tavla	
5	21	Stefan Thorin
		Umeå
2008-07-12	Tavelträffen A 2008	Ramselefors SKF

Provskott

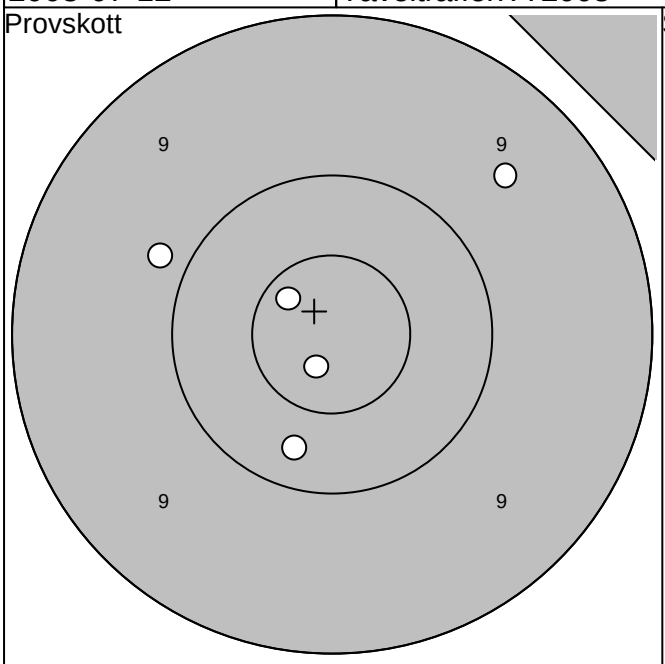

Serie 1

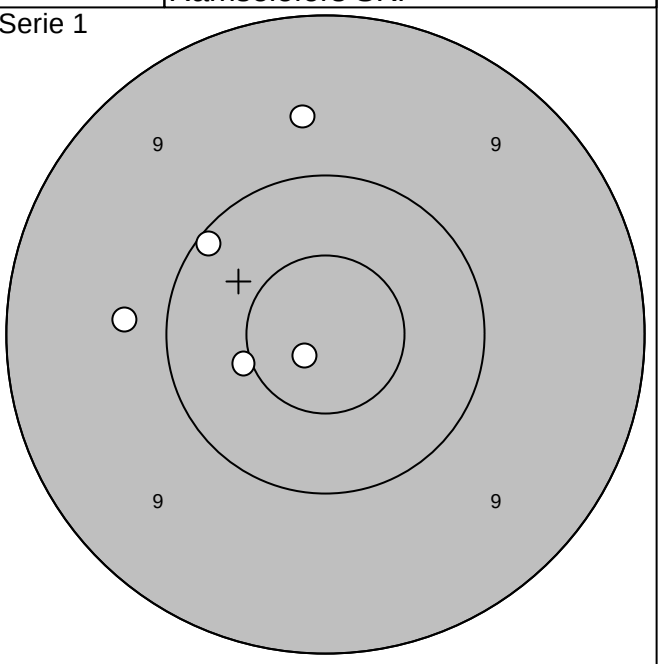

1: 9,6 ↗	Serie 48,0	1:10,1 ↖	Serie 48,0
2: 9,8 ↖		2:10,8* ↙	
3:10,7* ↖		3:10,5* ↙	
4:10,3 ↓	Totalt 0,0	4: 9,7 ↑	Totalt 48,0
5:10,8* ↙		5: 9,8 ←	

Serie 2

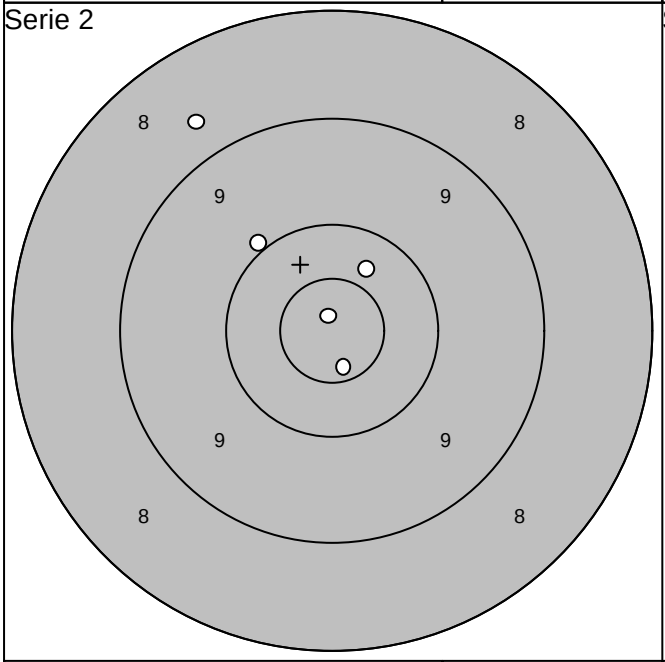

Serie 3

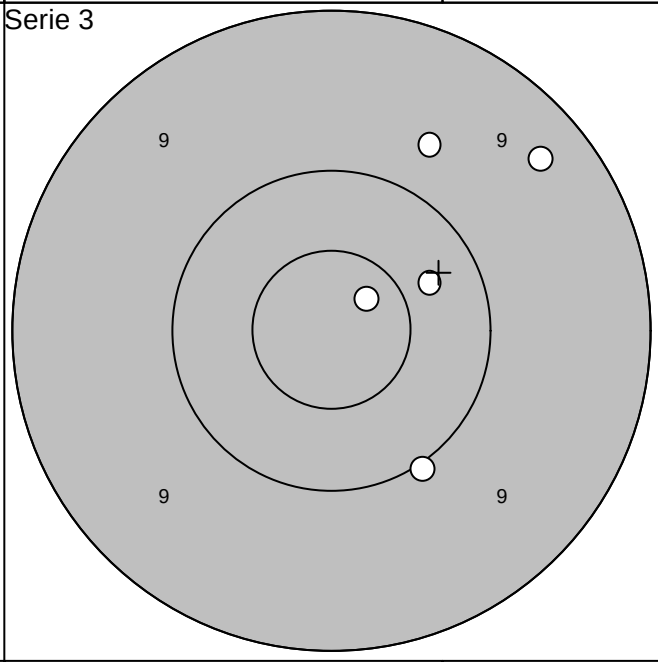

1:10,0 ↖	Serie 48,0	1:10,7* ↗	Serie 48,0
2:10,4 ↗		2:10,4 ↗	
3:10,9* ↑		3:10,0 ↘	
4: 8,7 ↖	Totalt 96,0	4: 9,3 ↗	Totalt 144,0
5:10,7* ↓		5: 9,7 ↗	

Skjutlag	Tavla	
5	22	Lars Tegman
		Umeå
2008-07-12		Tavelträffen A 2008 — Ramselefors SKF

Provskott

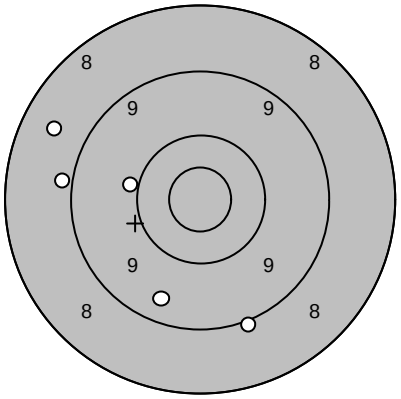

1:	9,4
2:	9,0
3:	8,9
4:	8,6
5:	10,0
Serie	44,0
Totalt	0,0

Serie 1

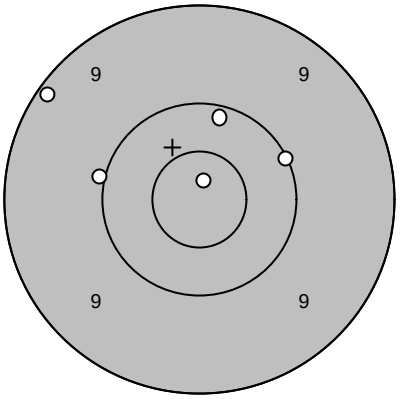

1:	10,1
2:	9,2
3:	10,0
4:	10,8*
5:	10,2
Serie	49,0
Totalt	49,0

Serie 2

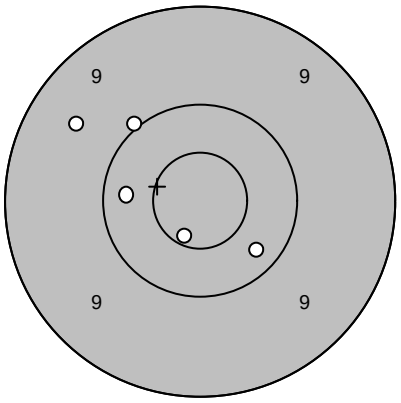

1:	10,3
2:	10,6*
3:	10,3
4:	10,0
5:	9,5
Serie	49,0
Totalt	98,0

Serie 3

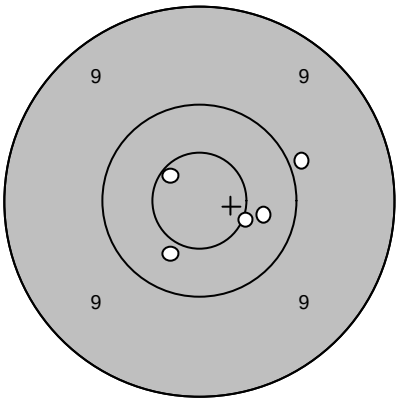

1:	10,4
2:	10,4
3:	10,6*
4:	10,5*
5:	9,9
Serie	49,0
Totalt	147,0

Extratävling 10

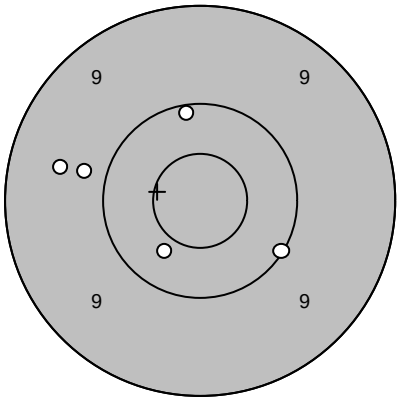

1:	9,8
2:	9,6
3:	10,4
4:	10,1
5:	10,1
Serie	48,0
Totalt	195,0

Extratävling 10

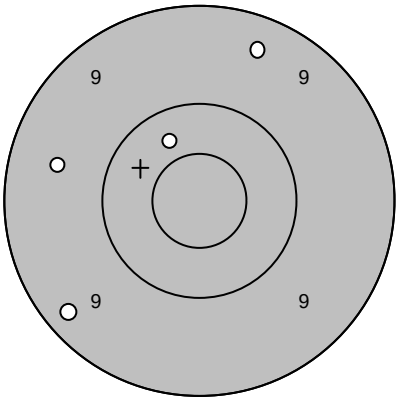

6:	9,4
7:	9,5
8:	10,4
9:	9,3
Serie	37,0
Totalt	232,0

Skjutlag	Tavla	
5	23	Jörgen Åström
		Brattby
2008-07-12	Tavelträffen A 2008	Ramselefors SKF

Provskott

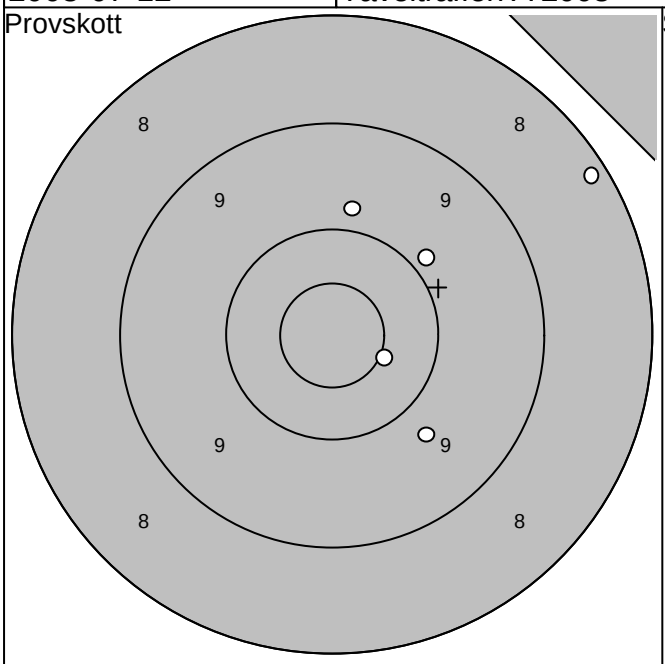

1: 8,2 ↗	Serie 45,0	1:10,2 ↖	Serie 49,0
2: 9,8 ↑		2:10,5* ↗	
3: 9,9 ↗		3:10,3 ↙	
4:10,5* ↘	Totalt 0,0	4:10,9* ↑	Totalt 49,0
5: 9,7 ↘		5: 9,7 →	

Serie 1

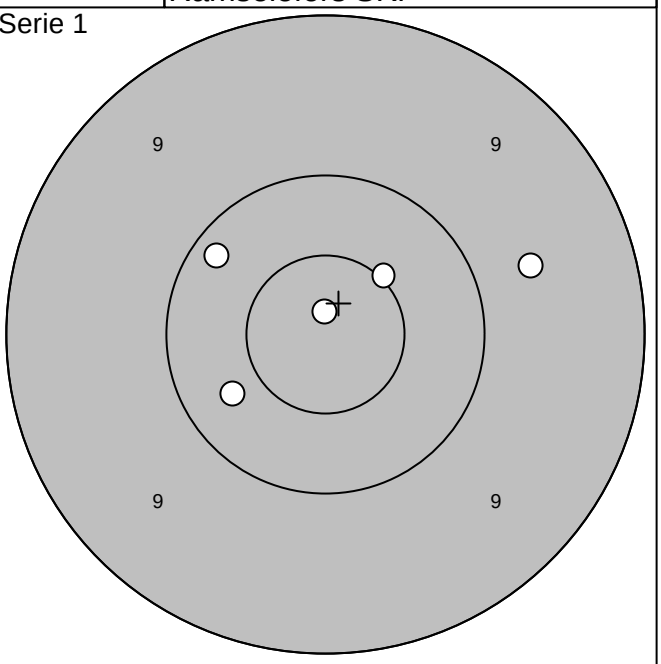

Serie 2

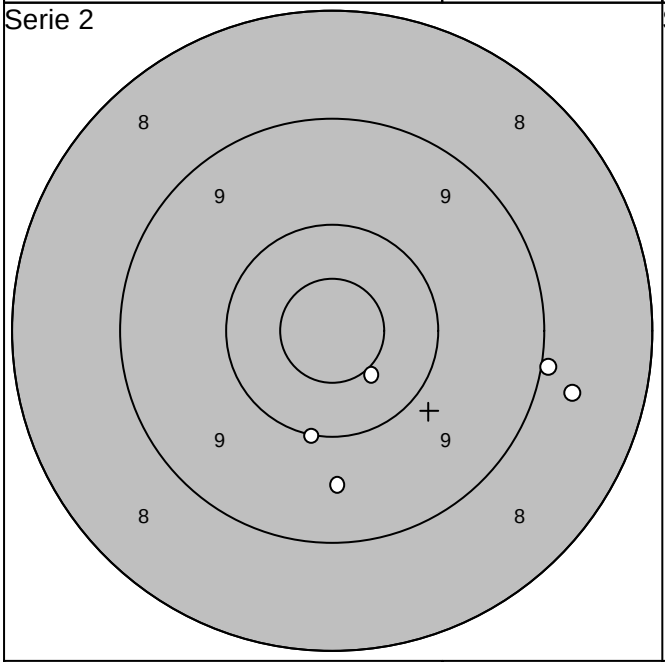

1:10,0 ↓	Serie 46,0	1: 8,5 ↗	Serie 47,0
2: 8,7 →		2: 9,3 →	
3: 9,0 →		3:10,1 ↓	
4:10,5* ↘	Totalt 95,0	4:10,2 →	Totalt 142,0
5: 9,6 ↓		5:10,1 ↙	

Serie 3

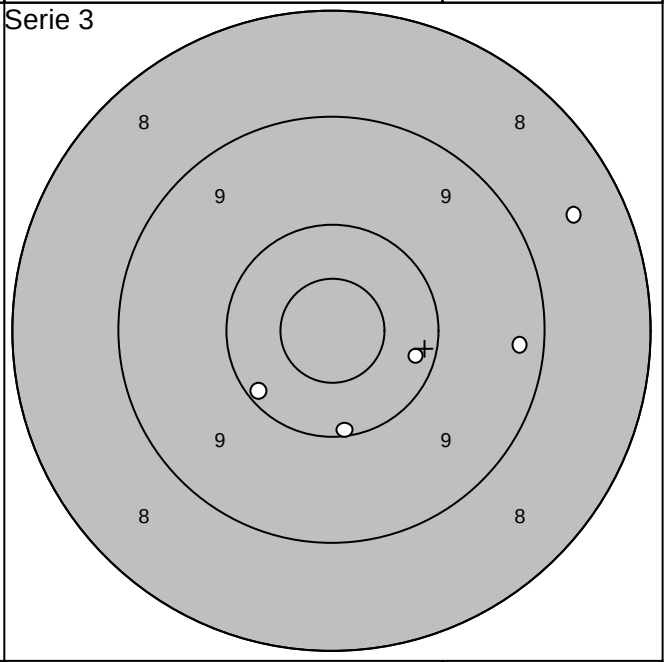

Skjutlag	Tavla	
5	24	Leif Sigfridsson
		Ramselefors
2008-07-12	Tavelträffen A 2008	Ramselefors SKF

Provskott

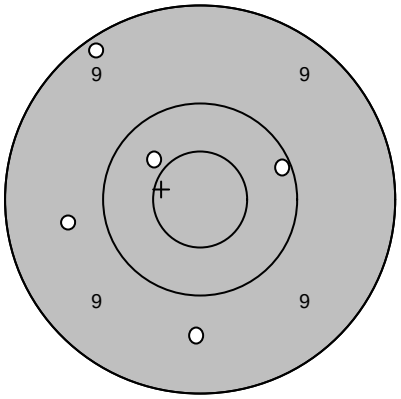

1:	9,2
2:	9,6
3:	9,7
4:	10,1
5:	10,4
Serie	47,0
Totalt	0,0

Serie 1

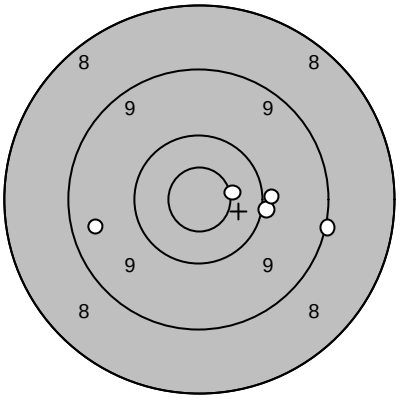

1:	9,4
2:	10,0
3:	10,0
4:	10,6*
5:	9,1
Serie	48,0
Totalt	48,0

Serie 2

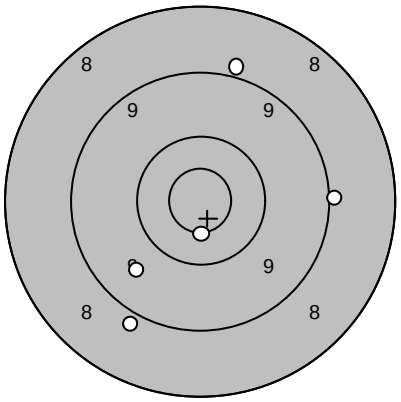

1:	9,6
2:	8,9
3:	9,0
4:	10,6*
5:	9,0
Serie	45,0
Totalt	93,0

Serie 3

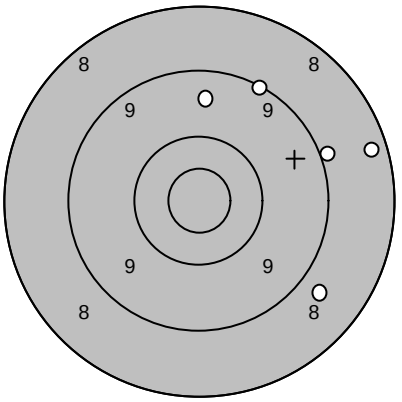

1:	8,8
2:	8,3
3:	9,0
4:	9,1
5:	9,5
Serie	43,0
Totalt	136,0

Extratävling 10

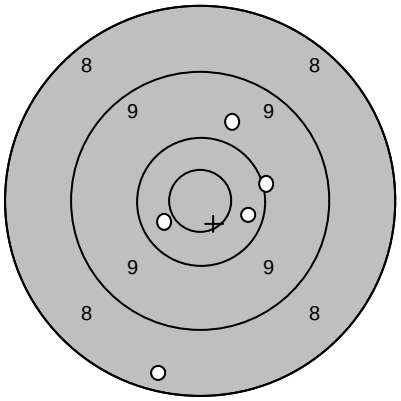

1:	10,3
2:	10,0
3:	10,4
4:	9,8
5:	8,4
Serie	47,0
Totalt	183,0

Extratävling 10

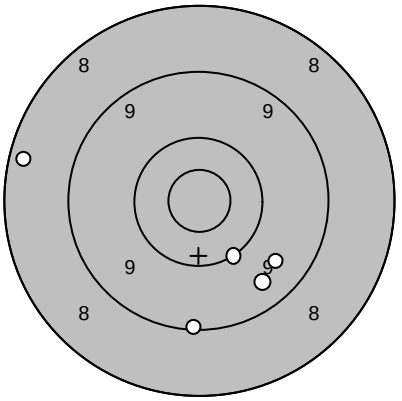

6:	8,3
7:	9,6
8:	9,5
9:	10,1
10:	9,1
Serie	45,0
Totalt	228,0